■ミニ・クレーン付トラック（単位mm）（$\frac{1}{100}$）

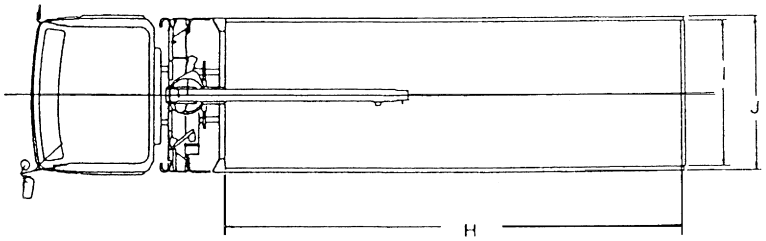

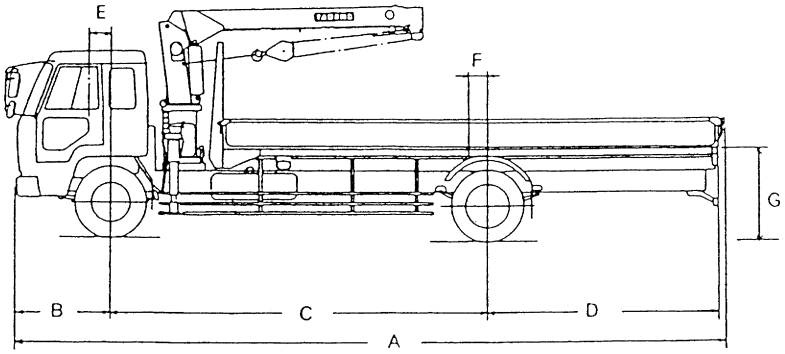

シャーシ型式	A	B	C	D	E	F
三　菱	9,370	1,195	5,480	2,720	275	915
P－FK516M	G	H	I	J	K	L
5段（TM－30ZH）	1,080	6,000	2,350	2,485	2,870	1,660
シャーシ型式	A	B	C	D	E	F
三　菱	9,420	1,195	5,480	2,720	275	915
P－FK516M	G	H	I	J	K	L
3段（TM－30ZH）	1,080	6,200	2,350	2,485	2,870	1,660
シャーシ型式	A	B	C	D	E	F
三　菱	9.410	1,195	5,480	2,765	275	915
P－FK416M	G	H	I	J	K	L
3段（TM－30ZH）	1,080	5.900	2,120	2,255	2,850	1,660

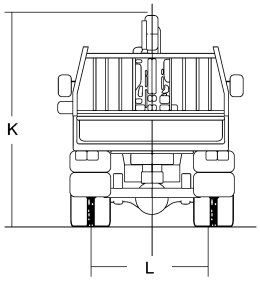

TM-30ZHHSL・TM-30ZHHSL(E)							
3.38mブーム / 5.53mブーム			7.68mブーム			9.83mブーム	
作業半径（m）	※定格総荷重（kg）	空車時定格総荷重(kg) アウトリガ最大張出	作業半径（m）	※定格総荷重（kg）	空車時定格総荷重(kg) アウトリガ最大張出	作業半径（m）	※定格総荷重（kg）	空車時定格総荷重(kg) アウトリガ最大張出
2.25以下	2,900	2,900	2.7以下	2,000	2,000	3.5以下	1,000	1,000
2.5	2,550	2,550	2.9	2,000	1,800	4.0	900	900
3.0	2,100	1,750	3.0	1,900	1,700	5.0	750	650
3.5	1,800	1,250	3.5	1,550	1,250	6.0	650	450
4.0	1,550	950	4.0	1,300	950	7.0	550	350
4.5	1,350	800	4.5	1,100	800	8.0	480	300
5.0	1,200	650	5.0	1,000	650	9.0	420	250
5.35	1,100	550	5.5	900	550	9.65	400	250
			6.0	800	450			
			6.5	700	400			
			7.0	650	350			
			7.5	600	300			

TM-30ZH・TM-30ZH(E)
TM-30ZHSL・TM-30ZHSL(E)

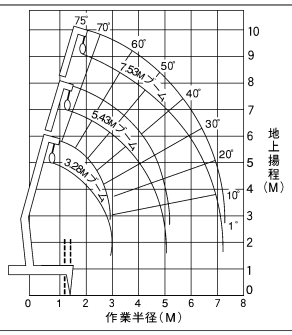

■主要諸元 4～6t車架装2.9t吊り

3.5mブーム/5.7mブーム		
作業半径（m）	※定格総荷重（kg）	空車時定格総荷重(kg) アウトリガ最大張出
2.0以下	2,930	2,930
2.25	2,930	2,930
2.5	2,580	2,580
3.0	2,130	1,830
3.5	1,830	1,230
4.0	1,580	980
4.5	1,380	780
5.0	1,230	630
5.52	1,080	530

7.88mブーム		
作業半径（m）	※定格総荷重（kg）	空車時定格総荷重(kg) アウトリガ最大張出
2.8以下	2,030	2,030
2.9	2,030	1,930
3.0	1,930	1,830
3.5	1,580	1,230
4.0	1,330	980
4.5	1,130	780
5.0	1,030	630
5.5	930	530
6.0	830	430
6.5	730	380
7.0	680	350
7.7	630	300

10.03mブーム		
作業半径（m）	※定格総荷重（kg）	空車時定格総荷重(kg) アウトリガ最大張出
3.5以下	1,030	1,030
4.0	930	930
5.0	780	630
6.0	680	430
7.0	580	350
8.0	510	280
9.0	450	230
9.85	430	190

12.18mブーム		
作業半径（m）	※定格総荷重（kg）	空車時定格総荷重(kg) アウトリガ最大張出
4.5以下	630	630
5.0	530	530
6.0	430	430
7.0	350	350
8.0	310	280
9.0	280	230
10	250	190
11	230	160
12	230	140

型　　式	TM-30ZH・TM-30ZH(E) TM-30ZHSL・TM-30ZHSL(E)	TM-30ZHHH・TM-30ZHHH(E) TM-30ZHHHSL・TM-30ZHHHSL(E)
最大定格総荷重	2,900kg	2,930kg
最大作業半径	7.35m	12.0m
最大地上揚程	約8.8m	約13.2m
ブーム長さ	3.28m～7.53m	3.50m～12.18m
アウトリガー	最大張出幅－3.3m	中間張出幅－2.7m

TM-30ZHHH・TM-30ZHHH(E)
TM-30ZHHHSL・TM-30ZHHHSL(E)

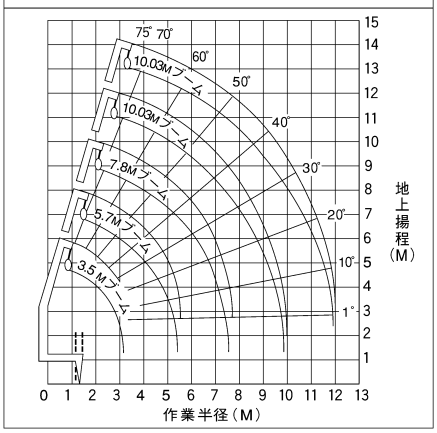

(注)1.図はブームのたわみは含んでいません。
2.図の点線部分はセルフクレーンのアウトリガを示します。

(注)
1．本表は水平堅土上にアウトリガを最大張出しした場合の値で側方・後方を示します。アウトリガ中間張出し時、アウトリガ張出しなしおよび前方吊りの場合は、本表の性能より定格総荷重が低下しますのでクレーン部に貼付してある性能表によって作業して下さい。
2．定格総荷重（※印）はクレーンの強度に基づいています。
3．本表の作業半径は、負荷時のたわみを含んだ実際の作業半径示します。
4．各定格総荷重はつり具等の重量（フック重量30kg）を含んだ値を示します。
5．7.68mおよび9.83mブーム（TM-30ZHH系）、7.88m、10.03mおよび12.18mブーム（TM-30ZHHH系）使用時には、必ずアウトリガを最大張出にして下さい。
6．車体傾斜時のクレーン作業は禁止します。
7．作業する場合には取扱説明書を読んで正しい取扱いをして下さい。

トラック、ミニクレーン付トラック　15ton

■15tトラック　（単位mm 1/100）

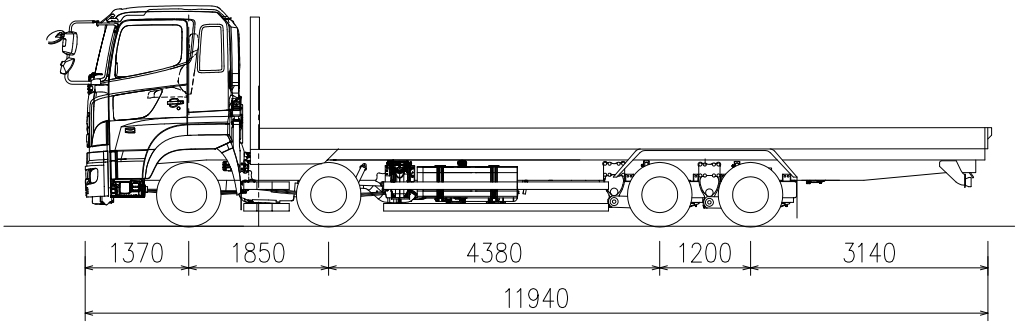

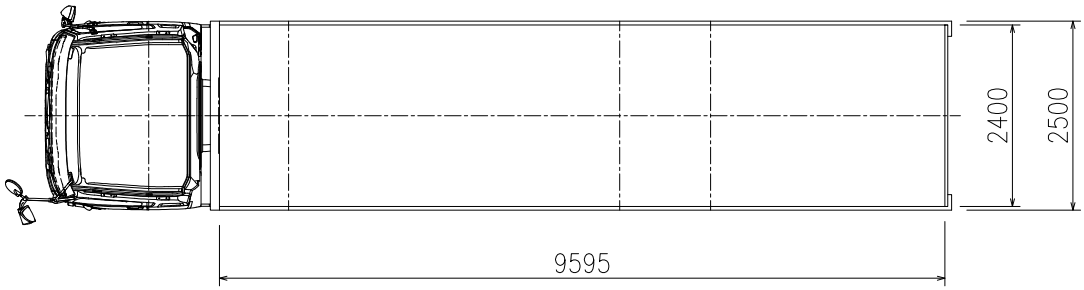

■ミニクレーン付15tトラック　（単位mm 1/100）

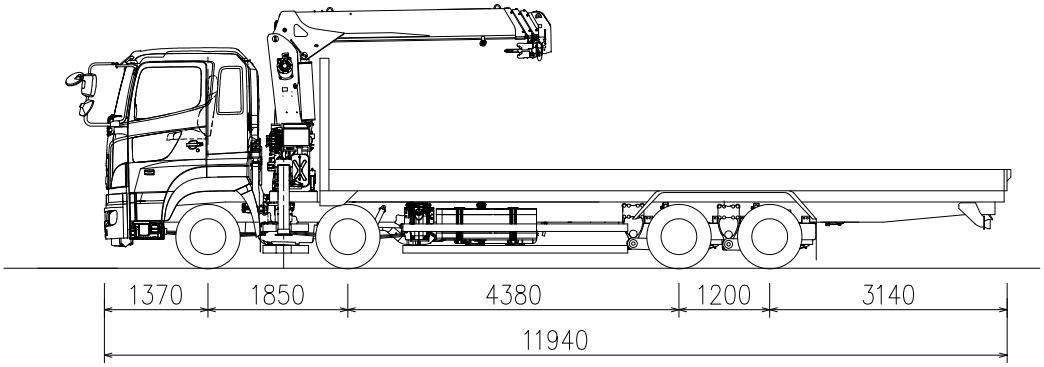

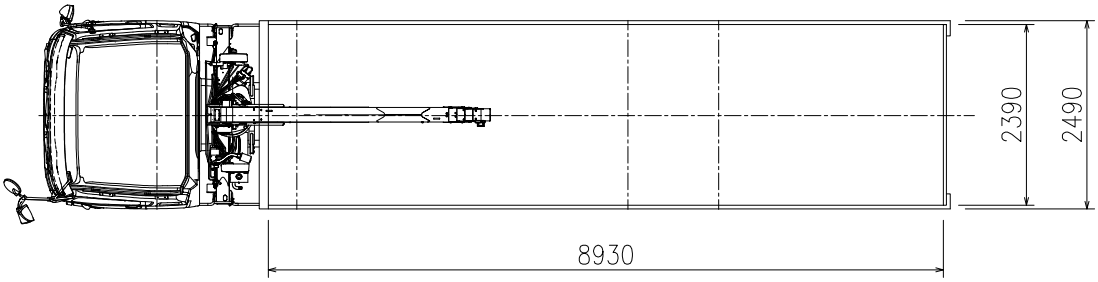

トレーラー（トラクター、高床トレーラー）

■P-FV415HR(S)（単位㎜）（$\frac{1}{100}$）

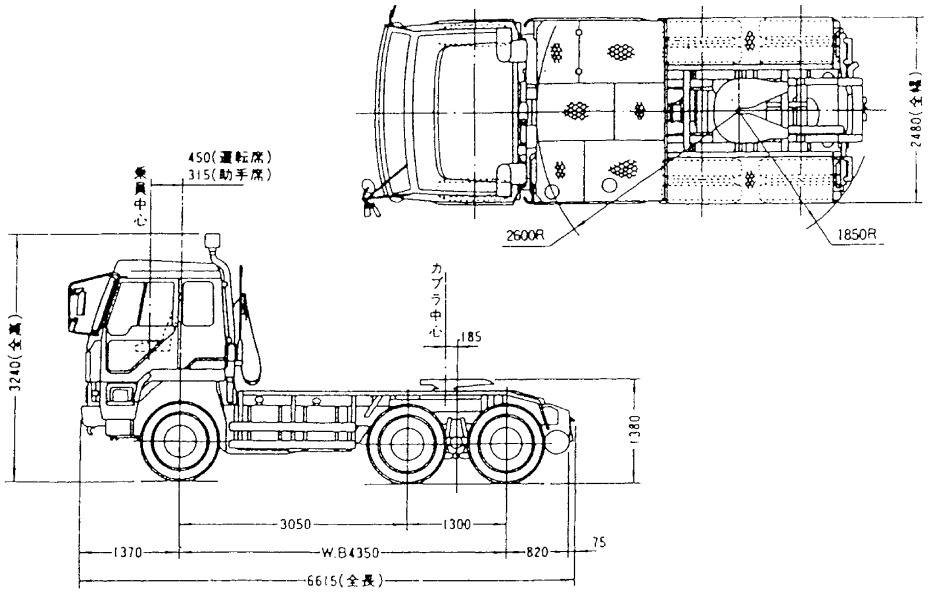

■東急TF301-37型トレーラー（単位㎜）（$\frac{1}{100}$）

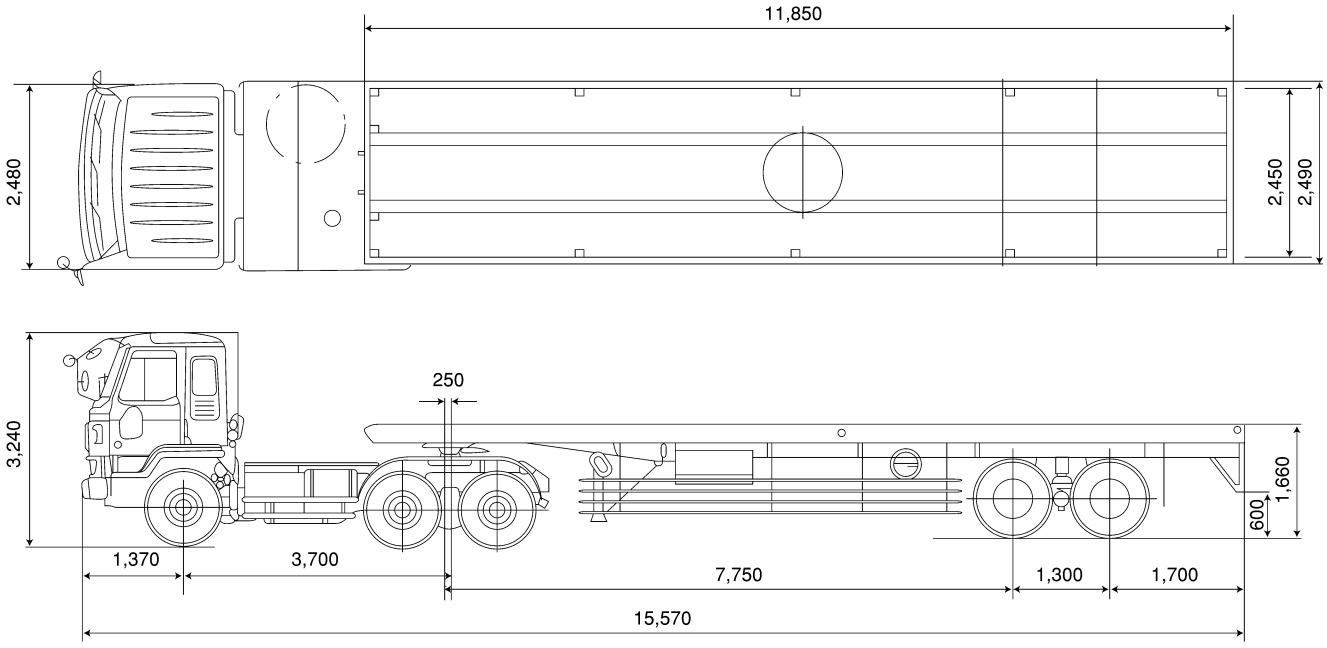

■東急TL403-8型トレーラー（単位㎜）（$\frac{1}{100}$）

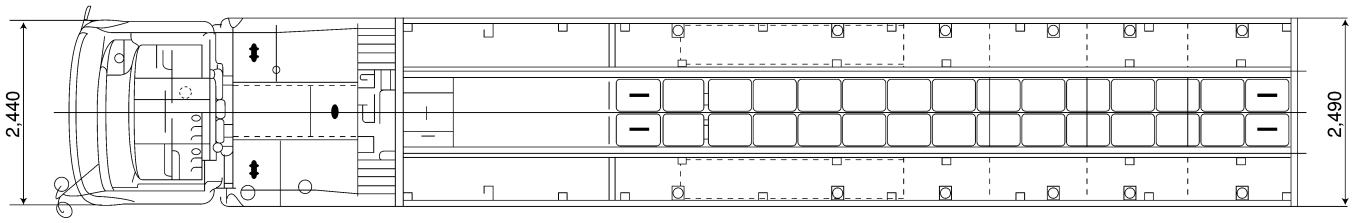

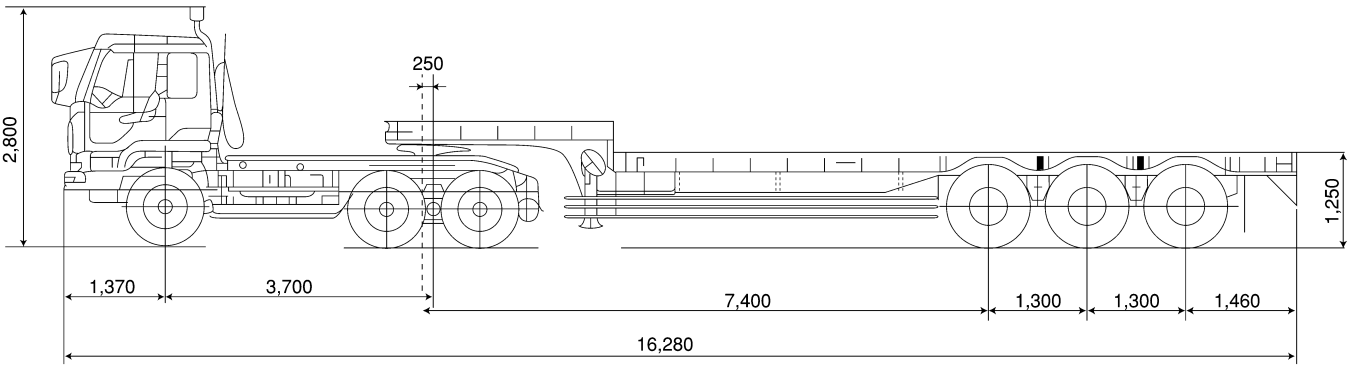

■東急TD302～20型トレーラー（単位㎜）（$\frac{1}{100}$）

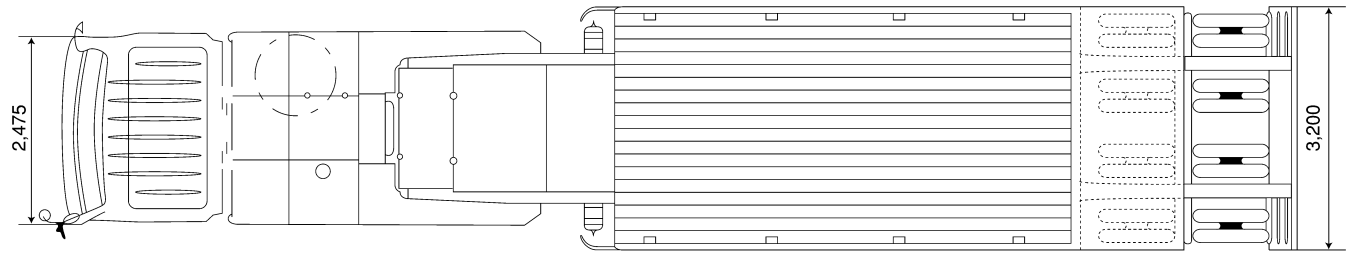

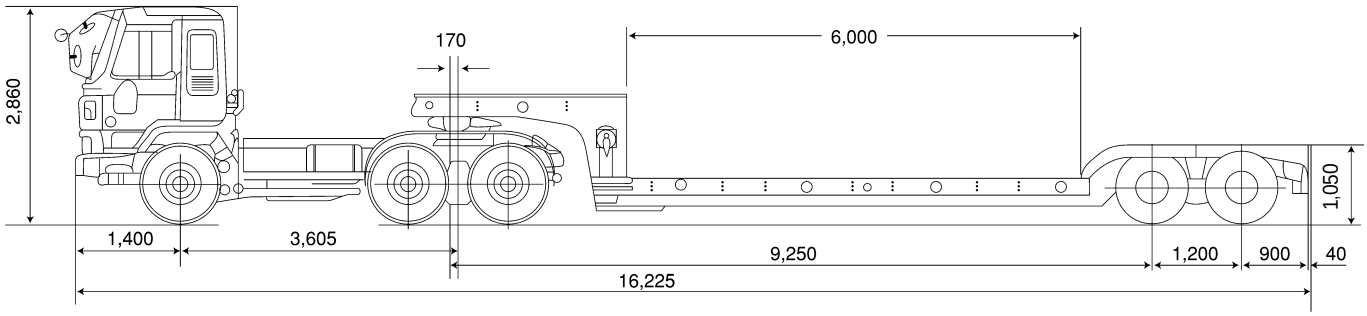

トレーラー（セミトレーラー） 50 ton

■ゴールドホッファー社 STZ-L4型 セミトレーラー台車 （単位mm 1/100）

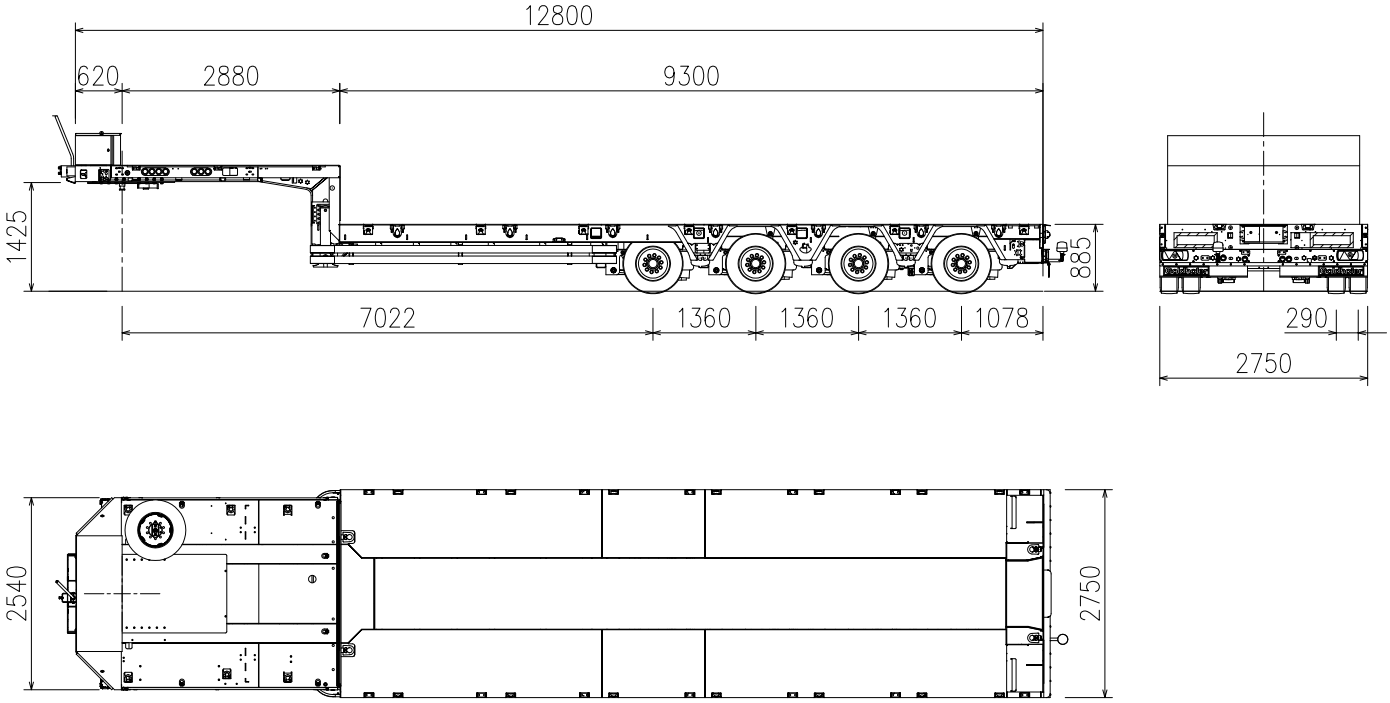

■ゴールドホッファー社 SPZ-L3型 セミトレーラー台車 （単位mm 1/100）

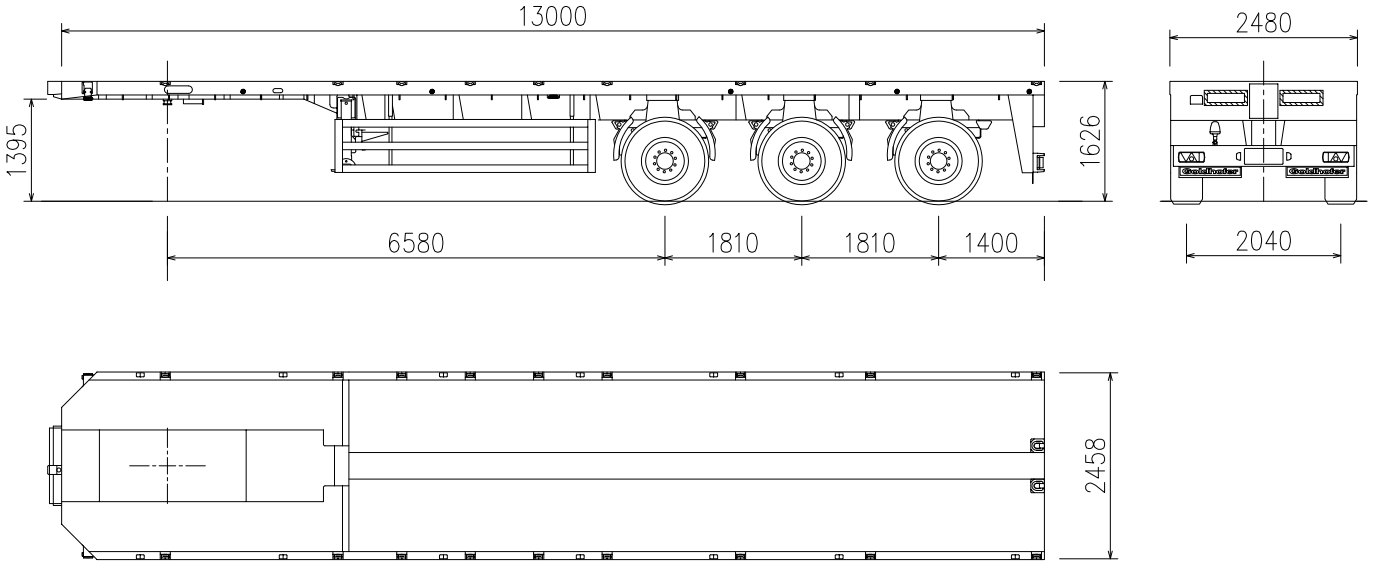

トレーラー（セミトレーラー） 50ton

■コメット社 X54AP/2750型 伸縮セミトレーラー台車 （単位mm 1/100）

■台車縮小時寸法（回送/運搬時）

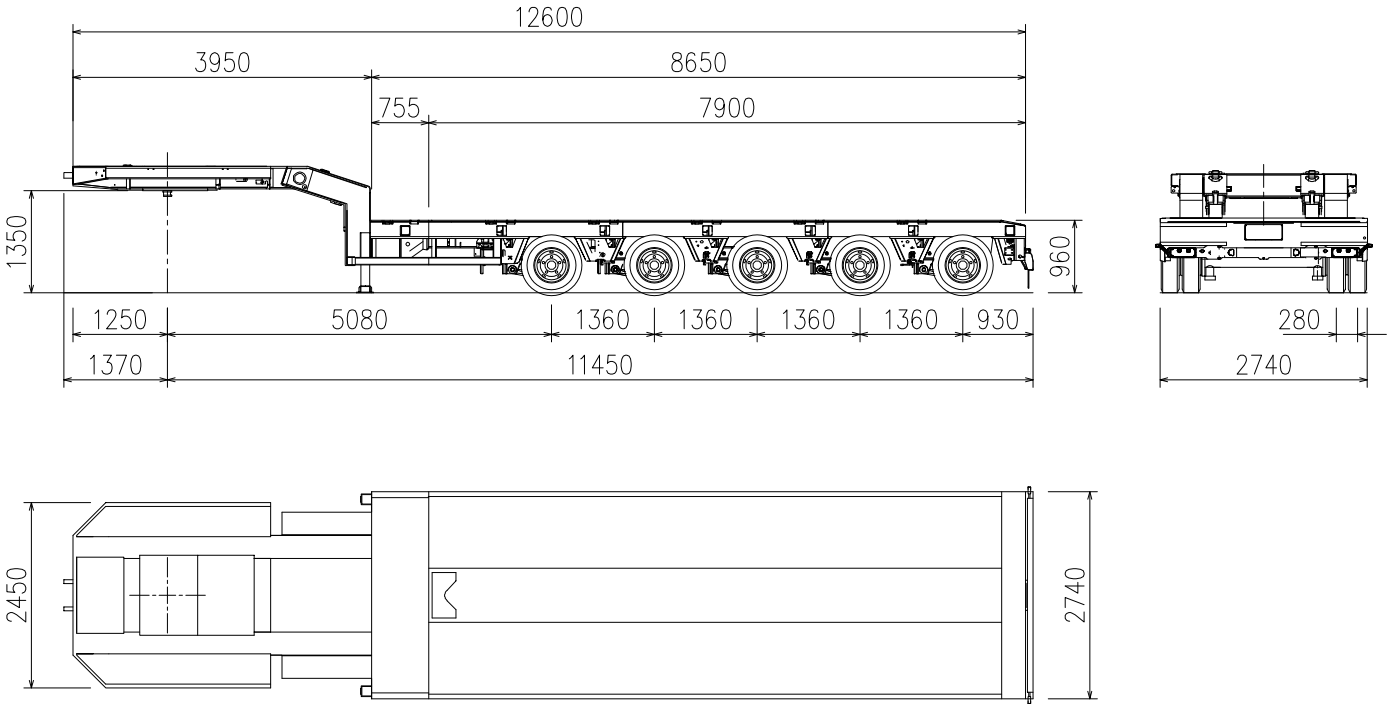

■台車伸長時寸法（長尺物運搬時）

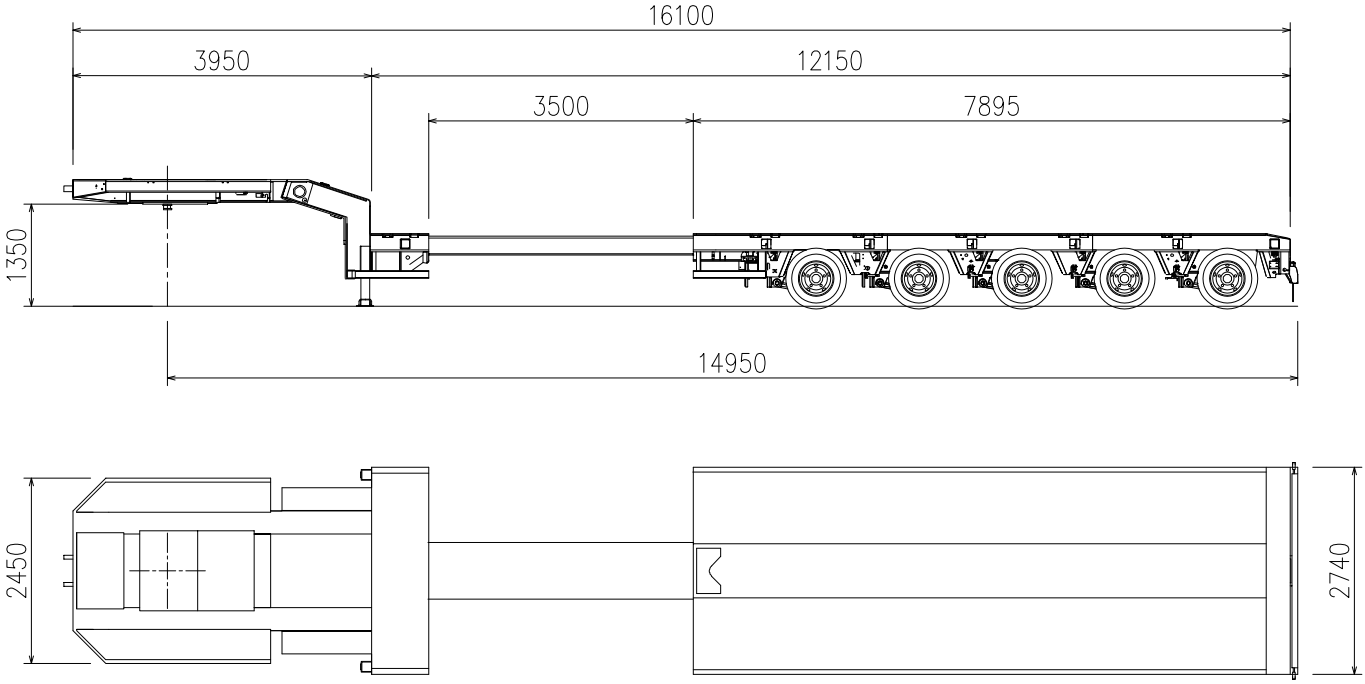

トレーラー（セミトレーラー） 50 ton

■コメット社 X54APG2型 伸縮セミトレーラー台車 （単位mm 1/100）

■台車縮小時寸法（回送/運搬時）

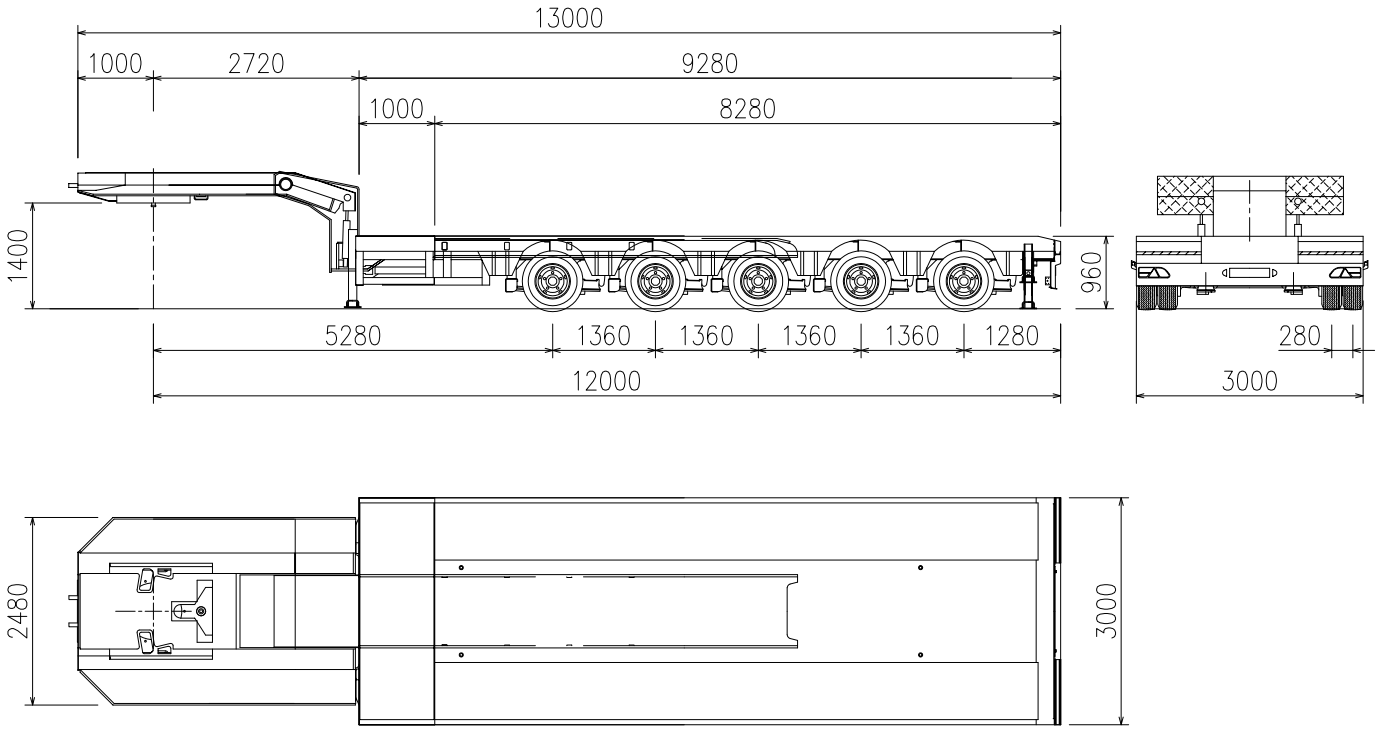

■台車伸長時寸法（長尺物運搬時）

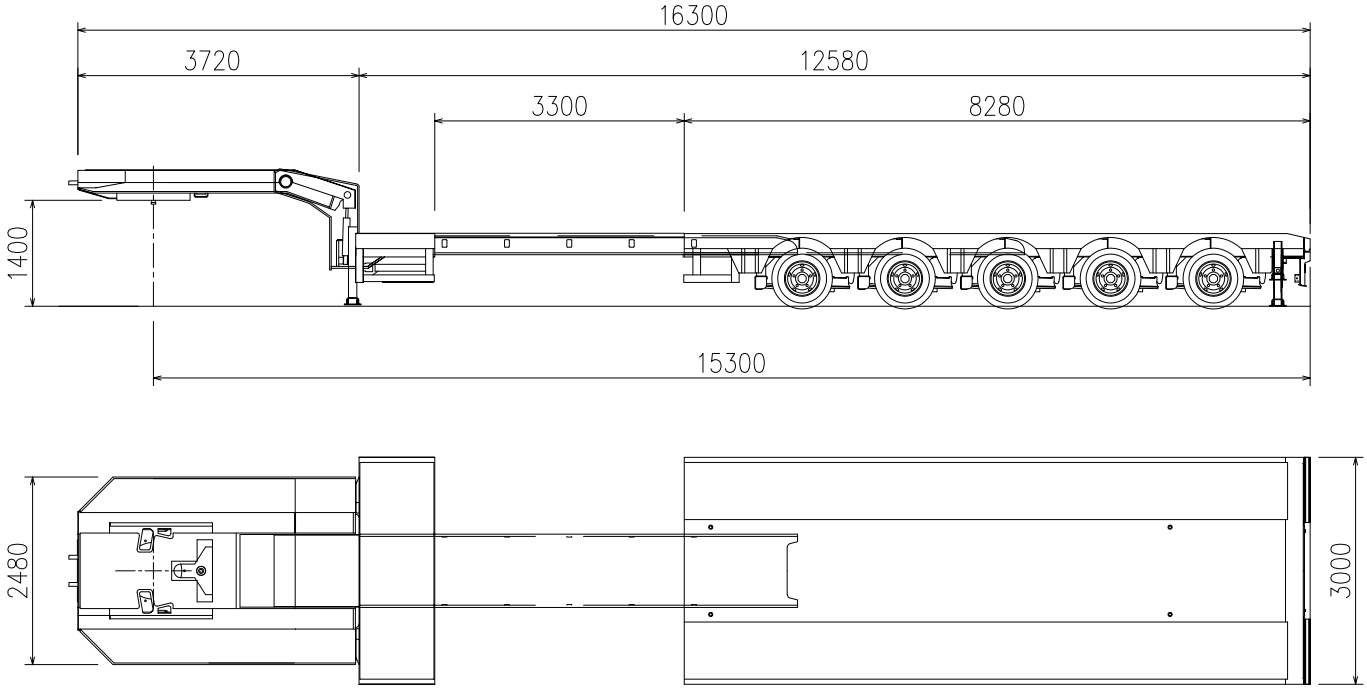

高所作業車　AT-150S（Ⅱ）

■全体図（単位mm）（$\frac{1}{50}$）

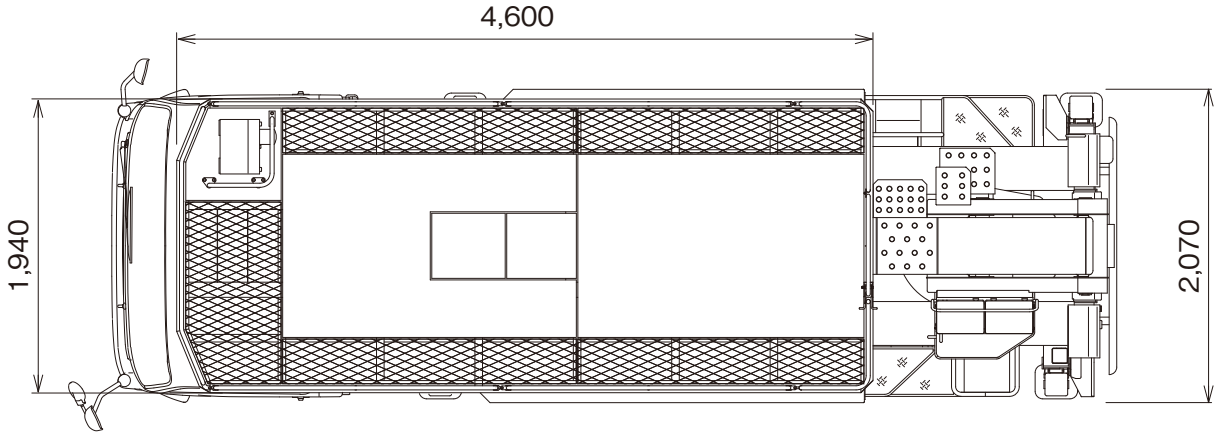

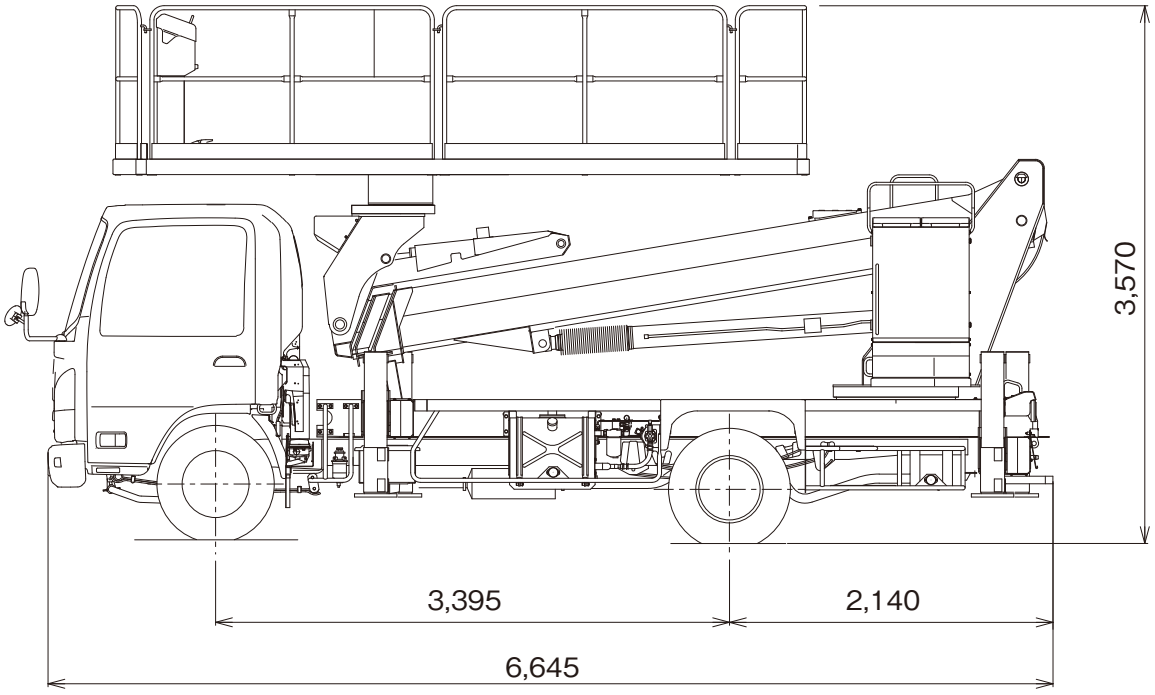

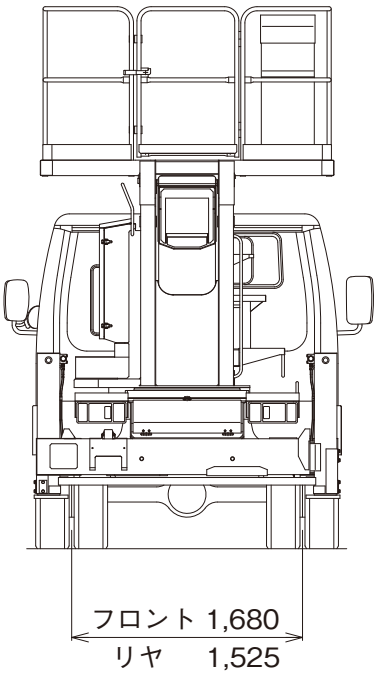

※架装車により異なります。

高所作業車　AT-150S（Ⅱ）

■主要諸元

		AT-150S（Ⅱ）
デッキ	積載荷重	1,000kg
	最大地上高	14.8m
	最大作業半径	10.9m（100kg積載時）
	外寸法(長さ×幅×手すり高さ)	4.6m×1.94m×1.01m
	旋回角度/旋回速度	360°連続／1.0min⁻¹{rpm}
デッキ装置	自動水平装置	複動油圧式シリンダ起伏シリンダ連動式
	旋回装置	油圧モータ駆動ウォーム歯車減速式、ボールベアリング式
ブーム	起伏角度/上げ速度	-17°～79°／46s
	長さ	4.6m～11.3m
	伸ばし速度	6.7m／42s
	旋回角度／速度	360°連続／1.0min⁻¹{rpm}
	形式	3段油圧同時伸縮式、箱形断面溶接構造
	起伏装置	複動油圧シリンダ直押式
	伸縮装置	複動油圧シリンダ直押式及びワイヤロープ式
	旋回装置	油圧モータ駆動ウォーム歯車減速式、ボールベアリング式
アウトリガ		全油圧式H型、箱形断面溶接構造、スライド・ジャッキ各個操作装置付
	張出幅	1.83m／2.59m／3.35m／4.1m
油圧ポンプ		ギヤポンプ
作動油タンク容量		約90L
操作装置	デッキ部	デッキ垂直・水平移動、ブーム旋回、ブーム伸縮、ブーム起伏、デッキ旋回、アクセル、緊急停止、自動格納、非常用ポンプ、デッキ水平調整、音量調整、エンジン始動・停止〔モニタ機能:AMC限界、緊急停止、モーメント表示、AMC電源、AMC異常、ブーム格納位置、デッキ格納位置〕
	旋回台部	ブーム旋回、ブーム伸縮、ブーム起伏、デッキ旋回、デッキ水平調整、自動格納、アクセル、非常用ポンプ、緊急停止、非常スイッチ〔モニタ機能:デッキ旋回角度、ブーム長さ、ブーム旋回角度、ブーム起伏角度、アウトリガ張出幅、作業半径、緊急停止、AMC限界・異常〕
	キャリヤ部	エンジン始動・停止、アクセル、アウトリガ張出・格納〔アウトリガ張出モニタ〕
制御装置		起伏速度制御装置、旋回速度制御装置、デッキ・ブーム自動格納装置、オートアクセル装置（レバー操作に連動）
安全装置		過負荷防止装置（AMC）、音声警報装置、車両・ブーム干渉防止装置、ブーム・デッキ干渉防止装置、フットスイッチ（デッキ部）、操作ボックスガード、操作レバーガード、非常用ポンプ、緊急停止装置（表示灯付）、ジャッキインタロック装置、ブームインタロック装置、アウトリガインジケータ、油圧シリンダロック装置、油圧安全弁、水準器
標準装置		積算計（アワメータ）
標準付属品		盤木、タイヤ歯止め
オプション		デッキ自動運転装置、デッキ車幅飛出防止装置、作業状態表示装置（地上高さ、作業半径、積載可能荷重）、干渉防止解除装置、電源取出（AC100V 10A）、キャブ上デッキ、作業灯（デッキ部）、ジャッキマーカーランプ、排出ガス浄化装置警報、安全ベルト、工具、グリースポンプ、発動発電機（100V、1.6kVA（50Hz/60Hz））、落下物防止ネット「アサガオ」仕様、ヘッドガード仕様
架装対象車		3.5t車級

■作業範囲図

アウトリガ最大張出

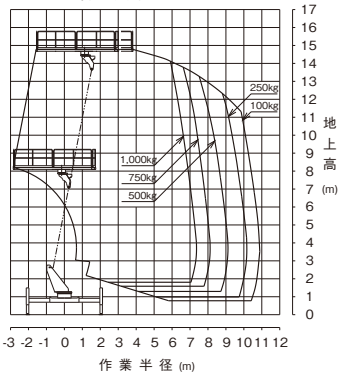

アウトリガ中間2張出

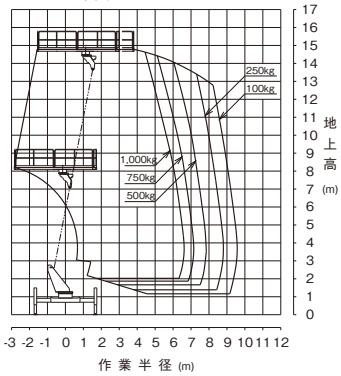

アウトリガ中間1張出

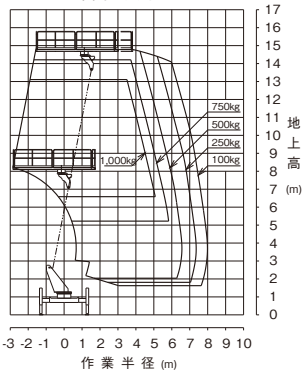

アウトリガ最小張出

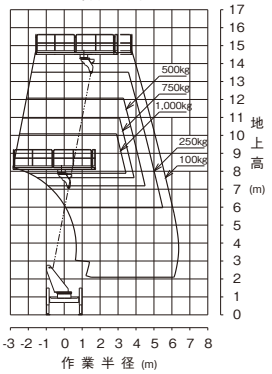

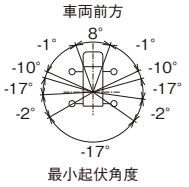

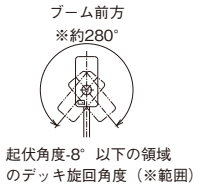

注意
1. 作業範囲は水平堅土上に於けるものでブームのたわみは含んでおりません。
2. 全アウトリガ最大張出時の性能は全周同一です。
3. 本機は、キャブやアウトリガ等とブーム、デッキとの干渉を避けるため、ブーム旋回位置により最小起伏角度が異なります。

※起伏角度 -8° 以下の領域ではデッキ旋回角度の制限があります。

■全体図（単位mm）（$\frac{1}{50}$）

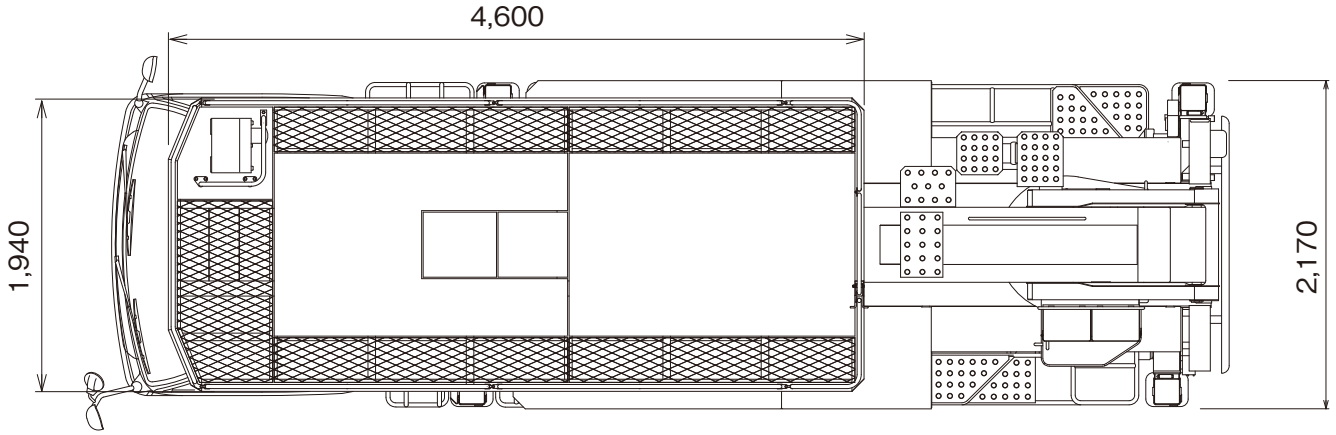

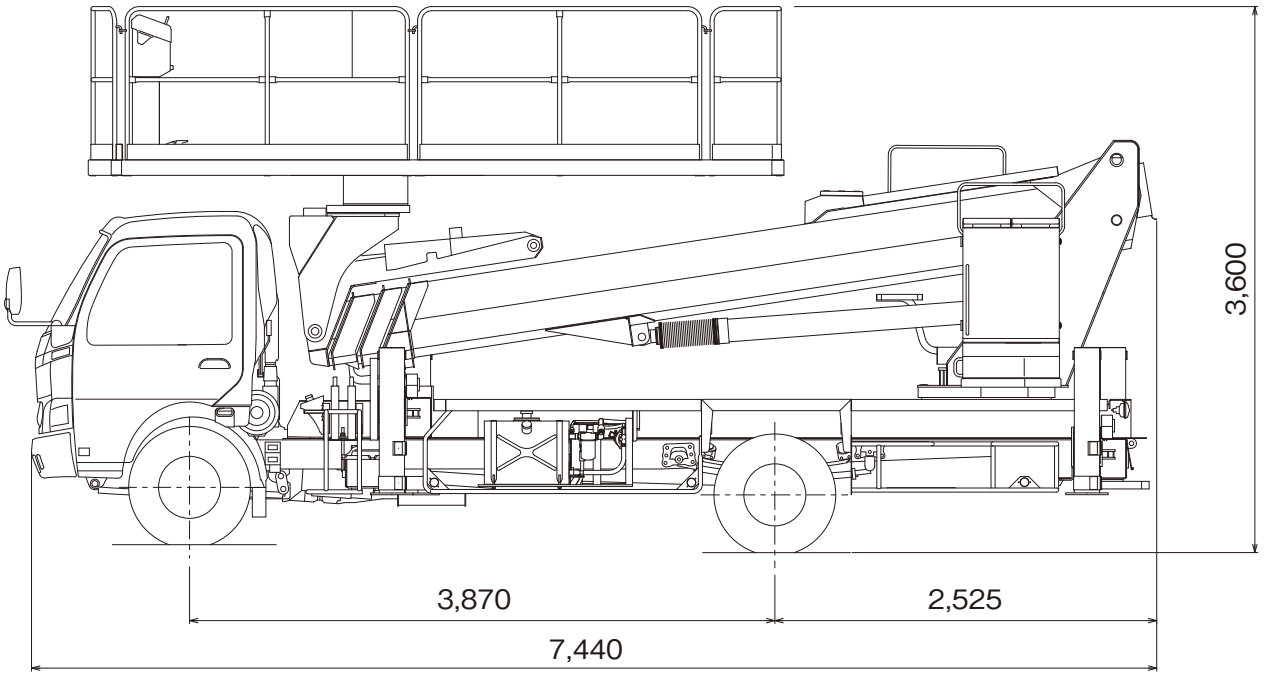

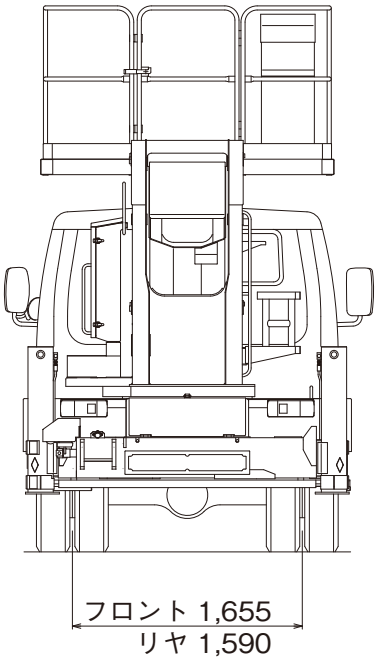

※架装車により異なります。

高所作業車　AT-200S（Ⅱ）

■主要諸元

		AT-200S（Ⅱ）
デッキ	積載荷重	1,000kg
	最大地上高	19.7m
	最大作業半径	11.4m（100kg積載時）
	外寸法(長さ×幅×手すり高さ)	4.6m×1.94m×1.01m
	旋回角度／旋回速度	360°連続／0.9min⁻¹{rpm}
デッキ装置	自動水平装置	複動油圧式シリンダ起伏シリンダ連動式
	旋回装置	油圧モータ駆動ウォーム歯車減速式、ボールベアリング式
ブーム	起伏角度／上げ速度	-17°～79°／61s
	長さ	5.41m～16.21m
	伸ばし速度	10.8m／56s
	旋回角度／速度	360°連続／0.8min⁻¹{rpm}
	形式	4段油圧同時伸縮式、箱形断面溶接構造
	起伏装置	複動油圧シリンダ直押式
	伸縮装置	複動油圧シリンダ直押式及びワイヤロープ式
	旋回装置	油圧モータ駆動ウォーム歯車減速式、ボールベアリング式
アウトリガ		全油圧式H型、箱形断面溶接構造、スライド・ジャッキ各個操作装置付
	張出幅	1.94m／3.0m／4.1m／4.4m
油圧ポンプ		ギヤポンプ
作動油タンク容量		約90L
操作装置	デッキ部	デッキ垂直・水平移動、ブーム旋回、ブーム伸縮、ブーム起伏、デッキ旋回、アクセル、緊急停止、自動格納、非常用ポンプ、デッキ水平調整、音量調整、エンジン始動・停止、〔モニタ機能:AMC限界、緊急停止、モーメント表示、AMC電源、AMC異常、ブーム格納位置、デッキ格納位置〕
	旋回台部	ブーム旋回、ブーム伸縮、ブーム起伏、デッキ旋回、デッキ水平調整、自動格納、アクセル、非常用ポンプ、緊急停止、非常スイッチ〔モニタ機能:デッキ旋回角度、ブーム長さ、ブーム旋回角度、ブーム起伏角度、アウトリガ張出幅、作業半径、緊急停止、AMC限界・異常〕
	キャリヤ部	エンジン始動・停止、アクセル、アウトリガ張出・格納〔アウトリガ張出モニタ〕
制御装置		起伏速度制御装置、旋回速度制御装置、デッキ・ブーム自動格納装置、オートアクセル装置（レバー操作に連動）
安全装置		過負荷防止装置（AMC）、音声警報装置、車両・ブーム干渉防止装置、ブーム・デッキ干渉防止装置、フットスイッチ（デッキ部）、操作ボックスガード、操作レバーガード、非常用ポンプ、緊急停止装置（表示灯付）、ジャッキインタロック装置、ブームインタロック装置、アウトリガインジケータ、油圧シリンダロック装置、油圧安全弁、水準器
標準装置		積算計（アワメータ）
標準付属品		盤木、タイヤ歯止め
オプション		デッキ自動運転装置、デッキ車幅飛出防止装置、作業状態表示装置（地上高さ、作業半径、積載可能荷重）、干渉防止解除装置、電源取出（AC　100V　10A）、キャブ上デッキ、作業灯（デッキ部）、ジャッキマーカーランプ、排出ガス浄化装置警報、安全ベルト、工具、グリースポンプ、発動発電機（100V、1.6kVA（50Hz/60Hz））
架装対象車		3.5t車級

■作業範囲図

アウトリガ最大張出

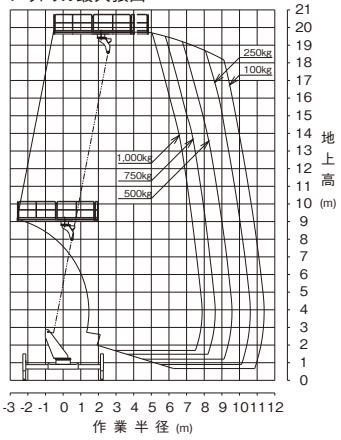

アウトリガ中間2張出

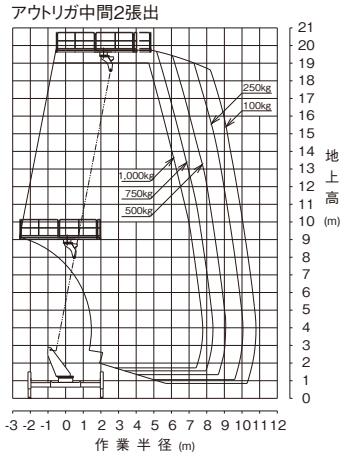

アウトリガ中間1張出

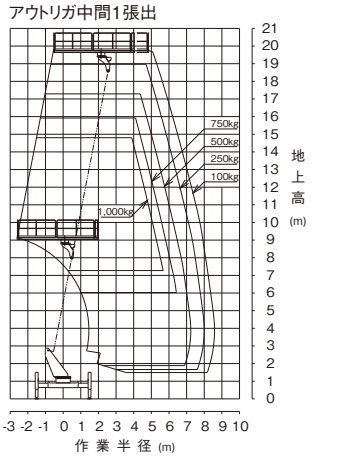

アウトリガ最小張出

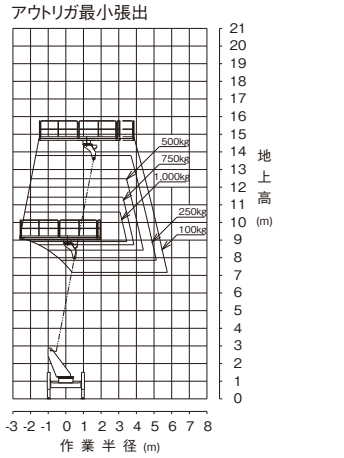

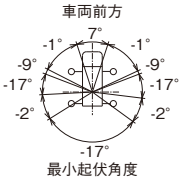

注意

1.作業範囲は水平堅土上に於けるものでブームのたわみは含んでおりません。
2.全アウトリガ最大張出時の性能は全周同一です。
3.本機は、キャブやアウトリガ等とブーム、デッキとの干渉を避けるため、
　ブーム旋回位置により最小起伏角度が異なります。

※起伏角度-6°以下の領域ではデッキ旋回角度の制限があります。

高所作業車	**AT-270TG（Ⅱ）**

■全体図（単位mm）（$\frac{1}{50}$）

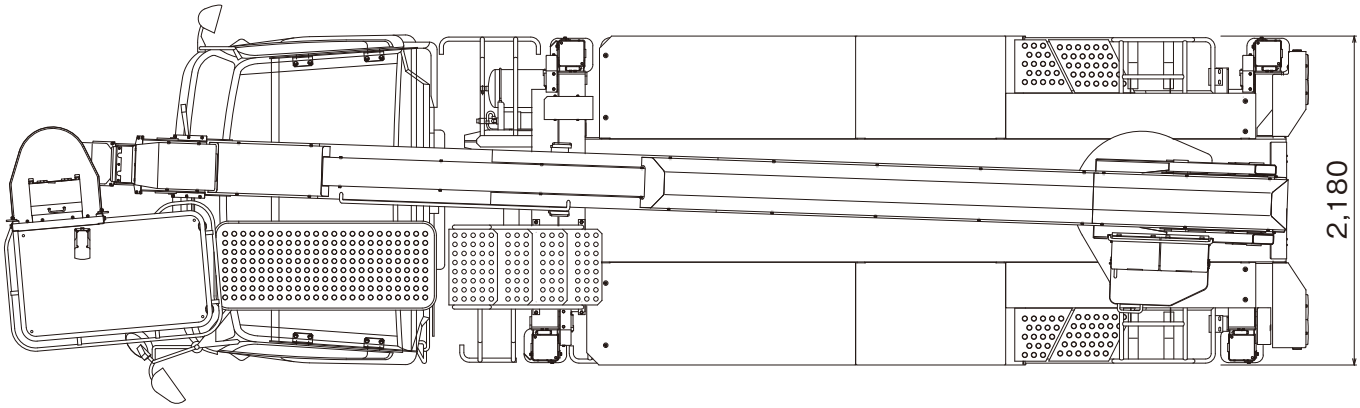

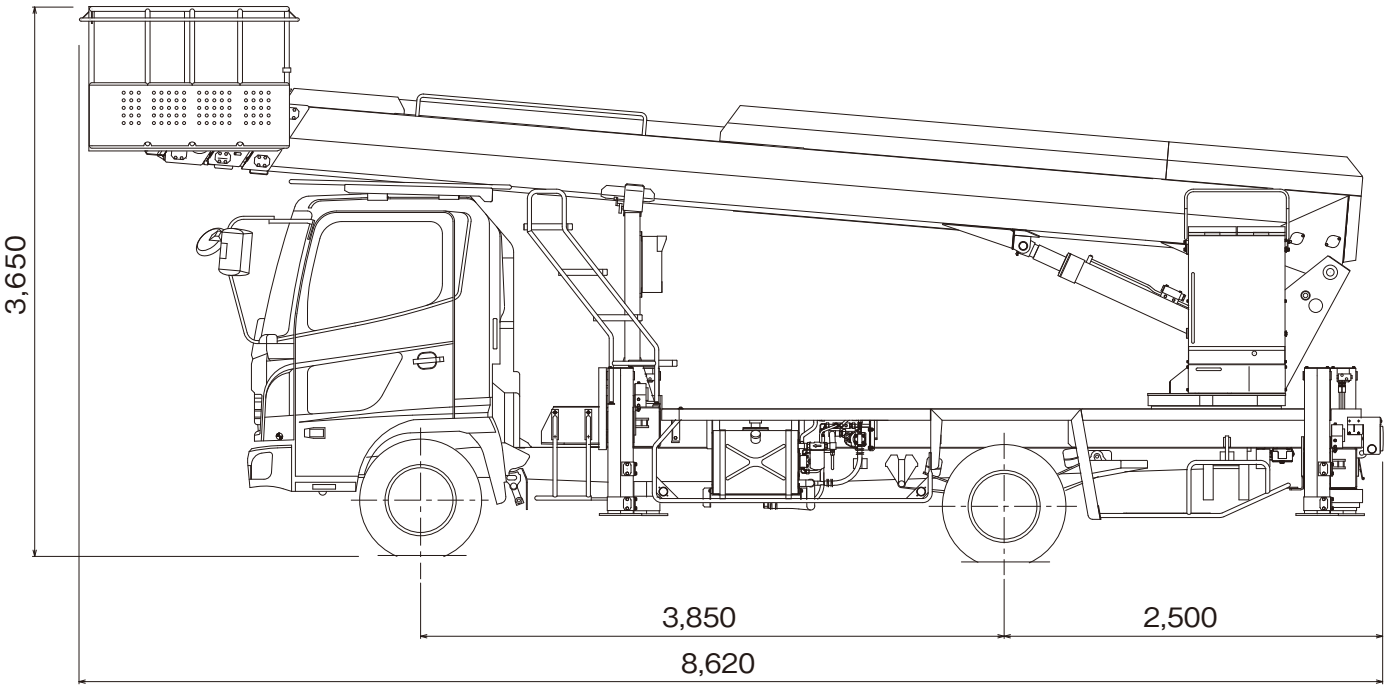

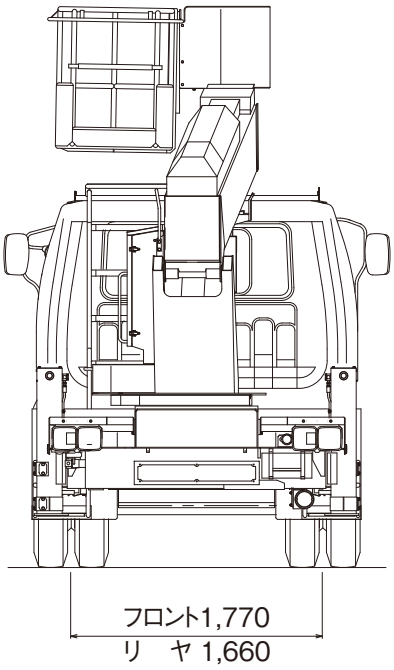

※架装車により異なります。

高所作業車　AT-270TG（Ⅱ）

■主要諸元

		AT-270TG（Ⅱ）
バスケット	積載荷重	200kg又は2名
	最大地上高	27.0m
	最大作業半径	15.4m
	内寸法(長さ×幅×深さ)	0.7m×1.2m×0.9m
	スイング角度	左97°～右103°
バスケット装置	バスケット	パイプ製
	自動水平装置	複動油圧シリンダ上下連動式
	スイング装置	電動モータ駆動歯車減速式
	リモコン装置	電気式(有線)
ブーム	起伏角度／上げ速度	-12°～80°/50s
	長さ	8.0m～25.52m
	伸ばし速度	17.52m/60s
	旋回角度／速度	360°連続／1.0min^{-1}{rpm}
	形式	4段油圧同時伸縮式、箱形断面溶接構造
	起伏装置	複動油圧シリンダ直押式
	伸縮装置	複動油圧シリンダ直押式及びワイヤロープ式
	旋回装置	油圧モータ駆動ウォーム歯車減速式、ボールベアリング式
油圧ポンプ		ギヤポンプ
作動油タンク容量		約110L
アウトリガ		全油圧式H型、箱形断面溶接構造、スライド・ジャッキ各個操作装置付
	張出幅	最大:4.4m、中間2:3.6m、中間1;2.84m、最小:1.94m
最大ジャッキ反力		4,800kg
操作装置	(上部)バスケット部	垂直・水平移動、ブーム旋回、ブーム伸縮、ブーム起伏、バスケットスイング、ブーム自動格納、エンジン始動・停止、アクセル(2速、オートアクセル)、緊急停止、非常用ポンプ、垂直・水平一個別切替 [AMC限界、緊急停止、垂直・水平選択、個別選択の各モニタ]
	旋回台部	ブーム旋回、ブーム伸縮、ブーム起伏、ブーム自動格納、アクセル(2速、オートアクセル)、緊急停止(表示灯付)、非常用ポンプ、非常スイッチ、バスケット水平調整、下部操作スイッチ
	(上部)アウトリガ部	アウトリガ張出・格納、エンジン始動・停止、アクセル(2速、オートアクセル)
制御装置		垂直・水平移動装置、起伏・旋回速度制御装置、緩起動・緩停止装置、ストロークエンドクッション装置、バスケット・ブーム自動格納装置、オートアクセル装置(レバー及びスイッチ操作に連動)
安全装置		AMC(過負荷防止装置、ブーム干渉防止機能付、自己診断機能付)、フットスイッチ(バスケット部)、手すりガード、操作レバーガード、安全ベルト用ロープ掛け、非常用ポンプ、緊急停止装置(表示灯付)、ジャッキインタロック装置、ブームインタロック装置、アウトリガインジケータ、油圧シリンダロック装置、シフトレバーインタロック装置、パーキングブレーキ警報装置、PTO切り忘れ警報装置、油圧安全弁、水準器
装備品		積算計(アワメータ)
標準付属品		盤木(ゴム製)、タイヤ歯止め(樹脂製)
オプション		作業灯(バスケット部)、100V電源取出口(定格100V-10A)、タッチスイッチ、起伏シリンダ用ブーツ、下部比例操作装置、盤木(木製)、安全ベルト、工具、グリースポンプ、黄色マーカランプ、アウトリガ部照明、排出ガス浄化装置警報(バスケット部)
架装対象車		4.0t車クラス

■作業範囲図

積載荷重100kg

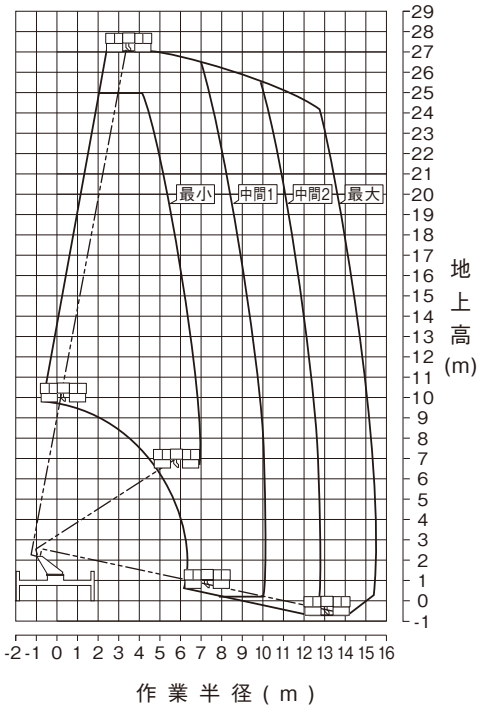

積載荷重200kg

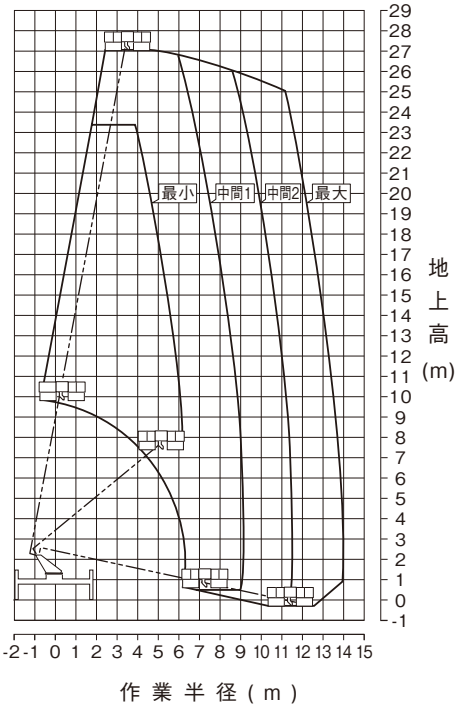
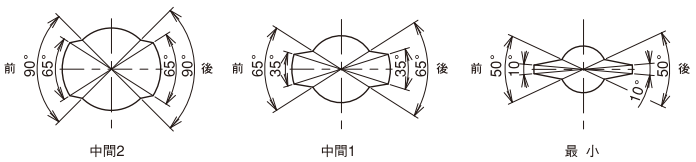
注意
1.作業半径は水平堅土上におけるもので、ブームのたわみは含んでいません。
2.最大、中間2、中間1、最小はアウトリガ張出幅を示します。
3.作業範囲は左右方向におけるもので、前後方向はアウトリガ張出幅最大と同じです。
4.旋回角度によって、作業範囲は下図のように連続的に変化します。