油圧式オールテレーンクレーン　ATF100G-4　最大吊上能力 100 ton

■全体図（単位mm）（$\frac{1}{100}$）

■ 公道走行状態

（公道走行時の注意事項）

1. ジブ･サブウインチ･カウンタウエイト装置およびホースリールを別送しなければなりません。
2. 道路運送車両の保安基準による保安基準緩和の認定が必要です。
3. 新規開発車両証明制度による（準）適合証明書の交付を受けていますが、通行条件は経路ごとの道路管理者の算定結果によって付与されます。

39.8 t

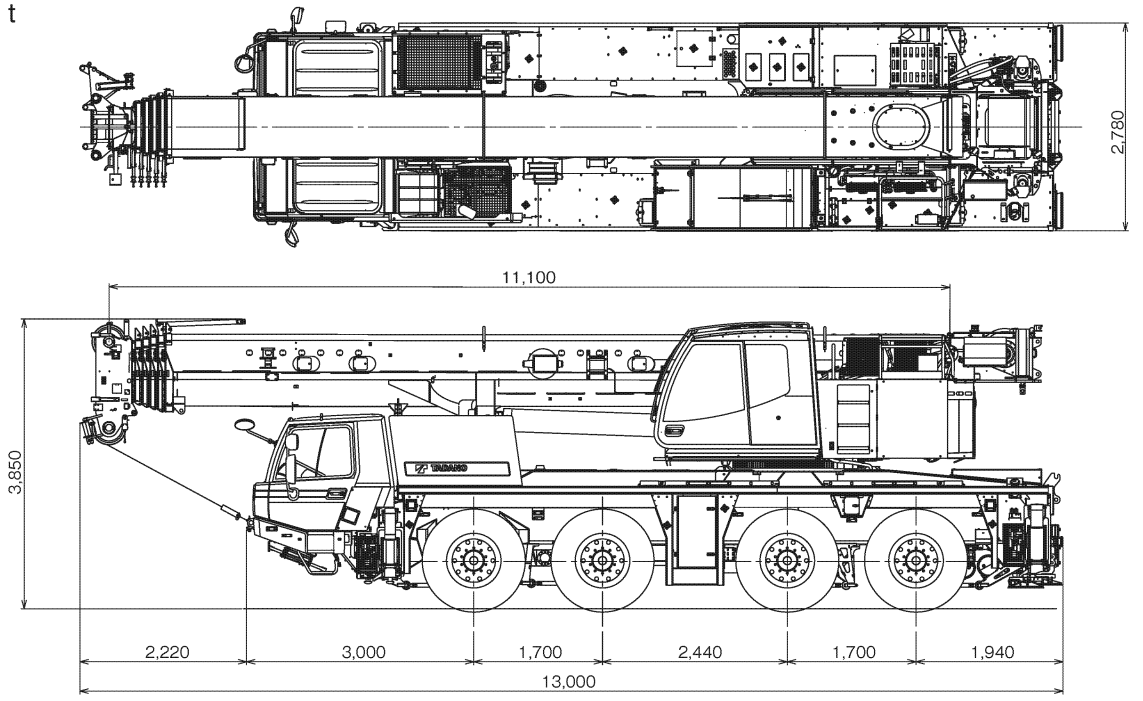

■ 構内移動姿勢

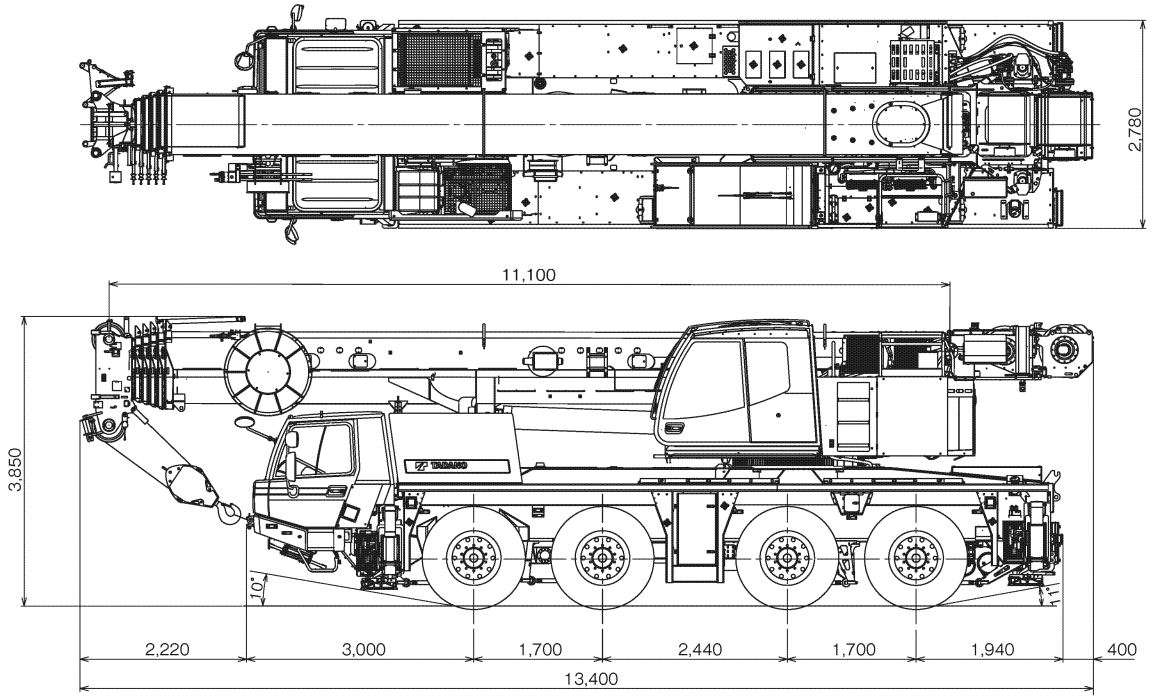

＋150mm 、－50mm（サスペンション）

最低地上高：220mm

油圧式オールテレーンクレーン　ATF100G-4　最大吊上能力 100 ton

■ 最小直角通路幅

単位(mm)

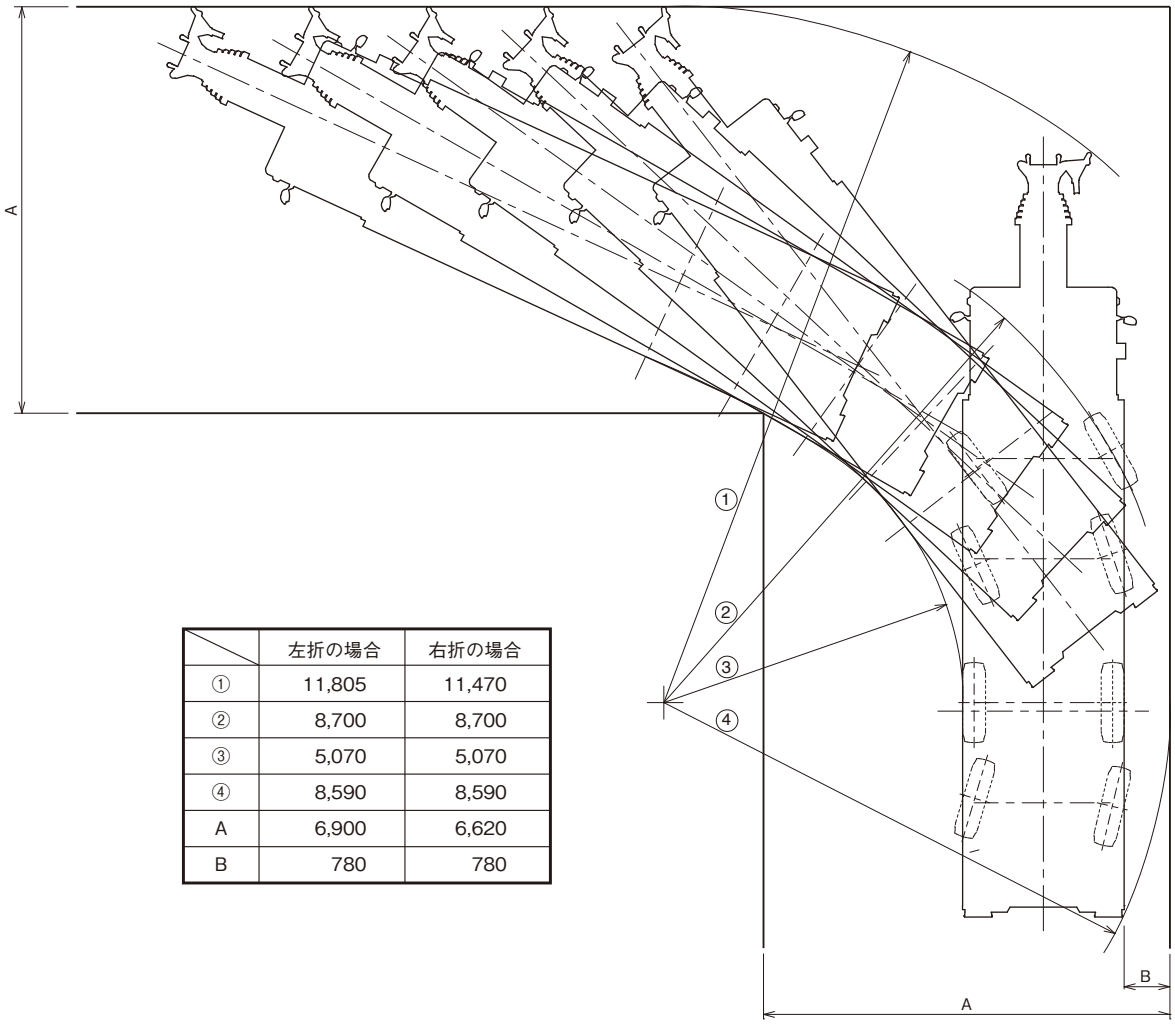

	左折の場合	右折の場合
①	11,805	11,470
②	8,700	8,700
③	5,070	5,070
④	8,590	8,590
A	6,900	6,620
B	780	780

■ アウトリガ張出幅･テールスイング

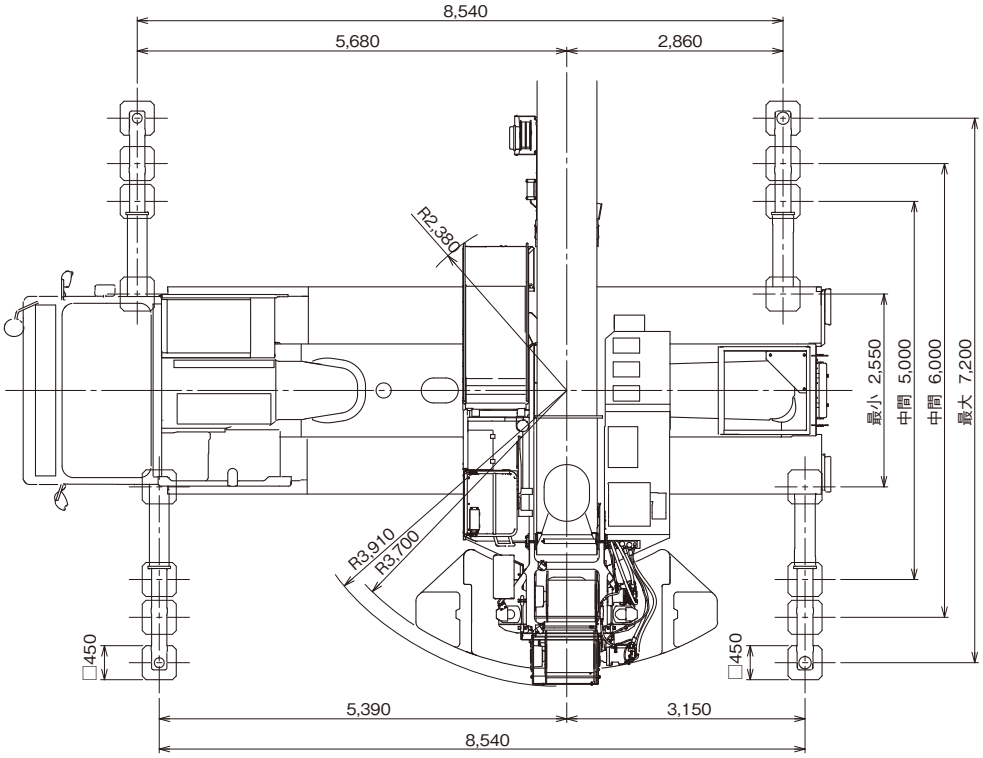

油圧式オールテレーンクレーン　ATF100G-4　最大吊上能力 100 ton

ブーム

■ 作業範囲図

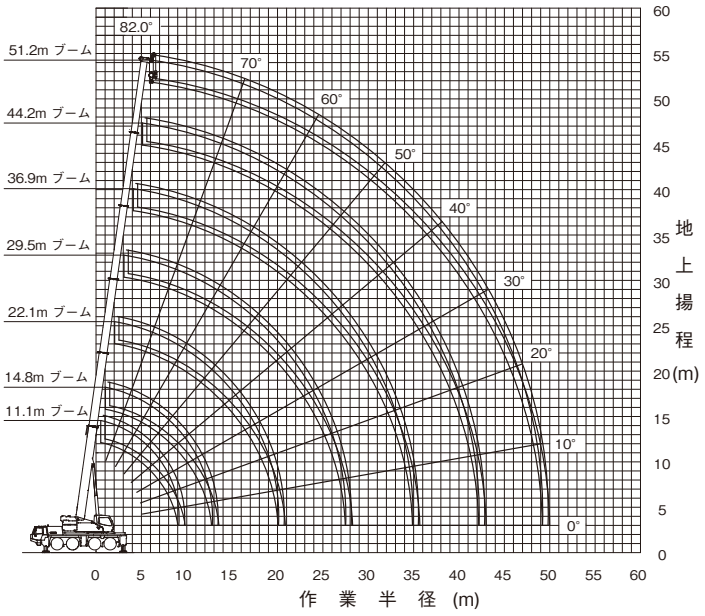

（注） 1. 上図はブームのたわみを含んでいません。
2. A性能を図示しています。

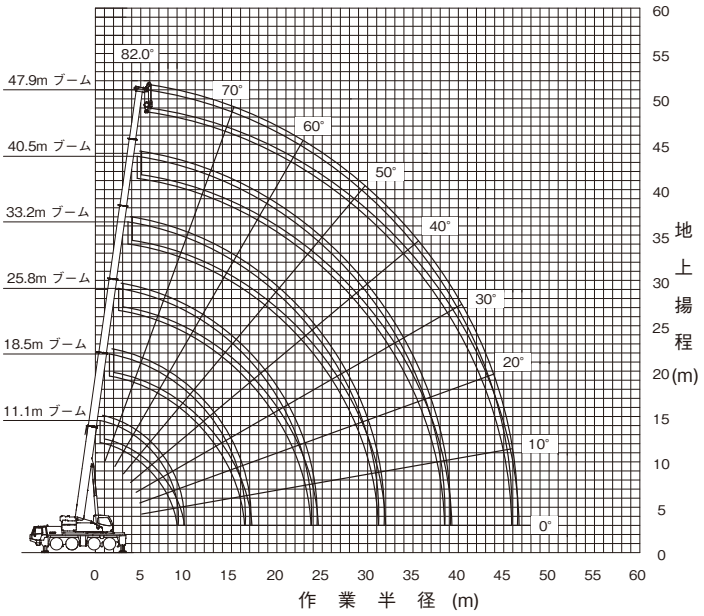

（注） 1. 上図はブームのたわみを含んでいません。
2. A性能を図示しています。

■ 定格総荷重表（注意事項）

◆定格総荷重表の性能区分A～Tは、下表のとおりです。

アウトリガ張出幅＼カウンタウエイト	25 t	21 t	15 t	9 t	5 t	0 t
7.2 m	A	B	C	D	E	F
6.0 m	G	H	I	J	K	L
5.0 m	M	N	O	P	Q	R
2.55 m						S、T

※同じ性能区分・ブーム長さでも、ブームの伸長状態によって定格総荷重が異なります。
※S,T性能は22.1mブームまでで、作業領域は図のようになります。

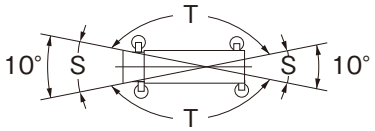

◆定格総荷重は、つり具質量とフック質量（55tフック:650kg、18tフック:300kg、5.6tフック:150kg）を含んだ値を示します。
◆定格総荷重は、ブームのたわみを含んだ実際の作業半径に基づいています。
◆定格総荷重表中の標準巻掛本数より少ない本数で使用する場合、最大荷重の上限は下表のとおりです。

巻掛本数	11本	10本	9本	8本	7本	6本	5本	4本	3本	2本	1本
最大荷重	54.6t	50.2t	45.6t	40.9t	36.1t	31.3t	26.3t	21.3t	16.1t	11.0t	5.6t

◆シングルトップ使用時の巻掛本数は1本（5.6tフック使用）で、定格総荷重はブームの定格総荷重からブームに取り付けられているフックの質量を差し引いた値とし、かつ上限は5.6tです。
◆定格総荷重はアウトリガを水平堅土上に設置したときの値です。
◆定格総荷重表は、風による影響を含んでいません。瞬間最大風速が10m／s以上の風速では、クレーン作業を中止してください。

定格総荷重表中の線、および用語説明

◆太線より上側はクレーンの強度に、下側はクレーンの安定に基づいています。
◆「ピン無最大荷重」は、Bピン（ブーム固定ピン）を挿入していないときの定格総荷重の上限を示します。
◆「θ(°)」は、無負荷状態で作動可能なブーム起伏角度範囲を示します。
◆「主巻時・標準巻掛本数」は、主巻使用時の標準巻掛本数を示します。
◆「補巻時・標準巻掛本数」は、補巻使用時の標準巻掛本数を示し、主巻よりもワイヤロープ長さが短いため、巻掛本数が少なくなる場合があります。
◆「補巻時・最大荷重」は補巻使用時の定格総荷重の上限を示します。

油圧式オールテレーンクレーン　ATF100G-4　最大吊上能力 100 ton

■A性能

ブーム

単位:t

性能ブロック	1	1	9	1	9	10	2	1	10	11	2	1	11	2	1	12	2	1	2	3	1	5	4	1	6	1	7	1	1	8
性能番号	1	1	23	2	24	25	12	3	26	27	13	4	28	14	5	29	15	6	16	17	7	19	18	8	20	9	21	10	11	22
ブーム長さ(m) / 作業半径(m)	※11.1	11.1	14.8		18.5				22.1				25.8			29.5			33.2			36.9			40.5		44.2		47.9	51.2
2.3	100.0																													
2.5	90.0	54.6																												
3.0	81.6	54.6	54.6	35.0	54.6	50.0	35.0	29.9																						
3.5	74.6	54.6	54.6	35.0	54.6	50.0	35.0	27.8	45.6	45.6	35.0	29.3																		
4.0	68.3	54.6	54.6	35.0	53.9	50.0	35.0	26.0	45.6	45.6	35.0	27.6	40.9	34.2	25.3															
4.5	62.6	54.6	54.6	33.7	49.8	50.0	35.0	24.4	45.6	45.6	35.0	26.1	40.9	34.2	24.2															
5.0	57.8	54.1	53.4	32.0	46.3	50.0	34.8	22.9	42.7	45.6	35.0	24.7	38.8	34.2	23.1	31.3	28.5	22.0												
6.0	50.0	47.1	46.7	29.1	40.4	45.6	32.0	20.6	37.2	44.8	33.7	22.4	34.6	34.2	21.2	31.1	28.5	21.1	23.8	20.9	17.3									
7.0	42.5	41.3	40.9	26.8	35.8	40.5	29.6	18.6	32.8	39.8	31.5	20.5	31.1	32.7	19.2	28.7	28.5	19.7	23.8	20.9	17.3	19.7	16.1	14.8	15.8	12.9				
8.0	36.6	34.5	35.6	24.8	32.1	35.7	27.6	17.0	29.3	35.8	29.5	18.9	27.7	30.8	17.2	26.1	28.5	18.3	23.8	20.9	16.2	19.7	16.1	14.8	15.8	12.9	12.9	11.0		
9.0	24.9	23.3	31.4	23.2	29.0	31.5	25.9	15.7	26.4	31.8	27.0	17.5	24.9	29.1	15.6	23.9	28.5	17.0	22.1	20.6	15.1	19.7	16.1	14.8	15.8	12.9	12.9	11.0	10.2	
10.0			28.0	21.8	26.4	28.1	24.1	14.5	23.9	28.4	24.8	16.3	22.6	27.7	14.3	21.9	28.5	15.5	20.7	19.5	14.1	18.5	16.1	14.1	15.8	12.9	12.9	11.0	10.2	8.9
11.0			24.4	20.6	23.9	24.6	22.4	13.4	21.8	25.0	22.9	15.1	20.6	26.4	13.2	20.0	26.1	14.2	19.2	18.5	13.2	17.4	15.4	13.3	15.6	12.9	12.9	11.0	10.2	8.9
12.0			20.4	19.6	20.7	21.3	20.9	12.5	20.0	21.7	21.3	14.0	18.9	23.1	12.2	18.3	22.8	13.1	17.7	17.6	12.1	16.4	14.6	12.6	14.8	12.6	12.9	11.0	10.2	8.9
14.0					16.0	16.6	18.4	11.1	16.2	16.9	18.5	12.3	16.1	18.3	10.6	15.6	17.9	11.4	15.2	16.0	10.4	14.3	13.3	11.4	13.3	11.5	12.2	11.0	10.2	8.9
16.0					12.4	12.8	14.3	10.0	12.9	13.6	15.1	10.9	13.3	14.9	9.3	13.5	14.6	10.0	13.3	14.7	9.1	12.4	12.2	10.3	11.9	10.5	11.1	10.6	10.2	8.9
18.0									10.5	11.3	12.7	9.8	10.9	12.5	8.3	11.3	12.2	8.9	11.7	12.6	8.1	10.9	11.2	9.2	10.4	9.6	10.1	9.9	9.3	8.7
20.0									7.3	7.9	9.0	9.0	9.0	10.6	7.5	9.4	10.3	8.0	9.9	10.7	7.2	9.6	10.2	8.2	9.2	8.5	9.0	9.2	8.6	8.0
22.0													7.5	9.1	6.8	8.0	8.8	7.2	8.4	9.2	6.5	8.4	9.3	7.4	8.2	7.6	8.0	8.5	7.9	7.4
24.0																6.8	7.6	6.6	7.2	7.9	5.9	7.2	8.1	6.7	7.3	6.9	7.2	7.6	7.1	6.9
26.0																5.8	6.6	6.1	6.2	6.9	5.3	6.2	7.1	6.2	6.3	6.3	6.4	6.9	6.4	6.2
28.0																			5.4	6.1	4.9	5.4	6.3	5.7	5.5	5.7	5.7	6.2	5.8	5.6
30.0																			4.7	5.4	4.5	4.7	5.6	5.2	4.8	5.2	5.0	5.5	5.2	5.1
32.0																						4.1	5.0	4.9	4.2	4.8	4.3	4.8	4.6	4.6
34.0																						3.6	4.4	4.5	3.7	4.4	3.8	4.3	4.1	4.1
36.0																									3.2	4.0	3.4	3.9	3.6	3.6
38.0																									2.8	3.6	3.0	3.4	3.2	3.2
40.0																											2.6	3.1	2.8	2.8
42.0																											2.2	2.7	2.5	2.5
44.0																													2.2	2.2
46.0																														1.9
48.0																														1.7
ピン無最大荷重	21.5	21.5	21.8	23.0	17.6	21.4	27.6	15.4	17.7	20.1	21.3	22.3	17.8	20.3	16.3	18.0	18.8	20.3	17.3	18.4	16.1	18.3	16.1	14.8	15.8	12.9	12.9	11.0	10.2	8.9
θ(°)	0～82		0～82		0～82				0～82				0～82			0～82			0～82			0～82			0～82		0～82		0～82	0～82
伸長状態(伸長割合%)																														
伸縮ブーム1	0	0	46	0	92	46	0	0	92	46	0	0	92	0	0	92	46	0	92	46	0	92	46	0	92	0	92	46	92	100
伸縮ブーム2	0	0	0	0	0	46	0	0	46	46	0	0	46	46	0	46	46	0	46	46	0	92	46	46	92	92	92	92	92	100
伸縮ブーム3	0	0	0	0	0	0	0	0	0	46	46	0	46	46	0	46	46	46	46	46	92	46	46	92	92	92	92	92	92	100
伸縮ブーム4	0	0	0	0	0	0	46	0	0	0	46	46	0	46	92	46	46	92	46	46	92	46	92	92	46	92	92	92	92	100
伸縮ブーム5	0	0	0	46	0	0	46	92	0	0	46	92	0	46	92	0	46	92	46	92	92	46	92	92	46	92	46	92	92	100
標準フック	55t×2	55t	55t		55t				55t				55t			55t			55t			55t	18t		18t		18t		18t	18t
フック重量	650kg×2	650kg	650kg		650kg				650kg				650kg			650kg			650kg			650kg	300kg		300kg		300kg		300kg	300kg
主巻時標準巻掛本数	20	11	11	7	11	10	7	6	9		7	6	8	7	5	6		5	5	4		4	3		3		3	2	2	2
補巻時標準巻掛本数	20	11	11	7	9		7	6	8		7	6	6		5	6		5	5	4		4	3		3		3	2	2	2
補巻時最大荷重	－	54.6	54.6	35.0	45.6		35.0	29.9	40.9		35.0	29.3	31.3		25.3	31.3	28.5	22.0	23.8	20.9	17.3	19.7	16.1	14.8	15.8	12.9	12.9	11.0	10.2	8.9

注)カウンタウエイト 25t、アウトリガ張出幅　7.2m　　※印はアタッチメント付き、後方限定の値です。

■B性能

ブーム

単位:t

性能ブロック	1	9	1	9	10	2	1	10	11	2	1	11	2	1	12	2	1	2	3	1	5	4	1	6	1	7	1	1	8
性能番号	1	23	2	24	25	12	3	26	27	13	4	28	14	5	29	15	6	16	17	7	19	18	8	20	9	21	10	11	22
ブーム長さ(m) / 作業半径(m)	11.1	14.8		18.5				22.1				25.8			29.5			33.2			36.9			40.5		44.2		47.9	51.2
2.5	54.6																												
3.0	54.6	54.6	35.0	54.6	50.0	35.0	29.9																						
3.5	54.6	54.6	35.0	54.6	50.0	35.0	27.8	45.6	45.6	35.0	29.3																		
4.0	54.6	54.6	35.0	53.9	50.0	35.0	26.0	45.6	45.6	35.0	27.6	40.9	34.2	25.3															
4.5	54.6	54.6	33.7	49.8	50.0	35.0	24.4	45.6	45.6	35.0	26.1	40.9	34.2	24.2															
5.0	53.8	53.4	32.0	46.3	50.0	34.8	22.9	42.7	45.6	35.0	24.7	38.8	34.2	23.1	31.3	28.5	22.0												
6.0	46.8	46.5	29.1	40.4	45.6	32.0	20.6	37.2	44.8	33.7	22.4	34.6	34.2	21.2	31.1	28.5	21.1	23.8	20.9	17.3									
7.0	40.4	40.0	26.8	35.8	40.1	29.6	18.6	32.8	39.8	31.5	20.5	31.1	32.7	19.2	28.7	28.5	19.7	23.8	20.9	17.3	19.7	16.1	14.8	15.8	12.9				
8.0	34.5	34.8	24.8	32.1	34.9	27.6	17.0	29.3	35.2	29.5	18.9	27.7	30.8	17.2	26.1	28.5	18.3	23.8	20.9	16.2	19.7	16.1	14.8	15.8	12.9	12.9	11.0		
9.0	23.3	30.6	23.2	29.0	30.8	25.9	15.7	26.4	31.0	27.0	17.5	24.9	29.1	15.6	23.9	28.5	17.0	22.1	20.6	15.1	19.7	16.1	14.8	15.8	12.9	12.9	11.0	10.2	
10.0		26.0	21.8	25.5	26.2	24.1	14.5	23.9	26.6	24.8	16.3	22.6	27.7	14.3	21.9	27.8	15.5	20.7	19.5	14.1	18.5	16.1	14.1	15.8	12.9	12.9	11.0	10.2	8.9
11.0		22.1	20.6	21.6	22.3	22.4	13.4	21.8	22.7	22.9	15.1	20.6	24.2	13.2	20.0	23.8	14.2	19.2	18.5	13.2	17.4	15.4	13.3	15.6	12.9	12.9	11.0	10.2	8.9
12.0		19.1	19.6	18.7	19.3	20.9	12.5	18.9	19.7	21.3	14.0	18.9	21.1	12.2	18.3	20.7	13.1	17.7	17.6	12.1	16.4	14.6	12.6	14.8	12.6	12.9	11.0	10.2	8.9
14.0				14.3	14.9	16.8	11.1	14.5	15.3	16.8	12.3	14.9	16.6	10.6	15.4	16.3	11.4	15.2	16.0	10.4	14.3	13.3	11.4	13.3	11.5	12.2	11.0	10.2	8.9
16.0				11.3	11.9	13.7	10.0	11.4	12.2	13.7	10.9	11.8	13.5	9.3	12.3	13.2	10.0	12.8	13.6	9.1	12.4	12.2	10.3	11.9	10.5	11.1	10.6	10.2	8.9
18.0								9.2	9.9	11.4	9.8	9.5	11.2	8.3	10.0	10.9	8.9	10.5	11.3	8.1	10.5	11.2	9.2	10.4	9.6	10.1	9.9	9.3	8.7
20.0								7.3	7.9	9.0	9.0	7.8	9.4	7.5	8.3	9.1	8.0	8.7	9.5	7.2	8.7	9.7	8.2	8.9	8.5	9.0	9.2	8.6	8.0
22.0												6.5	8.1	6.8	6.9	7.7	7.2	7.3	8.1	6.5	7.3	8.3	7.4	7.5	7.6	7.7	8.2	7.9	7.4
24.0															5.8	6.6	6.6	6.2	7.0	5.9	6.2	7.2	6.7	6.4	6.9	6.5	7.1	6.8	6.8
26.0															4.9	5.7	6.1	5.3	6.1	5.3	5.3	6.2	6.2	5.4	6.3	5.6	6.1	5.9	5.9
28.0																		4.6	5.3	4.9	4.6	5.5	5.7	4.7	5.5	4.9	5.4	5.1	5.1
30.0																		4.0	4.7	4.5	3.9	4.8	5.1	4.0	4.9	4.2	4.7	4.5	4.5
32.0																					3.4	4.3	4.6	3.5	4.3	3.6	4.2	3.9	3.9
34.0																					2.9	3.8	4.1	3.0	3.8	3.2	3.7	3.4	3.4
36.0																								2.6	3.4	2.7	3.2	3.0	3.0
38.0																								2.2	3.1	2.4	2.9	2.6	2.6
40.0																										2.1	2.6	2.3	2.3
42.0																										1.8	2.3	2.0	2.0
44.0																												1.7	1.7
46.0																													1.5
48.0																													1.3
ピン無最大荷重	21.5	21.8	23.0	17.6	21.4	27.6	15.4	17.7	20.1	21.3	22.3	17.8	20.3	16.3	18.0	18.8	20.3	17.3	18.4	16.1	18.3	16.1	14.8	15.8	12.9	12.9	11.0	10.2	8.9
θ(°)	0～82	0～82		0～82				0～82				0～82			0～82			0～82			0～82			0～82		0～82		0～82	0～82
伸長状態(伸長割合%)																													
伸縮ブーム1	0	46	0	92	46	0	0	92	46	0	0	92	0	0	92	46	0	92	46	0	92	46	0	92	0	92	46	92	100
伸縮ブーム2	0	0	0	0	46	0	0	46	46	0	0	46	46	0	46	46	0	46	46	0	92	46	46	92	92	92	92	92	100
伸縮ブーム3	0	0	0	0	0	0	0	0	46	46	0	46	46	0	46	46	46	46	46	92	46	46	92	92	92	92	92	92	100
伸縮ブーム4	0	0	0	0	0	46	0	0	0	46	46	0	46	92	46	46	92	46	46	92	46	92	92	46	92	92	92	92	100
伸縮ブーム5	0	0	46	0	0	46	92	0	0	46	92	0	46	92	0	46	92	46	92	92	46	92	92	46	92	46	92	92	100
標準フック	55t	55t		55t				55t				55t			55t			55t			55t	18t		18t		18t		18t	18t
フック重量	650kg	650kg		650kg				650kg				650kg			650kg			650kg			650kg	300kg		300kg		300kg		300kg	300kg
主巻時標準巻掛本数	11	11	7	11	10	7	6	9		7	6	8	7	5	6		5	5	4		4	3		3		3	2	2	2
補巻時標準巻掛本数	11	11	7	9		7	6	8		7	6	6		5	6		5	5	4		4	3		3		3	2	2	2
補巻時最大荷重	54.6	54.6	35.0	45.6		35.0	29.9	40.9		35.0	29.3	31.3		25.3	31.3	28.5	22.0	23.8	20.9	17.3	19.7	16.1	14.8	15.8	12.9	12.9	11.0	10.2	8.9

注)カウンタウエイト 21t、アウトリガ張出幅　7.2m

油圧式オールテレーンクレーン　ATF100G-4　最大吊上能力 100 ton

■C性能

ブーム

単位:t

性能ブロック	1	9	1	9	10	2	1	10	11	2	1	11	2	1	12	2	1	2	3	1	5	4	1	6	1	7	1	1	8
性能番号	1	23	2	24	25	12	3	26	27	13	4	28	14	5	29	15	6	16	17	7	19	18	8	20	9	21	10	11	22
ブーム長さ(m) 作業半径(m)	11.1	14.8		18.5				22.1				25.8			29.5			33.2			36.9			40.5		44.2		47.9	51.2
2.5	54.6																												
3.0	54.6	54.6	35.0	54.6	50.0	35.0	29.9																						
3.5	54.6	54.6	35.0	54.6	50.0	35.0	27.8	45.6	45.6	35.0	29.3																		
4.0	54.6	54.6	35.0	53.9	50.0	35.0	26.0	45.6	45.6	35.0	27.6	40.9	34.2	25.3															
4.5	54.6	54.6	33.7	49.8	50.0	35.0	24.4	45.6	45.6	35.0	26.1	40.9	34.2	24.2															
5.0	53.4	53.1	32.0	46.3	50.0	34.8	22.9	42.7	45.6	35.0	24.7	38.8	34.2	23.1	31.3	28.5	22.0												
6.0	45.5	45.1	29.1	40.4	45.3	32.0	20.6	37.2	44.8	33.7	22.4	34.6	34.2	21.2	31.1	28.5	21.1	23.8	20.9	17.3									
7.0	39.0	38.6	26.8	35.8	38.7	29.6	18.6	32.8	39.0	31.5	20.5	31.1	32.7	19.2	28.7	28.5	19.7	23.8	20.9	17.3	19.7	16.1	14.8	15.8	12.9				
8.0	33.7	33.0	24.8	32.1	33.2	27.6	17.0	29.3	33.7	29.5	18.9	27.7	30.8	17.2	26.1	28.5	18.3	23.8	20.9	16.2	19.7	16.1	14.8	15.8	12.9	12.9	11.0		
9.0	23.3	26.7	23.2	26.1	26.9	25.9	15.7	26.4	27.3	27.0	17.5	24.9	29.0	15.6	23.9	28.5	17.0	22.1	20.6	15.1	19.7	16.1	14.8	15.8	12.9	12.9	11.0	10.2	
10.0		22.1	21.8	21.6	22.3	24.1	14.5	21.9	22.8	24.6	16.3	22.3	24.3	14.3	21.9	23.9	15.5	20.7	19.5	14.1	18.5	16.1	14.1	15.8	12.9	12.9	11.0	10.2	8.9
11.0		18.8	20.5	18.3	18.9	21.0	13.4	18.5	19.3	21.1	15.1	18.9	20.8	13.2	19.5	20.5	14.2	19.2	18.5	13.2	17.4	15.4	13.3	15.6	12.9	12.9	11.0	10.2	8.9
12.0		16.0	17.8	15.5	16.2	18.3	12.5	15.7	16.6	18.4	14.0	16.2	18.1	12.2	16.7	17.7	13.1	17.3	17.6	12.1	16.4	14.6	12.6	14.8	12.6	12.9	11.0	10.2	8.9
14.0				11.6	12.2	14.2	11.1	11.8	12.6	14.2	12.3	12.2	14.0	10.6	12.7	13.6	11.4	13.2	14.1	10.4	13.2	13.3	11.4	13.3	11.5	12.2	11.0	10.2	8.9
16.0				8.9	9.5	11.4	10.0	9.1	9.9	11.4	10.9	9.5	11.2	9.3	10.0	10.9	10.0	10.5	11.3	9.1	10.5	11.5	10.3	10.6	10.5	10.8	10.6	10.2	8.9
18.0								7.2	7.9	9.4	9.8	7.5	9.2	8.3	8.0	8.8	8.9	8.5	9.3	8.1	8.5	9.5	9.2	8.6	9.6	8.8	9.4	9.1	8.7
20.0								5.7	6.5	7.9	8.3	6.0	7.7	7.5	6.5	7.3	8.0	7.0	7.7	7.2	6.9	7.9	8.2	7.1	8.0	7.3	7.8	7.6	7.6
22.0												4.9	6.5	6.8	5.3	6.1	7.2	5.8	6.5	6.5	5.8	6.7	7.0	5.9	6.8	6.1	6.6	6.4	6.4
24.0															4.4	5.2	6.2	4.8	5.6	5.9	4.8	5.8	6.1	4.9	5.8	5.1	5.6	5.4	5.4
26.0															3.6	4.4	5.4	4.0	4.8	5.3	4.0	5.0	5.3	4.1	5.0	4.3	4.8	4.6	4.6
28.0																		3.4	4.1	4.6	3.4	4.3	4.6	3.5	4.4	3.7	4.2	3.9	3.9
30.0																		2.9	3.6	4.1	2.8	3.7	4.0	2.9	3.8	3.1	3.6	3.4	3.4
32.0																					2.3	3.2	3.5	2.5	3.3	2.6	3.1	2.9	2.9
34.0																					2.0	2.8	3.1	2.0	2.9	2.2	2.7	2.5	2.5
36.0																								1.7	2.5	1.8	2.3	2.1	2.1
38.0																								1.4	2.2	1.5	2.0	1.8	1.8
40.0																										1.3	1.8	1.5	1.5
42.0																										1.0	1.5	1.2	1.2
44.0																												1.0	1.0
46.0																													0.8
48.0																													0.6
ピン無 最大荷重	21.5	21.8	23.0	17.6	21.4	27.6	15.4	17.7	20.1	21.3	22.3	17.8	20.3	16.3	18.0	18.8	20.3	17.3	18.4	16.1	18.3	16.1	14.8	15.8	12.9	12.9	11.0	10.2	8.9
θ(°)	0～82	0～82		0～82				0～82				0～82			0～82			0～82			0～82			0～82		0～82		0～82	0～82
伸長状態(伸長割合%)																													
伸縮ブーム1	0	46	0	92	46	0	0	92	46	0	0	92	0	0	92	46	0	92	46	0	92	46	0	92	0	92	46	92	100
伸縮ブーム2	0	0	0	0	46	0	0	46	46	0	0	46	46	0	46	46	0	46	46	0	92	46	46	92	92	92	92	92	100
伸縮ブーム3	0	0	0	0	0	0	0	0	46	46	0	46	46	0	46	46	46	46	46	92	46	46	92	92	92	92	92	92	100
伸縮ブーム4	0	0	0	0	0	46	0	0	0	46	46	0	46	92	46	46	92	46	46	92	46	92	92	46	92	92	92	92	100
伸縮ブーム5	0	0	46	0	0	46	92	0	0	46	92	0	46	92	0	46	92	46	92	92	46	92	92	46	92	46	92	92	100
標準フック	55t	55t		55t				55t				55t			55t			55t			55t	18t		18t		18t		18t	18t
フック重量	650kg	650kg		650kg				650kg				650kg			650kg			650kg			650kg	300kg		300kg		300kg		300kg	300kg
主巻時標準 巻掛本数	11	11	7	11	10	7	6	9		7	6	8	7	5	6		5	5	4		4	3		3		3	2	2	2
補巻時標準 巻掛本数	11	11	7	9		7	6	8		7	6	6		5	6		5	5	4		4	3		3		3	2	2	2
補巻時 最大荷重	54.6	54.6	35.0	45.6		35.0	29.9	40.9		35.0	29.3	31.3		25.3	31.3	28.5	22.0	23.8	20.9	17.3	19.7	16.1	14.8	15.8	12.9	12.9	11.0	10.2	8.9

注)カウンタウエイト 15t、アウトリガ張出幅　7.2m

■D性能

ブーム

単位:t

性能ブロック	1	9	1	9	10	2	1	10	11	2	1	11	2	1	12	2	1	2	3	1	5	4	1	6	1	7	1	1	8
性能番号	1	23	2	24	25	12	3	26	27	13	4	28	14	5	29	15	6	16	17	7	19	18	8	20	9	21	10	11	22
ブーム長さ(m) 作業半径(m)	11.1	14.8		18.5				22.1				25.8			29.5			33.2			36.9			40.5		44.2		47.9	51.2
2.5	54.6																												
3.0	54.6	54.6	35.0	54.6	50.0	35.0	29.9																						
3.5	54.6	54.6	35.0	54.6	50.0	35.0	27.8	45.6	45.6	35.0	29.3																		
4.0	54.6	54.6	35.0	53.9	50.0	35.0	26.0	45.6	45.6	35.0	27.6	40.9	34.2	25.3															
4.5	54.6	54.6	33.7	49.8	50.0	35.0	24.4	45.6	45.6	35.0	26.1	40.9	34.2	24.2															
5.0	52.5	52.1	32.0	46.3	50.0	34.8	22.9	42.7	45.6	35.0	24.7	38.8	34.2	23.1	31.3	28.5	22.0												
6.0	43.9	43.5	29.1	40.4	43.7	32.0	20.6	37.2	44.0	33.7	22.4	34.6	34.2	21.2	31.1	28.5	21.1	23.8	20.9	17.3									
7.0	36.4	35.6	26.8	35.0	35.9	29.6	18.6	32.8	36.4	31.5	20.5	31.1	32.7	19.2	28.7	28.5	19.7	23.8	20.9	17.3	19.7	16.1	14.8	15.8	12.9				
8.0	28.3	27.5	24.8	26.9	27.7	27.6	17.0	27.2	28.2	29.5	18.9	27.7	30.0	17.2	26.1	28.5	18.3	23.8	20.9	16.2	19.7	16.1	14.8	15.8	12.9	12.9	11.0		
9.0	22.8	22.0	23.2	21.4	22.2	24.6	15.7	21.7	22.7	24.7	17.5	22.2	24.4	15.6	22.9	24.0	17.0	22.1	20.6	15.1	19.7	16.1	14.8	15.8	12.9	12.9	11.0	10.2	
10.0		17.8	19.8	17.3	18.0	20.4	14.5	17.6	18.5	20.5	16.3	18.0	20.2	14.3	18.7	19.8	15.5	19.3	19.5	14.1	18.5	16.1	14.1	15.8	12.9	12.9	11.0	10.2	8.9
11.0		14.8	16.6	14.3	15.0	17.2	13.4	14.6	15.4	17.3	15.1	15.0	17.0	13.2	15.6	16.6	14.2	16.2	17.2	13.2	16.2	15.4	13.3	15.6	12.9	12.9	11.0	10.2	8.9
12.0		12.5	14.3	12.0	12.7	14.8	12.5	12.2	13.1	14.9	14.0	12.7	14.6	12.2	13.2	14.2	13.1	13.8	14.8	12.1	13.8	14.6	12.6	14.0	12.6	12.9	11.0	10.2	8.9
14.0				8.7	9.4	11.3	11.1	9.0	9.7	11.4	11.9	9.3	11.2	10.6	9.9	10.8	11.4	10.4	11.3	10.4	10.4	11.5	11.4	10.6	11.5	10.8	11.0	10.2	8.9
16.0				6.5	7.1	9.0	9.0	6.7	7.5	9.0	9.5	7.1	8.8	9.3	7.6	8.5	9.6	8.1	8.9	9.1	8.1	9.2	9.5	8.3	9.2	8.5	9.0	8.8	8.8
18.0								5.1	5.8	7.4	7.8	5.5	7.1	7.8	5.9	6.8	7.9	6.4	7.2	7.8	6.4	7.4	7.8	6.6	7.5	6.8	7.3	7.1	7.1
20.0								3.9	4.7	6.1	6.5	4.2	5.9	6.5	4.7	5.5	6.6	5.1	5.9	6.5	5.1	6.1	6.5	5.3	6.2	5.5	6.0	5.8	5.8
22.0												3.3	4.9	5.5	3.7	4.5	5.6	4.2	4.9	5.5	4.1	5.1	5.4	4.3	5.2	4.5	5.0	4.8	4.8
24.0															2.9	3.7	4.8	3.4	4.1	4.6	3.3	4.3	4.6	3.5	4.4	3.7	4.2	4.0	4.0
26.0															2.3	3.1	4.1	2.7	3.4	4.0	2.7	3.6	3.9	2.8	3.7	3.0	3.5	3.3	3.3
28.0																		2.2	2.9	3.4	2.1	3.1	3.4	2.3	3.1	2.4	3.0	2.7	2.7
30.0																		1.7	2.4	3.0	1.7	2.6	2.9	1.8	2.7	2.0	2.5	2.3	2.2
32.0																					1.3	2.2	2.5	1.4	2.3	1.6	2.1	1.8	1.8
34.0																					1.0	1.9	2.2	1.1	1.9	1.2	1.7	1.5	1.5
36.0																								0.8	1.6	0.9	1.4	1.2	1.2
38.0																								0.5	1.4	0.7	1.2	0.9	0.9
40.0																											0.9	0.7	0.7
42.0																											0.7	0.5	
ピン無 最大荷重	21.5	21.8	23.0	17.6	21.4	27.6	15.4	17.7	20.1	21.3	22.3	17.8	20.3	16.3	18.0	18.8	20.3	17.3	18.4	16.1	18.3	16.1	14.8	15.8	12.9	12.9	11.0	10.2	8.9
θ(°)	0～82	0～82		0～82				0～82				0～82			0～82			0～82			0～82			0～82		0～82		0～82	26～82
伸長状態(伸長割合%)																													
伸縮ブーム1	0	46	0	92	46	0	0	92	46	0	0	92	0	0	92	46	0	92	46	0	92	46	0	92	0	92	46	92	100
伸縮ブーム2	0	0	0	0	46	0	0	46	46	0	0	46	46	0	46	46	0	46	46	0	92	46	46	92	92	92	92	92	100
伸縮ブーム3	0	0	0	0	0	0	0	0	46	46	0	46	46	0	46	46	46	46	46	92	46	46	92	92	92	92	92	92	100
伸縮ブーム4	0	0	0	0	0	46	0	0	0	46	46	0	46	92	46	46	92	46	46	92	46	92	92	46	92	92	92	92	100
伸縮ブーム5	0	0	46	0	0	46	92	0	0	46	92	0	46	92	0	46	92	46	92	92	46	92	92	46	92	46	92	92	100
標準フック	55t	55t		55t				55t				55t			55t			55t			55t	18t		18t		18t		18t	18t
フック重量	650kg	650kg		650kg				650kg				650kg			650kg			650kg			650kg	300kg		300kg		300kg		300kg	300kg
主巻時標準 巻掛本数	11	11	7	11	10	7	6	9		7	6	8	7	5	6		5	5	4		4	3		3		3	2	2	2
補巻時標準 巻掛本数	11	11	7	9		7	6	8		7	6	6		5	6		5	5	4		4	3		3		3	2	2	2
補巻時 最大荷重	54.6	54.6	35.0	45.6		35.0	29.9	40.9		35.0	29.3	31.3		25.3	31.3	28.5	22.0	23.8	20.9	17.3	19.7	16.1	14.8	15.8	12.9	12.9	11.0	10.2	8.9

注)カウンタウエイト 9t、アウトリガ張出幅　7.2m

油圧式オールテレーンクレーン　ATF100G-4　最大吊上能力 100 ton

■E性能

ブーム

単位:t

性能ブロック	1	9	1	9	10	2	1	10	11	2	1	11	2	1	12	2	1	2	3	1	5	4	1	6	1	7	1	1	8
性能番号	1	23	2	24	25	12	3	26	27	13	4	28	14	5	29	15	6	16	17	7	19	18	8	20	9	21	10	11	22
ブーム長さ(m) 作業半径(m)	11.1	14.8		18.5				22.1				25.8			29.5			33.2			36.9			40.5		44.2		47.9	51.2
2.5	54.6																												
3.0	54.6	54.6	35.0	54.6	50.0	35.0	29.9																						
3.5	54.6	54.6	35.0	54.6	50.0	35.0	27.8	45.6	45.6	35.0	29.3																		
4.0	54.6	54.6	35.0	53.9	50.0	35.0	26.0	45.6	45.6	35.0	27.6	40.9	34.2	25.3															
4.5	54.6	54.6	33.7	49.8	50.0	35.0	24.4	45.6	45.6	35.0	26.1	40.9	34.2	24.2															
5.0	51.2	50.8	32.0	46.3	50.0	34.8	22.9	42.7	45.6	35.0	24.7	38.8	34.2	23.1	31.3	28.5	22.0												
6.0	42.8	42.4	29.1	40.4	42.6	32.0	20.6	37.2	42.8	33.7	22.4	34.6	34.2	21.2	31.1	28.5	21.1	23.8	20.9	17.3									
7.0	31.7	30.9	26.8	30.3	31.1	29.6	18.6	30.6	31.7	31.5	20.5	31.1	32.7	19.2	28.7	28.5	19.7	23.8	20.9	17.3	19.7	16.1	14.8	15.8	12.9				
8.0	24.2	23.4	24.8	22.7	23.6	26.4	17.0	23.1	24.2	26.5	18.9	23.6	26.2	17.2	24.4	25.7	18.3	23.8	20.9	16.2	19.7	16.1	14.8	15.8	12.9	12.9	11.0		
9.0	19.1	18.2	20.3	17.7	18.5	21.0	15.7	18.0	19.0	21.1	17.5	18.5	20.8	15.6	19.2	20.3	17.0	19.8	20.6	15.1	19.7	16.1	14.8	15.8	12.9	12.9	11.0	10.2	
10.0		14.7	16.6	14.1	14.9	17.2	14.5	14.4	15.3	17.3	16.3	14.9	17.1	14.3	15.5	16.6	15.5	16.2	17.2	14.1	16.2	16.1	14.1	15.8	12.9	12.9	11.0	10.2	8.9
11.0		12.1	13.9	11.6	12.3	14.5	13.4	11.8	12.7	14.5	15.1	12.3	14.3	13.2	12.9	13.9	14.2	13.5	14.5	13.2	13.5	14.7	13.3	13.7	12.9	12.9	11.0	10.2	8.9
12.0		10.1	11.8	9.6	10.3	12.4	12.4	9.8	10.7	12.4	13.0	10.3	12.2	12.2	10.8	11.8	13.1	11.4	12.3	12.1	11.4	12.6	12.6	11.6	12.6	11.8	11.0	10.2	8.9
14.0				6.8	7.4	9.4	9.4	7.0	7.8	9.4	9.9	7.4	9.2	10.0	7.9	8.8	10.1	8.5	9.3	10.0	8.5	9.6	9.9	8.6	9.7	8.8	9.5	9.2	8.9
16.0				4.9	5.5	7.4	7.4	5.1	5.8	7.4	7.9	5.4	7.2	7.9	5.9	6.8	8.0	6.4	7.3	7.9	6.4	7.5	7.9	6.6	7.6	6.8	7.4	7.2	7.1
18.0								3.7	4.4	5.9	6.4	4.0	5.7	6.4	4.5	5.4	6.5	5.0	5.8	6.4	5.0	6.0	6.3	5.1	6.1	5.3	5.9	5.7	5.7
20.0								2.7	3.4	4.9	5.3	3.0	4.6	5.3	3.4	4.3	5.4	3.9	4.7	5.2	3.9	4.9	5.2	4.0	5.0	4.2	4.8	4.5	4.5
22.0												2.2	3.8	4.4	2.6	3.4	4.5	3.0	3.8	4.4	3.0	4.0	4.3	3.2	4.1	3.4	3.9	3.7	3.7
24.0															1.9	2.7	3.8	2.4	3.1	3.6	2.3	3.3	3.6	2.5	3.4	2.7	3.2	3.0	3.0
26.0															1.4	2.2	3.2	1.8	2.5	3.1	1.8	2.7	3.0	1.9	2.8	2.1	2.6	2.4	2.4
28.0																		1.3	2.1	2.6	1.3	2.2	2.5	1.4	2.3	1.6	2.1	1.9	1.9
30.0																		1.0	1.7	2.2	0.9	1.8	2.1	1.0	1.9	1.2	1.7	1.5	1.5
32.0																						1.5	1.8	0.7	1.5	0.9	1.4	1.1	1.1
34.0																						1.2	1.5		1.2	0.6	1.1	0.8	0.8
36.0																									1.0		0.8	0.6	0.5
38.0																									0.8		0.6		
ピン無 最大荷重	21.5	21.8	23.0	17.6	21.4	27.6	15.4	17.7	20.1	21.3	22.3	17.8	20.3	16.3	18.0	18.8	20.3	17.3	18.4	16.1	18.3	16.1	14.8	15.8	12.9	12.9	11.0	10.2	8.9
θ(°)	0～ 82	0～ 82		0～ 82				0～ 82				0～ 82			0～ 82			0～ 82			0～ 82			22～ 82	0～ 82	31～ 82	0～ 82	36～ 82	44～ 82
伸長状態(伸長割合%)																													
伸縮ブーム1	0	46	0	92	46	0	0	92	46	0	0	92	0	0	92	46	0	92	46	0	92	46	0	92	0	92	46	92	100
伸縮ブーム2	0	0	0	0	46	0	0	46	46	0	0	46	46	0	46	46	0	46	46	0	92	46	46	92	92	92	92	92	100
伸縮ブーム3	0	0	0	0	0	0	0	0	46	46	0	46	46	0	46	46	46	46	46	92	46	46	92	92	92	92	92	92	100
伸縮ブーム4	0	0	0	0	0	46	0	0	0	46	46	0	46	92	46	46	92	46	46	92	46	92	92	46	92	92	92	92	100
伸縮ブーム5	0	0	46	0	0	46	92	0	0	46	92	0	46	92	0	46	92	46	92	92	46	92	92	46	92	46	92	92	100
標準フック	55t	55t		55t				55t				55t			55t			55t			55t	18t		18t		18t		18t	18t
フック重量	650kg	650kg		650kg				650kg				650kg			650kg			650kg			650kg	300kg		300kg		300kg		300kg	300kg
主巻時標準 巻掛本数	11	11	7	11	10	7	6	9		7	6	8	7	5	6		5	5	4		4	3		3		3	2	2	2
補巻時標準 巻掛本数	11	11	7	9		7	6	8		7	6	6		5	6		5	5	4		4	3		3		3	2	2	2
補巻時 最大荷重	54.6	54.6	35.0	45.6		35.0	29.9	40.9		35.0	29.3	31.3		25.3	31.3	28.5	22.0	23.8	20.9	17.3	19.7	16.1	14.8	15.8	12.9	12.9	11.0	10.2	8.9

注）カウンタウエイト 5t、アウトリガ張出幅　7.2m

■F性能

ブーム

単位:t

性能ブロック	1	9	1	9	10	2	1	10	11	2	1	11	2	1	12	2	1	2	3	1	5	4	1	6	1	7	1	1	8
性能番号	1	23	2	24	25	12	3	26	27	13	4	28	14	5	29	15	6	16	17	7	19	18	8	20	9	21	10	11	22
ブーム長さ(m) 作業半径(m)	11.1	14.8		18.5				22.1				25.8			29.5			33.2			36.9			40.5		44.2		47.9	51.2
2.5	54.6																												
3.0	54.6	54.6	35.0	54.6	50.0	35.0	29.9																						
3.5	54.6	54.6	35.0	54.6	50.0	35.0	27.8	45.6	45.6	35.0	29.3																		
4.0	54.6	54.6	35.0	53.9	50.0	35.0	26.0	45.6	45.6	35.0	27.6	40.9	34.2	25.3															
4.5	54.4	54.0	33.7	49.8	50.0	35.0	24.4	45.6	45.6	35.0	26.1	40.9	34.2	24.2															
5.0	49.1	48.7	32.0	46.3	48.9	34.8	22.9	42.7	45.6	35.0	24.7	38.8	34.2	23.1	31.3	28.5	22.0												
6.0	33.9	33.0	29.1	32.2	33.3	32.0	20.6	32.6	33.9	33.7	22.4	33.3	34.2	21.2	31.1	28.5	21.1	23.8	20.9	17.3									
7.0	23.2	22.3	24.9	21.6	22.5	25.7	18.6	21.9	23.2	25.8	20.5	22.6	25.5	19.2	23.4	24.9	19.7	23.8	20.9	17.3	19.7	16.1	14.8	15.8	12.9				
8.0	17.1	16.2	18.5	15.6	16.5	19.2	17.0	16.0	17.0	19.3	18.9	16.5	19.1	17.2	17.3	18.6	18.3	18.0	19.2	16.2	18.0	16.1	14.8	15.8	12.9	12.9	11.0		
9.0	13.2	12.4	14.5	11.8	12.6	15.1	15.2	12.1	13.1	15.2	15.8	12.6	15.0	15.6	13.3	14.5	16.1	14.0	15.1	15.1	14.0	15.4	14.8	14.2	12.9	12.9	11.0	10.2	
10.0		9.7	11.7	9.2	9.9	12.3	12.3	9.5	10.4	12.4	12.9	10.0	12.1	13.0	10.6	11.7	13.1	11.2	12.3	13.0	11.2	12.5	13.0	11.4	12.7	11.7	11.0	10.2	8.9
11.0		7.8	9.6	7.3	8.0	10.2	10.2	7.5	8.4	10.3	10.8	8.0	10.0	10.9	8.6	9.6	11.0	9.2	10.2	10.9	9.2	10.4	10.8	9.4	10.5	9.6	10.3	10.0	8.9
12.0		6.3	8.0	5.8	6.5	8.6	8.6	6.0	6.9	8.7	9.2	6.5	8.4	9.2	7.0	8.0	9.4	7.6	8.6	9.2	7.6	8.8	9.2	7.8	8.9	8.0	8.7	8.4	8.4
14.0				3.7	4.3	6.3	6.4	3.9	4.7	6.4	6.8	4.3	6.1	6.9	4.9	5.8	7.0	5.4	6.3	6.9	5.4	6.5	6.9	5.6	6.6	5.8	6.4	6.1	6.1
16.0				2.3	2.9	4.8	4.8	2.5	3.3	4.8	5.3	2.9	4.6	5.3	3.4	4.2	5.4	3.9	4.7	5.3	3.9	4.9	5.3	4.0	5.0	4.2	4.8	4.6	4.6
18.0								1.5	2.2	3.7	4.1	1.8	3.5	4.2	2.3	3.1	4.3	2.8	3.6	4.2	2.8	3.8	4.1	2.9	3.9	3.1	3.7	3.4	3.4
20.0									1.4	2.9	3.3	1.0	2.7	3.3	1.5	2.3	3.4	1.9	2.7	3.3	1.9	2.9	3.3	2.1	3.0	2.3	2.8	2.6	2.6
22.0													2.0	2.7		1.7	2.7	1.3	2.1	2.6	1.3	2.3	2.6	1.4	2.3	1.6	2.2	1.9	1.9
24.0																1.2	2.2		1.5	2.1		1.7	2.0	0.9	1.8	1.1	1.6	1.4	1.4
26.0																	1.8		1.1	1.6		1.3	1.6		1.4	0.7	1.2	0.9	0.9
28.0																				1.3		0.9	1.2		1.0		0.8		
30.0																				1.0		0.6	0.9		0.7		0.5		
32.0																							0.6						
ピン無 最大荷重	21.5	21.8	23.0	17.6	21.4	27.6	15.4	17.7	20.1	21.3	22.3	17.8	20.3	16.3	18.0	18.8	20.3	17.3	18.4	16.1	18.3	16.1	14.8	15.8	12.9	12.9	11.0	10.2	8.9
θ(°)	0～ 82	0～ 82		0～ 82				0～ 82				0～ 82			32～ 82	0～ 82		37～ 82	0～ 82		49～ 82	0～ 82		51～ 82	23～ 82	55～ 82	45～ 82	57～ 82	61～ 82
伸長状態(伸長割合%)																													
伸縮ブーム1	0	46	0	92	46	0	0	92	46	0	0	92	0	0	92	46	0	92	46	0	92	46	0	92	0	92	46	92	100
伸縮ブーム2	0	0	0	0	46	0	0	46	46	0	0	46	46	0	46	46	0	46	46	0	92	46	46	92	92	92	92	92	100
伸縮ブーム3	0	0	0	0	0	0	0	0	46	46	0	46	46	0	46	46	46	46	46	92	46	46	92	92	92	92	92	92	100
伸縮ブーム4	0	0	0	0	0	46	0	0	0	46	46	0	46	92	46	46	92	46	46	92	46	92	92	46	92	92	92	92	100
伸縮ブーム5	0	0	46	0	0	46	92	0	0	46	92	0	46	92	0	46	92	46	92	92	46	92	92	46	92	46	92	92	100
標準フック	55t	55t		55t				55t				55t			55t			55t			55t	18t		18t		18t		18t	18t
フック重量	650kg	650kg		650kg				650kg				650kg			650kg			650kg			650kg	300kg		300kg		300kg		300kg	300kg
主巻時標準 巻掛本数	11	11	7	11	10	7	6	9		7	6	8	7	5	6		5	5	4		4	3		3		3	2	2	2
補巻時標準 巻掛本数	11	11	7	9		7	6	8		7	6	6		5	6		5	5	4		4	3		3		3	2	2	2
補巻時 最大荷重	54.6	54.6	35.0	45.6		35.0	29.9	40.9		35.0	29.3	31.3		25.3	31.3	28.5	22.0	23.8	20.9	17.3	19.7	16.1	14.8	15.8	12.9	12.9	11.0	10.2	8.9

注）カウンタウエイト 0t、アウトリガ張出幅　7.2m

油圧チルトジブ

■ 作業範囲図

51.2mブーム＋油圧チルトジブ

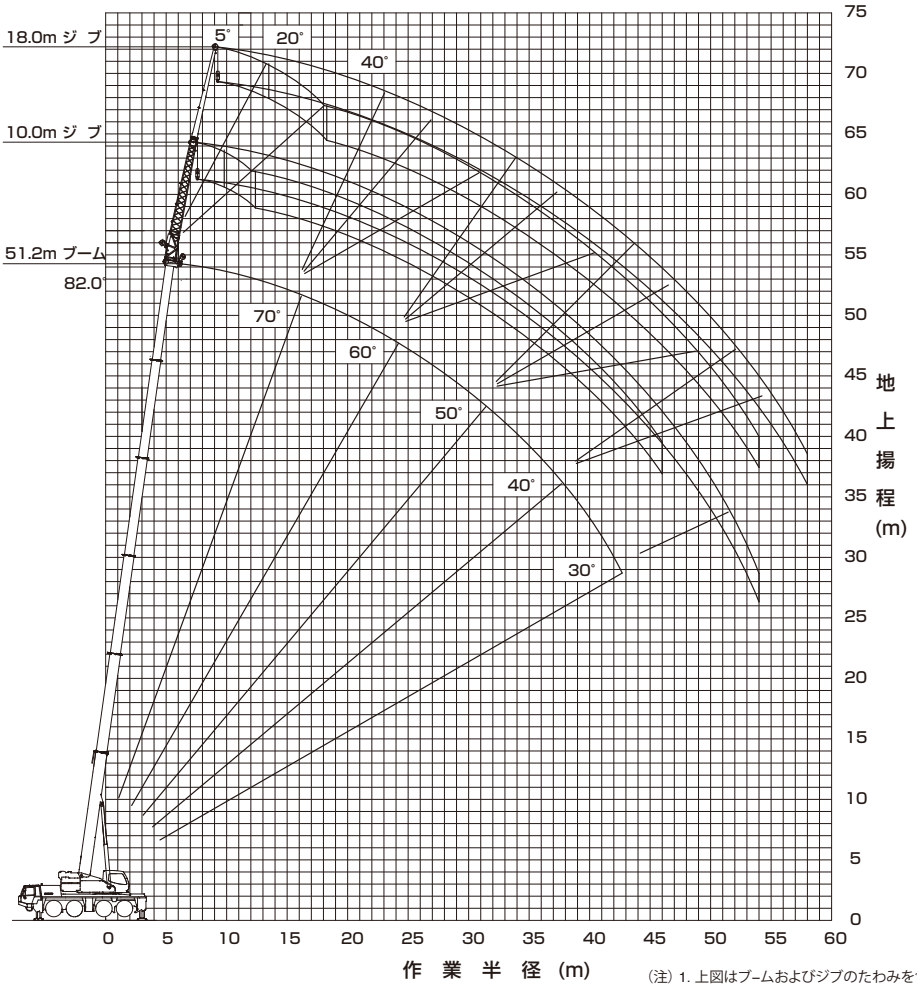

(注) 1. 上図はブームおよびジブのたわみを含んでいません。
2. A性能を図示しています。

■ 定格総荷重表（注意事項）

◆定格総荷重表の性能区分A～Qは、下表のとおりです。

アウトリガ張出幅 ＼ カウンタウエイト	25 t	21 t	15 t	9 t	5 t
7.2 m	A	B	C	D	E
6.0 m	G	H	I	J	K
5.0 m	M	N	O	P	Q

◆定格総荷重は、つり具質量とフック質量（18tフック: 300kg、5.6tフック:150kg）　を含んだ値を示します。

◆定格総荷重は、ブームとジブのたわみを含んだ実際の作業半径に基づいています。

◆各ブーム長さにおける各伸縮ブームの伸長状態（伸長割合%）は、下表のとおりです。

ブーム長さ	11.1 m	33.2 m	47.9 m	51.2 m
伸縮ブーム1	0	92	92	100
伸縮ブーム2	0	46	92	100
伸縮ブーム3	0	46	92	100
伸縮ブーム4	0	46	92	100
伸縮ブーム5	0	46	92	100

◆定格総荷重表中の標準巻掛本数よりも少ない本数で使用する場合、最大荷重の上限は下表のとおりです。

巻掛本数	1本
最大荷重	5.6t

◆定格総荷重は、アウトリガを水平堅土上に設置したときの値です。

◆定格総荷重表は、風による影響を含んでいません。瞬間最大風速が10m／s以上の風速では、クレーン作業を中止してください。

定格総荷重表中の線、および用語説明

◆太線より上側はクレーンの強度に、下側はクレーンの安定に基づいています。

◆「オフセット」はブームの中心線とジブの中心線とのなす角度を示します。

◆「θ(°)」は、無負荷状態で作動可能なブーム起伏角度範囲を示します。

油圧式オールテレーンクレーン　ATF100G-4　最大吊上能力 100 ton

■A性能

11.1mブーム＋油圧チルトジブ　単位:t

ジブ長さ(m)	10.0			18.0		
作業半径	オフセット			オフセット		
(m)	5°	20°	40°	5°	20°	40°
3.0	11.0					
3.5	11.0					
4.0	11.0					
4.5	11.0					
5.0	11.0	11.0		5.6		
6.0	11.0	10.2		5.6		
7.0	11.0	9.4		5.6		
8.0	11.0	8.7	6.9	5.6		
9.0	10.1	8.1	6.6	5.6		
10.0	9.3	7.6	6.3	5.6	5.0	
11.0	8.6	7.2	6.1	5.6	4.7	
12.0	8.0	6.8	5.9	5.4	4.4	
14.0	7.0	6.2	5.5	4.7	4.0	
16.0	6.2	5.7		4.1	3.6	3.1
18.0				3.7	3.3	2.9
20.0				3.3	3.0	2.7
22.0				3.1	2.8	2.6
24.0				2.8	2.7	2.5
26.0				2.6	2.5	
θ（°）	33～82	38～82	54～82	20～82	28～82	47～82
標準フック	18t			5.6t		
フック重量	300kg			150kg		
標準巻掛本数	2			1		

注）カウンタウエイト 25t、アウトリガ張出幅　7.2m

■A性能

33.2mブーム＋油圧チルトジブ　単位:t

ジブ長さ(m)	10.0			18.0		
作業半径	オフセット			オフセット		
(m)	5°	20°	40°	5°	20°	40°
8.0	10.1					
9.0	10.1					
10.0	10.1	8.9		4.2		
11.0	9.7	8.5		4.2		
12.0	9.3	8.1		4.2		
14.0	8.6	7.5	6.6	4.2		
16.0	8.0	7.0	6.2	4.2	4.2	
18.0	7.4	6.6	5.9	4.2	4.1	
20.0	6.9	6.2	5.6	4.2	3.9	3.2
22.0	6.5	5.9	5.4	4.2	3.8	3.0
24.0	6.1	5.6	5.1	4.2	3.6	2.9
26.0	5.8	5.3	5.0	4.0	3.5	2.9
28.0	5.4	5.1	4.8	3.9	3.4	2.8
30.0	4.7	4.9	4.6	3.7	3.2	2.7
32.0	4.1	4.3	4.4	3.6	3.1	2.6
34.0	3.6	3.7		3.5	3.0	2.6
36.0	3.1	3.2		3.3	2.9	2.5
38.0	2.7	2.8		3.1	2.8	2.5
40.0	2.4			2.9	2.7	2.5
42.0				2.5	2.6	
44.0				2.2	2.4	
46.0				2.0	2.1	
48.0				1.7		
θ（°）	15～82	27～82	46～82	18～82	29～82	47～82
標準フック	18t			5.6t		
フック重量	300kg			150kg		
標準巻掛本数	2			1		

注）カウンタウエイト 25t、アウトリガ張出幅　7.2m

■A性能

47.9mブーム＋油圧チルトジブ　単位:t

ジブ長さ(m)	10.0			18.0		
作業半径	オフセット			オフセット		
(m)	5°	20°	40°	5°	20°	40°
11.0	4.9					
12.0	4.9					
14.0	4.9			2.9		
16.0	4.9	4.9		2.9		
18.0	4.9	4.7	4.4	2.9		
20.0	4.8	4.4	4.2	2.9	2.9	
22.0	4.5	4.2	4.0	2.9	2.9	
24.0	4.3	4.0	3.8	2.9	2.9	
26.0	4.1	3.9	3.7	2.9	2.9	2.7
28.0	3.9	3.7	3.5	2.9	2.8	2.6
30.0	3.7	3.6	3.4	2.9	2.6	2.5
32.0	3.5	3.4	3.3	2.7	2.5	2.4
34.0	3.3	3.2	3.2	2.6	2.5	2.3
36.0	3.1	3.1	3.1	2.5	2.4	2.3
38.0	2.8	2.9	2.9	2.5	2.3	2.2
40.0	2.5	2.6	2.7	2.4	2.2	2.1
42.0	2.1	2.3	2.4	2.3	2.2	2.1
44.0	1.8	2.0	2.0	2.1	2.1	2.0
46.0	1.6	1.7		1.9	2.0	2.0
48.0	1.3	1.4		1.6	1.8	1.9
50.0	1.0	1.1		1.4	1.6	1.7
52.0	0.8	0.8		1.1	1.3	1.4
54.0	0.6			0.9	1.1	
56.0				0.7	0.8	
58.0				0.5	0.6	
θ（°）	20～82	28～82	46～82	31～82	34～82	47～82
標準フック	5.6t			5.6t		
フック重量	150kg			150kg		
標準巻掛本数	1			1		

注）カウンタウエイト 25t、アウトリガ張出幅　7.2m

■A性能

51.2mブーム＋油圧チルトジブ　単位:t

ジブ長さ(m)	10.0			18.0		
作業半径	オフセット			オフセット		
(m)	5°	20°	40°	5°	20°	40°
12.0	4.4					
14.0	4.4					
16.0	4.4	4.4		2.7		
18.0	4.4	4.4		2.7		
20.0	4.4	4.1	3.9	2.7		
22.0	4.2	4.0	3.7	2.7	2.7	
24.0	4.0	3.8	3.6	2.7	2.7	
26.0	3.8	3.6	3.5	2.7	2.7	2.6
28.0	3.6	3.5	3.3	2.7	2.6	2.5
30.0	3.4	3.3	3.2	2.7	2.5	2.4
32.0	3.2	3.1	3.1	2.6	2.4	2.3
34.0	3.0	3.0	3.0	2.5	2.3	2.2
36.0	2.8	2.9	2.8	2.4	2.2	2.1
38.0	2.6	2.7	2.7	2.3	2.2	2.1
40.0	2.4	2.4	2.5	2.2	2.1	2.0
42.0	2.1	2.2	2.3	2.1	2.0	1.9
44.0	1.8	1.9	2.0	2.0	2.0	1.9
46.0	1.5	1.6	1.7	1.8	1.9	1.8
48.0	1.2	1.3		1.5	1.7	1.8
50.0	1.0	1.1		1.3	1.5	1.6
52.0	0.7	0.8		1.1	1.3	1.4
54.0	0.5	0.6		0.8	1.0	1.2
56.0				0.6	0.8	
58.0					0.6	
θ（°）	29～82	30～82	47～82	41～82	40～82	49～82
標準フック	5.6t			5.6t		
フック重量	150kg			150kg		
標準巻掛本数	1			1		

注）カウンタウエイト 25t、アウトリガ張出幅　7.2m

油圧式オールテレーンクレーン　ATF-140N-5.1　最大吊上能力 140 ton

■ 全体図（単位mm）（$\frac{1}{100}$）

■ 公道走行状態

● キャリヤ ＋ 旋回体+起伏シリンダ　37.25 t

（公道走行時の注意事項）

1. ブームおよびカウンタウエイト装置を別送し、旋回体を後方向に向け、旋回ブレーキをかけピンロックした状態で走行しなければなりません。
2. 道路運送車両の保安基準による保安基準緩和の認定が必要です。
3. 道路法による特殊車両の通行許可が必要です。基本通行条件 重量: Cが記載された適合証明書を取得していますが、実際の通行経路で申請して許可された条件にしたがって走行しなければなりません。

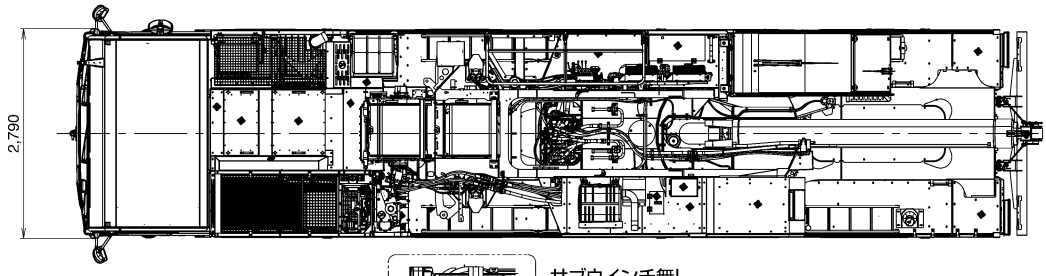

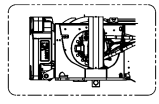

サブウインチ無し
1.5t ウエイト装着時
（オプション）

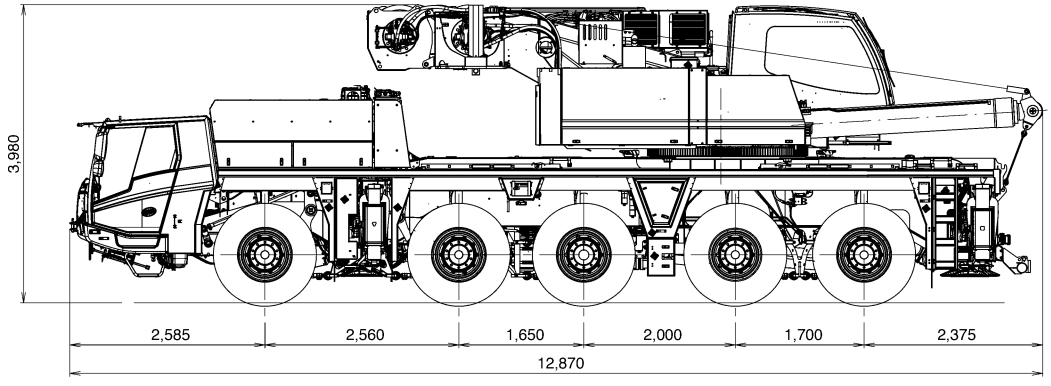

■ 構内移動姿勢

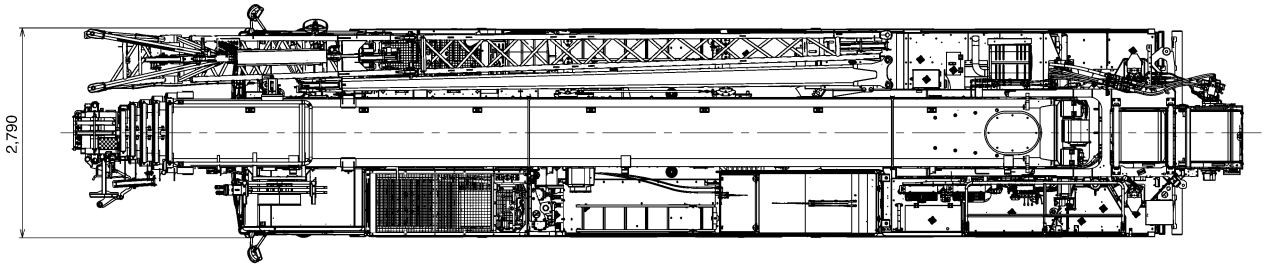

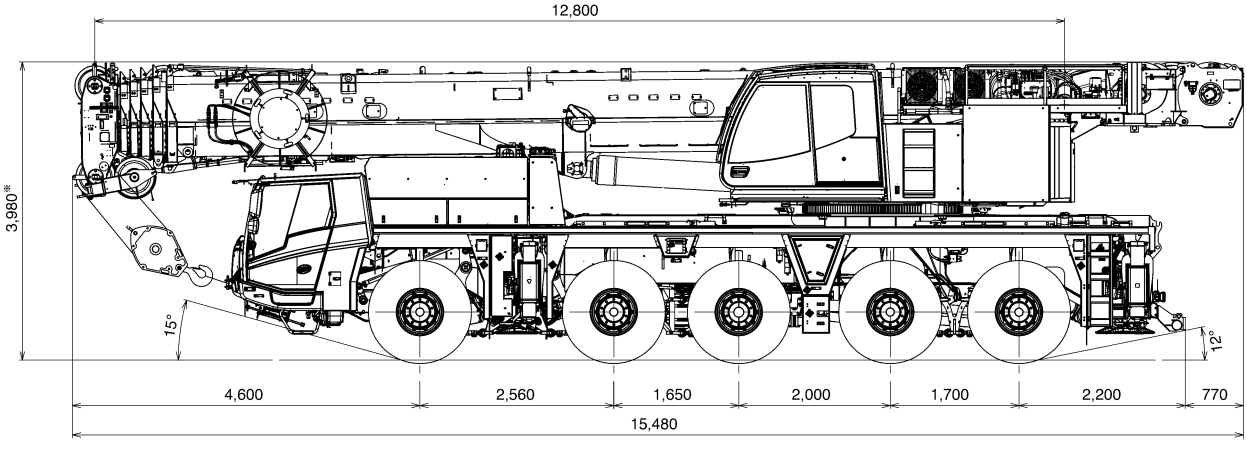

*+155mm、-120mm（サスペンション）

最低地上高：300mm

油圧式オールテレーンクレーン　ATF-140N-5.1　最大吊上能力 140 ton

■ 最小直角通路幅

単位(mm)

● 公道走行状態

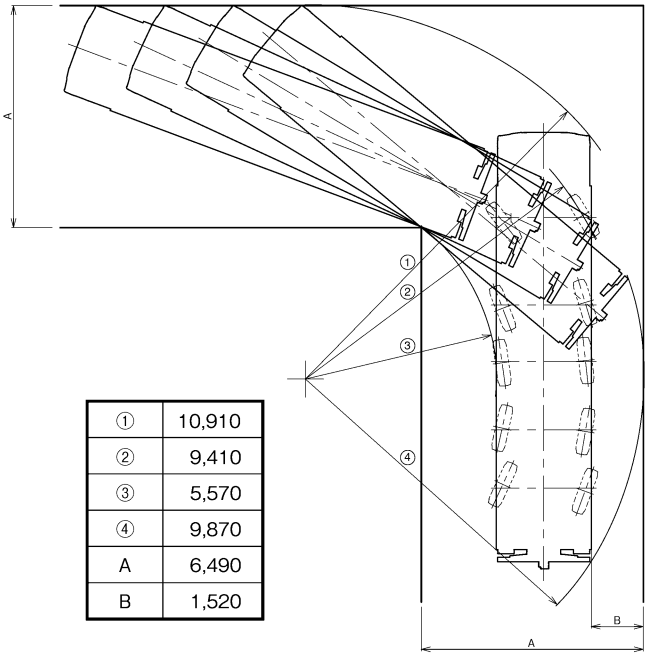

①	10,910
②	9,410
③	5,570
④	9,870
A	6,490
B	1,520

● 構内移動姿勢

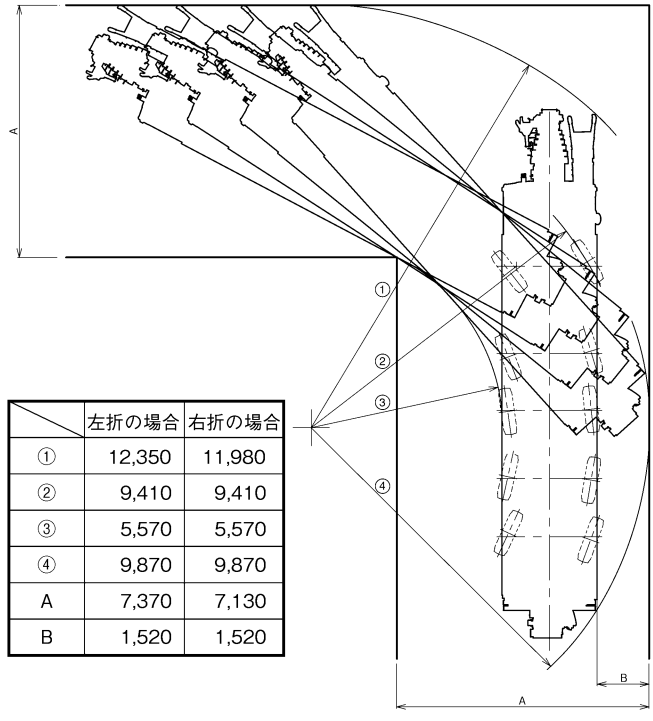

	左折の場合	右折の場合
①	12,350	11,980
②	9,410	9,410
③	5,570	5,570
④	9,870	9,870
A	7,370	7,130
B	1,520	1,520

■ アウトリガ張出幅・テールスイング

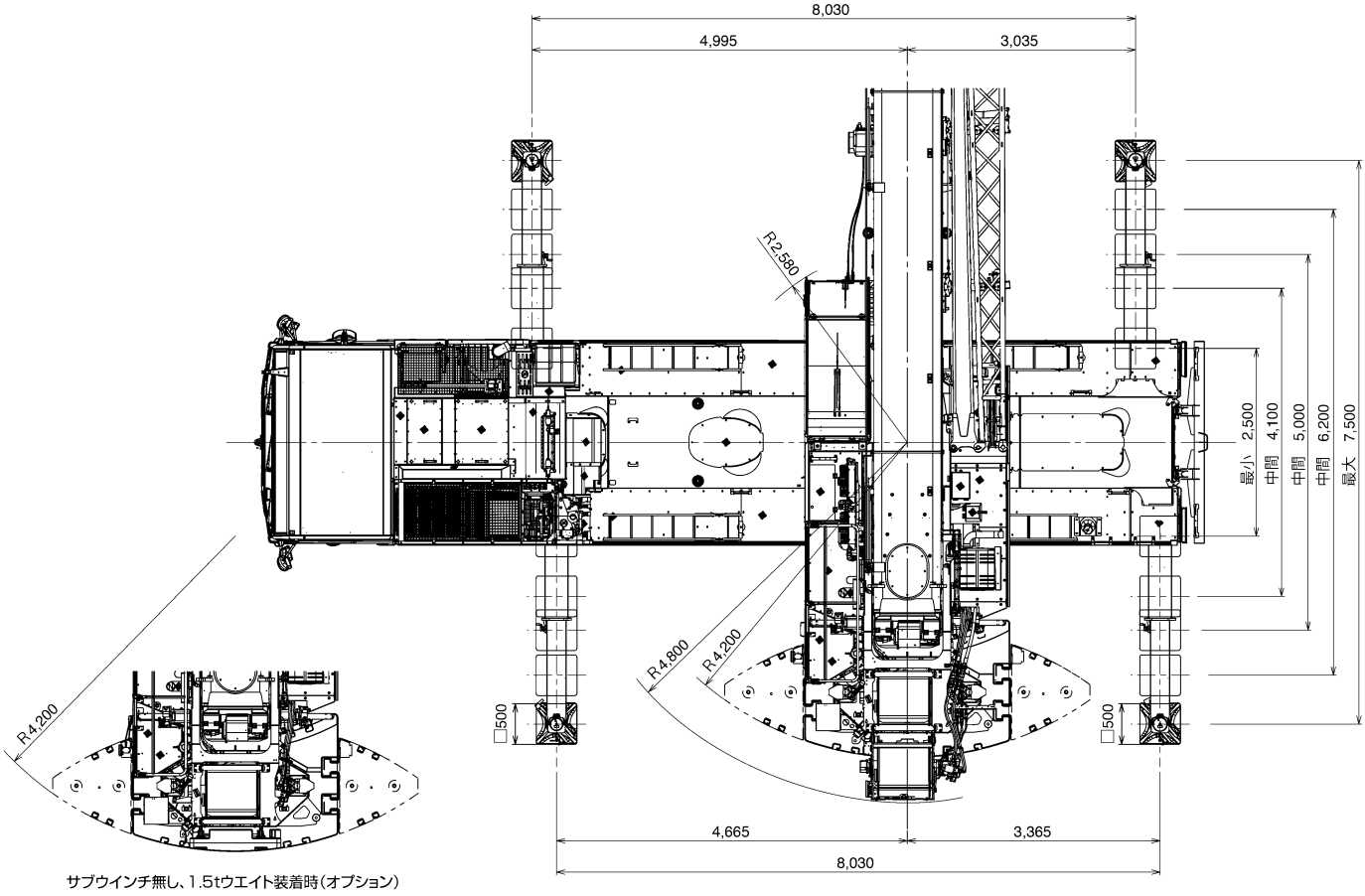

サブウインチ無し、1.5tウエイト装着時(オプション)

油圧式オールテレーンクレーン　ATF-140N-5.1　最大吊上能力 140 ton

■ フック寸法

単位(mm)

H：ヘッドシーブ中心とハッカ上面の距離

	100tフック	60tフック	26tフック	8.7tフック
ブーム	2.7m	2.5m	2.5m	
シングルトップ				2.5m
1.0m+2.8m HLJ		2.6m	2.6m	
1.0m+9.2m HLJ			3.1m	3.1m
上記以外 HLJ				4.2m
FLJ				3.4m

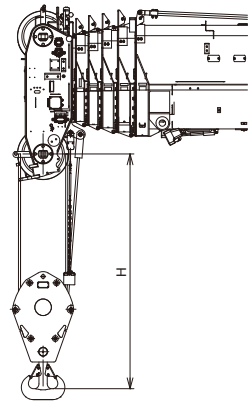

■ カウンタウエイト(C/W)組合せ

● 各ウエイトの使用個数を示す

合計重量	ウエイト ① 3.1t	ウエイト ② 4.0t	ウエイト ③ 8.3t	ウエイト ④ 10.0t	ウエイト ⑤ 3.5t	ウエイト ⑥ 6.0t	ウエイト ⑦ 6.0t
40.9 t	1	1	1	1	1	1	1
28.9 t	1	1	1	1	1		
25.4 t	1	1	1	1			
15.4 t	1	1	1				
7.1 t	1	1					

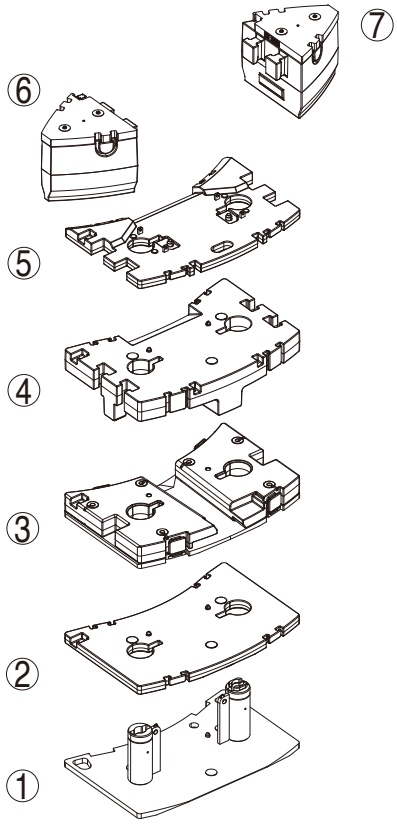

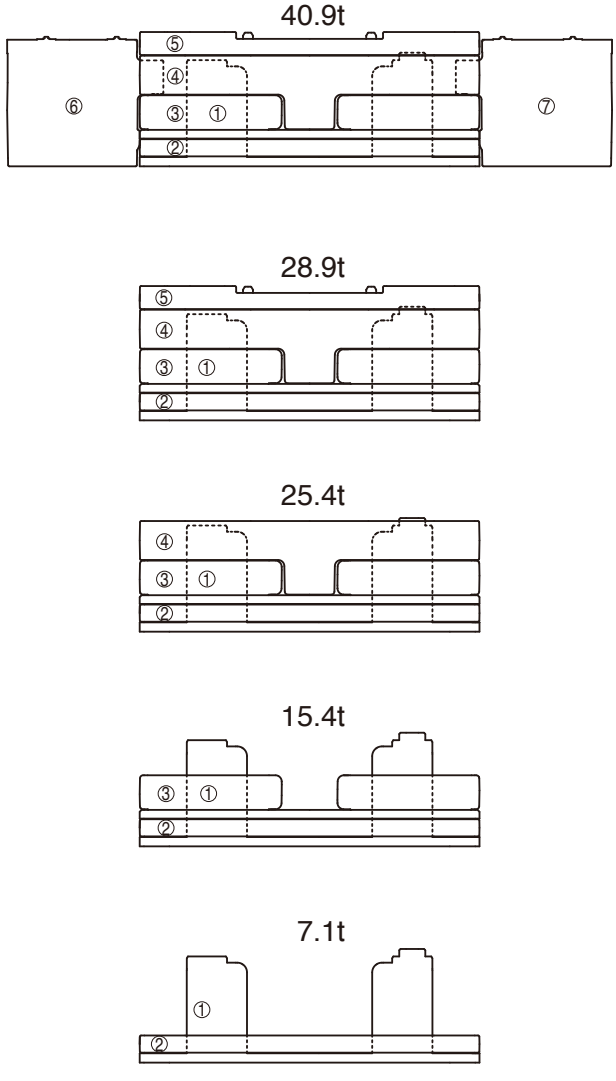

油圧式オールテレーンクレーン　ATF-140N-5.1　最大吊上能力 140 ton

本仕様書では [ ] の定格総荷重表のみ記載しています。
アウトリガ張出幅・カウンタウエイト重量に応じた定格総荷重表および他の詳細については別冊の仕様書を参照してください。

ブーム

アウトリガ張出幅 ＼ カウンタウエイト	40.9 t	28.9 t	25.4 t	15.4 t	7.1 t	0 t
7.5 m	○	○	○	○	○	○
6.2 m	○	○	○	○	○	○
5.0 m	—	○	○	○	○	○
4.1 m	—	—	—	○	○	○
2.5 m	—	—	—	—	—	○

ブーム＋フルオートラフィングジブ(FLJ)

アウトリガ張出幅 ＼ カウンタウエイト	40.9 t	28.9 t	25.4 t	15.4 t	7.1 t
7.5 m	○	○	○	○	○
6.2 m	○	○	○	○	—
5.0 m	—	○	○	○	—

ブーム＋油圧チルトジブ(HLJ)

アウトリガ張出幅 ＼ カウンタウエイト	40.9 t	28.9 t	25.4 t	15.4 t	7.1 t	0 t
7.5 m	○	○	○	○	○	○
6.2 m	○	○	○	○	○	○
5.0 m	—	○	○	○	○	—
4.1 m	—	—	—	○	—	—

注）－印の組合せでは、クレーン作業を行わないでください。

ブーム

■ブーム作業半径－揚程図

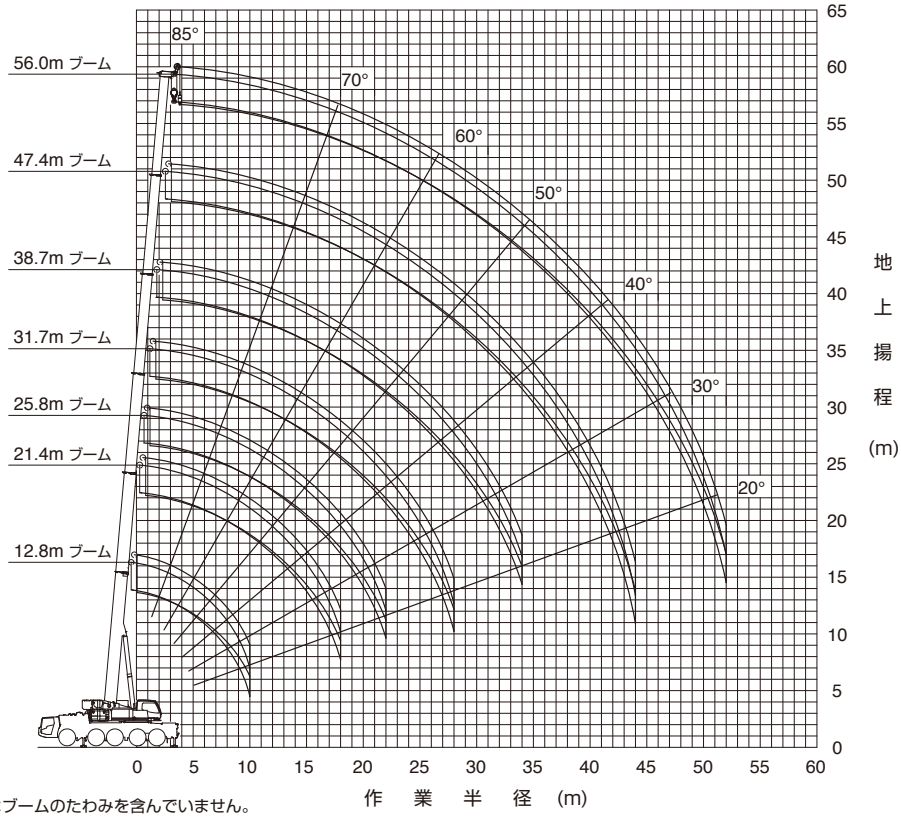

（注意） 1. 上図はブームのたわみを含んでいません。
2. カウンタウエイト40.9ｔ、アウトリガ張出幅7.5m時の性能を図示しています。

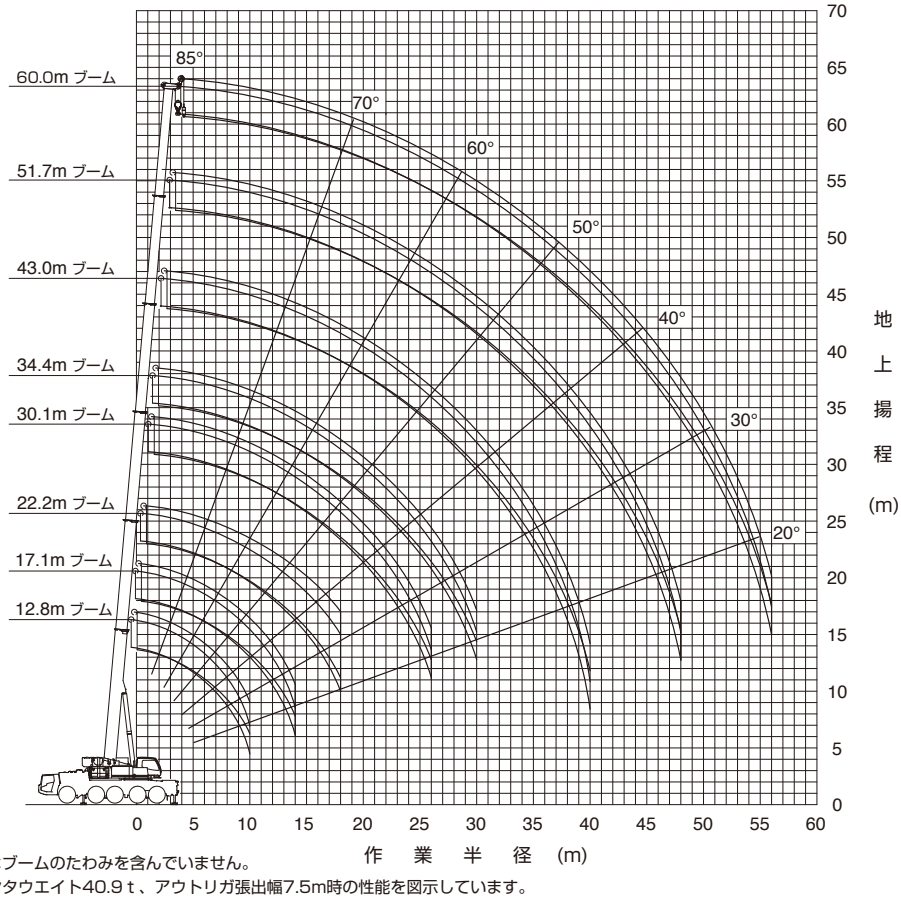

（注意） 1. 上図はブームのたわみを含んでいません。
2. カウンタウエイト40.9ｔ、アウトリガ張出幅7.5m時の性能を図示しています。

ブーム

■ 定格総荷重表注意事項

◆性能設定のあるカウンタウエイトとアウトリガ張出幅の組合せを、下表に○印で示します。
本仕様書では[　　]の定格総荷重表のみ記載しています。
また、各ブーム長さにおいて異なる伸縮状態の中から最大になる性能を抜粋し記載しています。
※同じブーム長さでも、ブームの伸長状態によって定格総荷重が異なります。
このため、アウトリガ張出幅・カウンタウエイト重量に応じた定格総荷重および他の詳細については、別冊の仕様書を参照してください。

アウトリガ張出幅＼カウンタウエイト	40.9 t	28.9 t	25.4 t	15.4 t	7.1 t	0 t
7.5 m	○	○	○	○	○	○
6.2 m	○	○	○	○	○	○
5.0 m		○	○	○	○	○
4.1 m				○	○	○
2.5 m						○

◆定格総荷重は、つり具質量とフック質量（100tフック:1,120kg、60tフック: 600kg、26tフック: 450kg、8.7tフック:300kg）を含んだ値を示します。
◆定格総荷重は、ブームのたわみを含んだ実際の作業半径に基づいています。
◆各状態ごとの標準巻掛本数は別冊の仕様書を参照してください。
◆シングルトップ使用時の巻掛本数は1本（8.7tフック使用）で、定格総荷重はブームの定格総荷重からブームに取り付けられているフックの質量を差し引いた値とし、かつ上限は8.7tです。
◆定格総荷重はアウトリガを水平堅土上に設置したときの値です。
◆定格総荷重表は、風による影響を含んでいません。瞬間最大風速が10m／s以上の風速では、クレーン作業を中止してください。

油圧式オールテレーンクレーン　ATF-140N-5.1　最大吊上能力 140 ton

■ ブーム性能表

カウンタウエイト 40.9t、アウトリガ張出幅　7.5m
ブーム

単位:t

ブーム長さ(m) / 作業半径(m)	※12.8	12.8	17.1	21.4	25.8	30.1	34.4	38.7	43.0	47.4	51.7	56.0	60.0	m
2.5	140.0	114.3												2.5
3.0	110.2	103.6	90.0	90.0										3.0
3.5	99.6	94.6	90.0	90.0	70.0									3.5
4.0	90.8	87.0	87.2	87.0	70.0									4.0
4.5	83.3	80.4	80.6	80.4	70.0	54.3								4.5
5.0	76.9	74.7	74.9	74.7	70.0	51.3	44.0							5.0
6.0	66.5	64.8	65.1	64.8	65.5	50.0	42.3	32.8						6.0
7.0	58.3	56.7	57.4	56.7	57.3	49.3	38.4	32.8	27.1					7.0
8.0	51.8	49.8	50.7	50.8	50.6	46.0	38.0	32.8	27.1	21.4				8.0
9.0	46.4	44.0	44.9	45.0	44.8	43.1	35.8	30.3	27.1	21.4	16.6			9.0
10.0	42.0	39.3	40.1	40.2	40.0	40.6	33.7	28.1	26.2	21.4	16.6	13.2		10.0
11.0			36.0	36.2	35.9	36.8	31.8	26.2	24.7	21.4	16.6	13.2	10.6	11.0
12.0			32.6	32.8	33.5	33.4	30.1	24.5	23.1	21.3	16.6	13.2	10.6	12.0
14.0			27.2	27.3	28.3	27.9	27.2	21.6	20.4	19.2	16.6	13.2	10.6	14.0
16.0				23.1	24.1	23.6	24.4	19.3	18.2	17.4	15.6	13.2	10.6	16.0
18.0				19.3	20.2	21.0	20.5	17.4	16.7	15.7	14.5	12.6	10.6	18.0
20.0					17.4	17.8	17.4	15.8	15.2	14.1	13.5	11.9	10.5	20.0
22.0					15.6	15.4	15.0	14.5	13.9	12.7	12.2	11.2	9.7	22.0
24.0						13.4	13.0	12.9	12.7	11.5	11.0	10.4	9.0	24.0
26.0						11.8	11.4	12.0	11.5	10.5	10.0	9.8	8.2	26.0
28.0							10.6	10.6	10.2	9.6	9.2	9.0	7.5	28.0
30.0							9.9	9.4	9.0	8.7	8.4	8.3	6.9	30.0
32.0								8.4	8.0	7.9	7.8	7.6	6.3	32.0
34.0								7.6	7.5	7.4	7.2	7.1	5.8	34.0
36.0									7.1	6.7	6.5	6.6	5.4	36.0
38.0									6.4	6.0	6.1	6.1	5.0	38.0
40.0									5.9	5.4	5.7	5.4	4.6	40.0
42.0										4.9	5.3	4.9	4.3	42.0
44.0										4.5	4.8	4.4	4.0	44.0
46.0											4.3	4.0	3.8	46.0
48.0											4.0	3.6	3.5	48.0
50.0												3.2	3.2	50.0
52.0												2.8	2.8	52.0
54.0													2.5	54.0
56.0													2.2	56.0
標準フック	100t×2	100t×2	100t	100t	100t	100t	60t	60t	60t	26t	26t	26t	26t	

※は旋回位置が後方限定の性能を示しています。

カウンタウエイト 28.9t、アウトリガ張出幅　7.5m
ブーム

単位:t

ブーム長さ(m) / 作業半径(m)	※12.8	12.8	17.1	21.4	25.8	30.1	34.4	38.7	43.0	47.4	51.7	56.0	60.0	m
2.5	120.4	113.2												2.5
3.0	107.8	102.5	90.0	90.0										3.0
3.5	97.5	93.6	90.0	90.0	70.0									3.5
4.0	88.9	86.1	86.3	86.1	70.0									4.0
4.5	81.5	79.4	79.7	79.5	70.0	54.3								4.5
5.0	75.2	73.2	73.5	73.3	70.0	51.3	44.0							5.0
6.0	65.0	62.8	63.7	62.8	63.6	50.0	42.3	32.8						6.0
7.0	57.0	53.9	54.8	55.0	54.7	49.3	38.4	32.8	27.1					7.0
8.0	50.6	47.0	47.8	48.0	47.7	46.0	38.0	32.8	27.1	21.4				8.0
9.0	45.4	41.4	42.2	42.4	42.1	43.0	35.8	30.3	27.1	21.4	16.6			9.0
10.0	39.3	36.7	37.5	37.7	37.7	38.3	33.7	28.1	26.2	21.4	16.6	13.2		10.0
11.0			33.7	33.8	34.8	34.4	31.8	26.2	24.7	21.4	16.6	13.2	10.6	11.0
12.0			29.6	29.8	31.0	30.5	30.1	24.5	23.1	21.3	16.6	13.2	10.6	12.0
14.0			22.9	23.1	24.2	25.0	24.5	21.6	20.4	19.2	16.6	13.2	10.6	14.0
16.0				19.9	20.4	20.3	19.8	19.3	18.2	17.4	15.6	13.2	10.6	16.0
18.0				16.7	17.0	16.8	16.4	16.0	16.6	15.7	14.5	12.6	10.6	18.0
20.0					14.4	14.2	13.8	14.4	14.0	13.6	13.5	11.9	10.5	20.0
22.0					12.3	12.1	12.6	12.3	11.8	11.8	11.9	11.2	9.7	22.0
24.0						10.4	11.0	10.5	10.6	10.5	10.2	10.4	9.0	24.0
26.0						9.0	9.6	9.1	9.5	9.1	9.4	9.1	8.2	26.0
28.0							8.4	8.0	8.3	7.9	8.3	7.9	7.5	28.0
30.0							7.5	7.0	7.3	7.3	7.3	6.9	6.9	30.0
32.0								6.2	6.6	6.7	6.5	6.1	6.1	32.0
34.0								5.4	6.2	6.0	5.7	5.4	5.4	34.0
36.0									5.5	5.3	5.1	4.7	4.7	36.0
38.0									5.0	4.7	4.5	4.1	4.2	38.0
40.0									4.5	4.2	4.0	3.6	3.6	40.0
42.0										3.8	3.5	3.2	3.2	42.0
44.0										3.4	3.1	2.8	2.8	44.0
46.0											2.8	2.4	2.4	46.0
48.0											2.4	2.0	2.0	48.0
50.0												1.7	1.7	50.0
52.0												1.4	1.4	52.0
54.0													1.1	54.0
標準フック	100t×2	100t×2	100t	100t	100t	100t	60t	60t	60t	26t	26t	26t	26t	

※は旋回位置が後方限定の性能を示しています。

油圧式オールテレーンクレーン　ATF-140N-5.1　最大吊上能力 140 ton

■ ブーム性能表

カウンタウエイト 25.4t、アウトリガ張出幅　7.5m
ブーム

単位:t

ブーム長さ(m) / 作業半径(m)	※12.8	12.8	17.1	21.4	25.8	30.1	34.4	38.7	43.0	47.4	51.7	56.0	60.0	m
2.5	119.7	112.8												2.5
3.0	107.2	102.2	90.0	90.0										3.0
3.5	96.9	93.4	90.0	90.0	70.0									3.5
4.0	88.3	85.8	86.0	85.9	70.0									4.0
4.5	81.0	78.8	79.1	78.9	70.0	54.3								4.5
5.0	74.7	72.6	72.9	72.7	70.0	51.3	44.0							5.0
6.0	64.6	61.8	62.7	61.8	62.6	50.0	42.3	32.8						6.0
7.0	56.6	53.0	53.9	54.1	53.8	49.3	38.4	32.8	27.1					7.0
8.0	50.3	46.1	47.0	47.1	46.9	46.0	38.0	32.8	27.1	21.4				8.0
9.0	44.2	40.5	41.4	41.5	41.3	42.1	35.8	30.3	27.1	21.4	16.6			9.0
10.0	36.6	35.9	36.8	36.9	37.7	37.5	33.7	28.1	26.2	21.4	16.6	13.2		10.0
11.0			32.0	32.2	33.4	32.9	31.8	26.2	24.7	21.4	16.6	13.2	10.6	11.0
12.0			27.6	27.8	29.0	28.5	29.4	24.5	23.1	21.3	16.6	13.2	10.6	12.0
14.0			22.2	21.9	23.0	23.3	22.9	21.6	20.4	19.2	16.6	13.2	10.6	14.0
16.0				18.8	19.0	18.9	18.4	18.0	18.0	17.4	15.6	13.2	10.6	16.0
18.0				15.5	15.7	15.6	15.1	15.8	15.3	15.0	14.5	12.6	10.6	18.0
20.0					13.2	13.0	13.6	13.2	12.8	12.8	12.8	11.9	10.5	20.0
22.0					11.2	11.0	11.7	11.2	11.3	11.1	10.8	11.2	9.7	22.0
24.0						9.4	10.1	9.6	9.9	9.5	10.0	9.6	9.0	24.0
26.0						8.2	8.7	8.3	8.6	8.6	8.6	8.3	8.2	26.0
28.0							7.6	7.2	7.6	7.8	7.5	7.1	7.2	28.0
30.0							6.8	6.3	7.0	6.8	6.6	6.2	6.2	30.0
32.0								5.8	6.2	6.0	5.8	5.4	5.4	32.0
34.0								5.4	5.5	5.3	5.1	4.7	4.7	34.0
36.0									4.9	4.7	4.5	4.1	4.1	36.0
38.0									4.4	4.2	3.9	3.6	3.6	38.0
40.0									3.9	3.7	3.5	3.1	3.1	40.0
42.0										3.3	3.0	2.7	2.7	42.0
44.0										2.9	2.7	2.3	2.3	44.0
46.0											2.3	1.9	1.9	46.0
48.0											2.0	1.6	1.6	48.0
50.0												1.3	1.3	50.0
52.0												1.0	1.0	52.0
標準フック	100t×2	100t×2	100t	100t	100t	100t	60t	60t	60t	26t	26t	26t	26t	

※は旋回位置が後方限定の性能を示しています。

カウンタウエイト 15.4t、アウトリガ張出幅　7.5m
ブーム

単位:t

ブーム長さ(m) / 作業半径(m)	※12.8	12.8	17.1	21.4	25.8	30.1	34.4	38.7	43.0	47.4	51.7	56.0	60.0	m
2.5	117.5	111.9												2.5
3.0	105.2	101.3	90.0	90.0										3.0
3.5	95.1	92.4	90.0	90.0	70.0									3.5
4.0	86.7	84.1	84.4	84.2	70.0									4.0
4.5	79.5	76.9	77.2	77.0	70.0	54.3								4.5
5.0	73.4	69.9	70.6	70.0	70.0	51.3	44.0							5.0
6.0	63.3	58.7	59.6	59.8	59.5	50.0	42.3	32.8						6.0
7.0	55.5	50.1	51.0	51.2	50.9	49.3	38.4	32.8	27.1					7.0
8.0	44.3	43.3	44.2	44.4	44.1	45.0	38.0	32.8	27.1	21.4				8.0
9.0	35.4	35.4	36.6	36.8	38.2	37.7	35.8	30.3	27.1	21.4	16.6			9.0
10.0	29.2	29.2	30.2	30.4	31.7	32.0	32.2	28.1	26.2	21.4	16.6	13.2		10.0
11.0			25.5	26.1	27.6	27.8	27.4	26.2	24.7	21.4	16.6	13.2	10.6	11.0
12.0			22.8	23.9	24.2	24.0	23.5	23.0	23.0	21.3	16.6	13.2	10.6	12.0
14.0			17.1	18.2	18.5	18.3	17.8	18.6	18.1	17.7	16.6	13.2	10.6	14.0
16.0				14.3	14.6	14.5	15.2	14.7	14.4	14.6	14.3	13.2	10.6	16.0
18.0				11.6	12.1	11.7	12.4	11.9	12.3	12.1	12.3	11.9	10.6	18.0
20.0					10.4	9.6	10.3	9.8	10.5	10.5	10.2	9.8	9.8	20.0
22.0					8.7	8.0	9.2	8.8	9.0	8.8	8.6	8.2	8.2	22.0
24.0						7.2	7.9	7.7	7.7	7.5	7.2	6.8	6.9	24.0
26.0						6.5	6.8	6.7	6.6	6.4	6.2	5.8	5.8	26.0
28.0							5.9	5.7	5.7	5.5	5.3	4.9	4.9	28.0
30.0							5.1	5.0	4.9	4.7	4.5	4.1	4.1	30.0
32.0								4.3	4.3	4.1	3.8	3.5	3.5	32.0
34.0								3.8	3.7	3.5	3.3	2.9	2.9	34.0
36.0									3.2	3.0	2.8	2.3	2.4	36.0
38.0									2.8	2.5	2.3	1.8	1.8	38.0
40.0									2.4	2.1	1.8	1.4	1.4	40.0
42.0										1.7	1.4	1.0	1.0	42.0
44.0										1.3	1.1			44.0
標準フック	100t×2	100t×2	100t	100t	100t	100t	60t	60t	60t	26t	26t	26t	26t	

※は旋回位置が後方限定の性能を示しています。

油圧式オールテレーンクレーン　ATF-140N-5.1　最大吊上能力 140 ton

■ ブーム性能表

カウンタウエイト 7.1t、アウトリガ張出幅　7.5m
ブーム

単位:t

ブーム長さ(m) / 作業半径(m)	※12.8	12.8	17.1	21.4	25.8	30.1	34.4	38.7	43.0	47.4	51.7	56.0	60.0	m
2.5	115.8	111.1												2.5
3.0	103.7	100.5	90.0	90.0										3.0
3.5	93.7	90.8	90.0	90.0	70.0									3.5
4.0	85.4	82.0	82.4	82.1	70.0									4.0
4.5	78.3	73.9	74.5	74.0	70.0	54.3								4.5
5.0	72.3	67.0	68.0	67.6	67.9	51.3	44.0							5.0
6.0	62.4	56.0	56.9	57.1	56.8	50.0	42.3	32.8						6.0
7.0	47.2	47.2	48.4	48.6	48.3	49.3	38.4	32.8	27.1					7.0
8.0	35.8	35.8	37.1	37.4	38.9	38.3	38.0	32.8	27.1	21.4				8.0
9.0	28.4	28.1	29.4	30.2	31.7	32.2	31.7	30.3	27.1	21.4	16.6			9.0
10.0	23.2	22.5	24.9	26.2	26.6	26.3	25.8	25.2	25.2	21.4	16.6	13.2		10.0
11.0			20.7	21.8	22.2	22.0	21.4	21.9	21.7	21.3	16.6	13.2	10.6	11.0
12.0			17.4	18.5	18.9	18.7	19.5	18.9	18.4	18.4	16.6	13.2	10.6	12.0
14.0			12.8	13.9	14.8	14.0	14.8	14.2	14.7	14.7	14.3	13.2	10.6	14.0
16.0				10.8	11.7	10.9	12.2	11.8	12.0	11.8	11.5	11.1	10.6	16.0
18.0				8.3	9.4	9.6	9.9	9.8	9.7	9.5	9.2	8.8	8.8	18.0
20.0					7.0	7.3	7.8	7.6	7.5	7.2	6.8	6.2	6.2	20.0
22.0					5.2	5.5	5.9	5.7	5.6	5.3	5.0	4.4	4.4	22.0
24.0						4.1	4.5	4.3	4.2	4.0	3.6	3.1	3.1	24.0
26.0						3.1	3.4	3.3	3.2	2.9	2.6	2.1	2.1	26.0
28.0							2.6	2.5	2.4	2.1	1.8	1.3	1.4	28.0
30.0							2.0	1.8	1.7	1.5	1.2			30.0
32.0								1.3	1.2					32.0
標準フック	100t×2	100t×2	100t	100t	100t	100t	60t	60t	60t	26t	26t	26t	26t	

※は旋回位置が後方限定の性能を示しています。

カウンタウエイト 0.0t、アウトリガ張出幅　7.5m
ブーム

単位:t

ブーム長さ(m) / 作業半径(m)	※12.8	12.8	17.1	21.4	25.8	30.1	34.4	38.7	43.0	47.4	51.7	56.0	m
2.5	114.4	110.5											2.5
3.0	102.4	99.0	90.0	90.0									3.0
3.5	92.5	88.7	89.1	88.8	70.0								3.5
4.0	84.3	79.1	79.5	79.2	70.0								4.0
4.5	77.3	71.1	72.0	71.4	70.0	54.3							4.5
5.0	71.3	64.3	65.2	65.4	65.1	51.3	44.0						5.0
6.0	53.8	53.3	54.3	54.5	54.2	50.0	42.3	32.8					6.0
7.0	37.7	37.7	39.2	39.5	41.3	40.6	38.4	32.8	27.1				7.0
8.0	28.3	27.3	30.4	31.9	32.3	32.1	31.4	30.7	27.1	21.4			8.0
9.0	22.2	20.7	23.4	24.8	25.2	25.0	24.4	24.5	23.7	21.4	16.6		9.0
10.0	17.9	16.2	18.7	19.9	20.3	20.1	21.1	20.4	19.8	19.4	16.6	13.2	10.0
11.0			15.3	16.4	17.6	16.6	17.5	16.9	17.4	16.8	16.4	13.2	11.0
12.0			9.0	12.5	14.9	14.2	15.5	14.9	15.3	15.1	14.3	13.2	12.0
14.0			2.7	5.2	7.1	7.7	8.4	8.1	8.0	7.5	6.9	5.9	14.0
16.0				2.1	3.6	4.1	4.6	4.4	4.3	3.9	3.4	2.6	16.0
18.0					1.7	2.1	2.6	2.4	2.3	2.0	1.5		18.0
20.0							1.3	1.1	1.0				20.0
標準フック	100t×2	100t×2	100t	100t	100t	100t	60t	60t	60t	26t	26t	26t	

※は旋回位置が後方限定の性能を示しています。

油圧式オールテレーンクレーン　**ATF-140N-5.1**　最大吊上能力 **140** ton

ブーム＋フルオートラフィングジブ

■ブーム＋フルオートラフィングジブ(FLJ)作業半径－揚程図

43.0mブーム+フルオートラフィングジブ

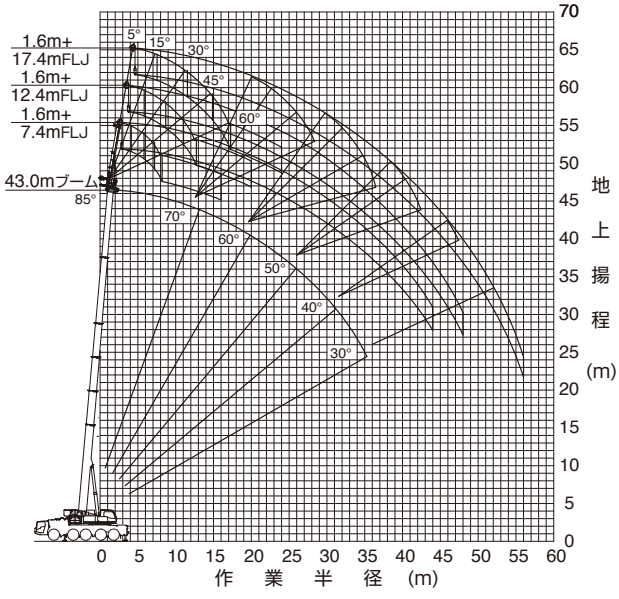

（注意） 1. 上図はブームおよびジブのたわみを含んでいません。
2. カウンタウエイト40.9ｔ、アウトリガ張出幅7.5m時の性能を図示しています。

51.7mブーム+フルオートラフィングジブ

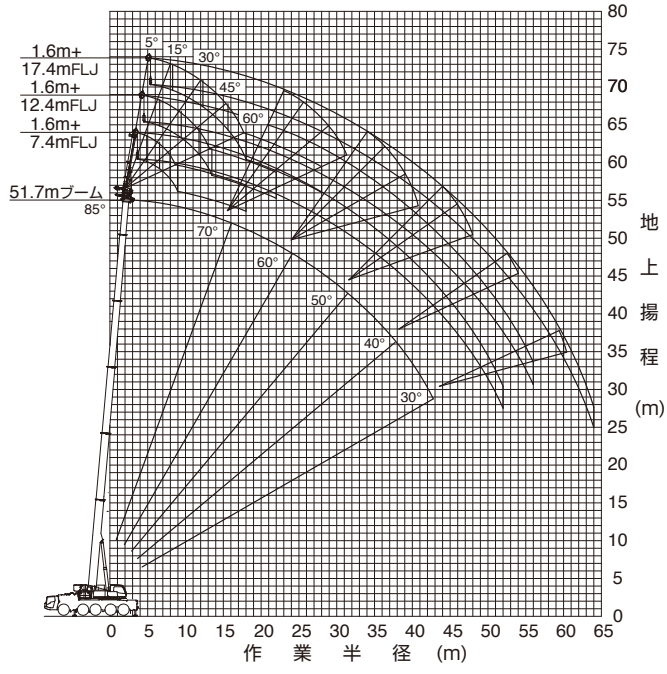

（注意） 1. 上図はブームおよびジブのたわみを含んでいません。
2. カウンタウエイト40.9ｔ、アウトリガ張出幅7.5m時の性能を図示しています。

56.0mブーム+フルオートラフィングジブ

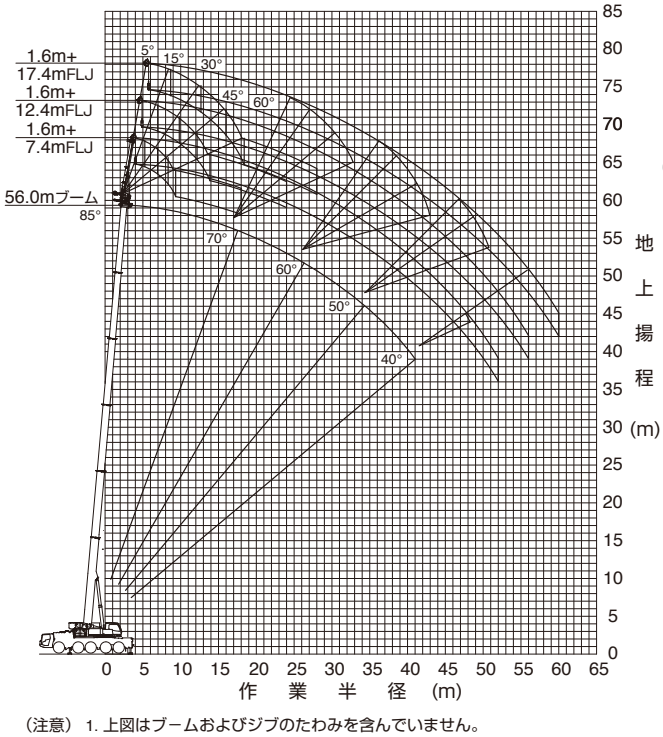

（注意） 1. 上図はブームおよびジブのたわみを含んでいません。
2. カウンタウエイト40.9ｔ、アウトリガ張出幅7.5m時の性能を図示しています。

60.0mブーム+フルオートラフィングジブ

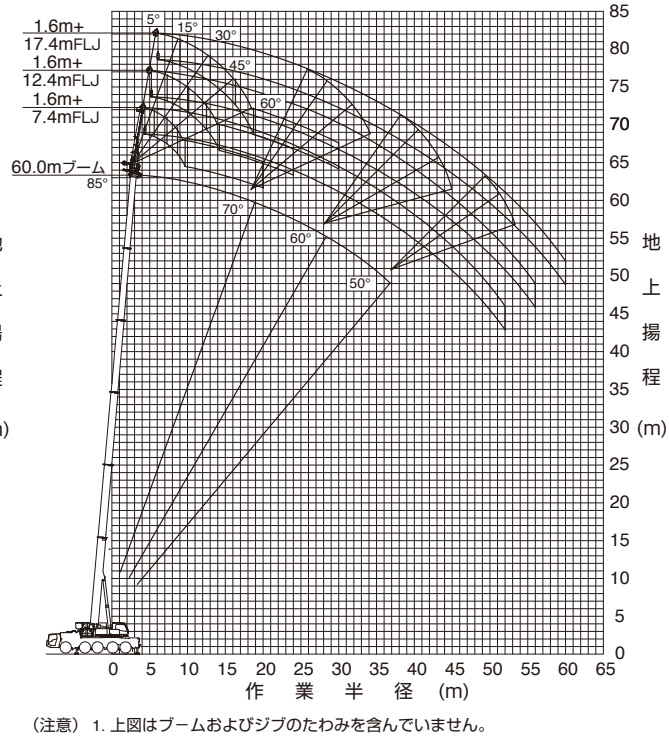

（注意） 1. 上図はブームおよびジブのたわみを含んでいません。
2. カウンタウエイト40.9ｔ、アウトリガ張出幅7.5m時の性能を図示しています。

ブーム＋フルオートラフィングジブ

■ 定格総荷重表注意事項

◆性能設定のあるカウンタウエイトとアウトリガ張出幅の組合せを、下表に○印で示します。
本仕様書では[　　]の定格総荷重表のみ記載しています。
また、各ブーム長さにおいて異なる伸縮状態の中から最大になる性能を抜粋し記載しています。
※同じブーム長さでも、ブームの伸長状態によって定格総荷重が異なります。
このため、アウトリガ張出幅・カウンタウエイト重量に応じた定格総荷重および他の詳細については、別冊の仕様書を参照してください。

アウトリガ張出幅＼カウンタウエイト	40.9 t	28.9 t	25.4 t	15.4 t	7.1 t
7.5 m	○	○	○	○	○
6.2 m	○	○	○	○	
5.0 m		○	○	○	

◆定格総荷重は、ブームとジブのたわみを含んだ実際の作業半径に基づいています。
◆各状態ごとの標準巻掛本数は別冊の仕様書を参照してください。
◆定格総荷重はアウトリガを水平堅土上に設置したときの値です。
◆定格総荷重表は、風による影響を含んでいません。瞬間最大風速が10m／s以上の風速では、クレーン作業を中止してください。

油圧式オールテレーンクレーン　ATF-140N-5.1　最大吊上能力 140 ton

■ フルオートラフィングジブ(FLJ)性能表

カウンタウエイト 40.9t、アウトリガ張出幅　7.5m
1.6m+7.4mフルオートラフィングジブ

単位:t

ブーム長さ(m)	43.0	43.0	43.0	43.0	43.0	51.7	51.7	51.7	51.7	51.7	56.0	56.0	56.0	56.0	56.0	60.0	60.0	60.0	60.0	60.0	m
ジブオフセット(°)	5	15	30	45	60	5	15	30	45	60	5	15	30	45	60	5	15	30	45	60	°
作業半径(m) 8.0	7.3	7.3																			8.0
9.0	7.3	7.3	7.3				7.3														9.0
10.0	7.3	7.3	7.3			7.3	7.3					6.3									10.0
11.0	7.3	7.3	7.3	6.1	4.5	7.3	7.3	7.3			6.3	6.3					5.3				11.0
12.0	7.3	7.3	7.3	6.0	4.5	7.3	7.3	7.3			6.3	6.3	6.3			5.3	5.3				12.0
14.0	7.3	7.3	7.3	5.8	4.4	7.3	7.3	7.3	6.0	4.5	6.3	6.3	6.3	6.0	4.5	5.3	5.3	5.3			14.0
16.0	7.3	7.3	7.3	5.7	4.4	7.3	7.3	7.3	5.8	4.4	6.3	6.3	6.3	5.9	4.4	5.3	5.3	5.3	5.3	4.4	16.0
18.0	7.3	7.3	6.9	5.5		7.3	7.3	7.3	5.7	4.3	6.3	6.3	6.3	5.7	4.4	5.3	5.3	5.3	5.3	4.4	18.0
20.0	7.3	7.3	6.7	5.4		7.3	7.3	7.0	5.5		6.3	6.3	6.3	5.6		5.3	5.3	5.3	5.3	4.3	20.0
22.0	7.3	7.3	6.4	5.3		7.3	7.3	6.8	5.4		6.3	6.3	6.3	5.5		5.3	5.3	5.3	5.3		22.0
24.0	7.3	7.3	6.2	5.2		7.3	7.3	6.5	5.3		6.3	6.3	6.3	5.4		5.3	5.3	5.3	5.3		24.0
26.0	7.3	7.2	6.0	5.1		7.3	7.3	6.3	5.2		6.3	6.3	6.3	5.3		5.3	5.3	5.1	5.0		26.0
28.0	7.3	6.8	5.8			7.3	7.2	6.1	5.2		6.3	6.3	6.1	5.2		5.1	4.9	4.8	4.7		28.0
30.0	7.3	6.5	5.6			6.9	6.7	6.0	5.1		6.1	6.0	5.8	5.1		4.7	4.5	4.4	4.4		30.0
32.0	6.8	6.2	5.5			6.4	6.3	5.8			5.8	5.7	5.6	5.1		4.3	4.2	4.1	4.1		32.0
34.0	6.0	5.9	5.4			5.8	5.9	5.7			5.4	5.3	5.3			4.0	3.9	3.8	3.8		34.0
36.0	5.2	5.3	5.3			5.3	5.4	5.4			5.1	5.0	4.9			3.7	3.7	3.6			36.0
38.0	4.5	4.6				4.7	4.9	5.0			4.7	4.7	4.7			3.5	3.4	3.4			38.0
40.0	3.9	4.0				4.1	4.2	4.4			4.3	4.4	4.4			3.2	3.2	3.1			40.0
44.0	2.9					3.3	3.3				3.3	3.4	3.5			2.8	2.8	2.8			44.0
48.0						2.7	2.7				2.4	2.5				2.3	2.4	2.4			48.0
52.0						2.1					1.7	1.8				1.7	1.7				52.0
標準フック	8.7t	8.7t	8.7t	8.7t	8.7t	8.7t	8.7t	8.7t	8.7t	8.7t	8.7t	8.7t	8.7t	8.7t	8.7t	8.7t	8.7t	8.7t	8.7t	8.7t	

カウンタウエイト 40.9t、アウトリガ張出幅　7.5m
1.6m+12.4mフルオートラフィングジブ

単位:t

ブーム長さ(m)	43.0	43.0	43.0	43.0	43.0	51.7	51.7	51.7	51.7	51.7	56.0	56.0	56.0	56.0	56.0	60.0	60.0	60.0	60.0	60.0	m
ジブオフセット(°)	5	15	30	45	60	5	15	30	45	60	5	15	30	45	60	5	15	30	45	60	°
作業半径(m) 9.0	4.3																				9.0
10.0	4.3	4.3																			10.0
11.0	4.3	4.3				4.3															11.0
12.0	4.3	4.3				4.3	4.3				4.3										12.0
14.0	4.3	4.3	4.2			4.3	4.3				4.3	4.3				3.3	3.3				14.0
16.0	4.3	4.3	4.0	3.2	2.4	4.3	4.3	3.9			4.3	4.3	3.8			3.3	3.3				16.0
18.0	4.3	4.3	3.9	3.1	2.4	4.3	4.3	3.8	3.2	2.4	4.3	4.3	3.7	3.2		3.3	3.3	3.3			18.0
20.0	4.3	4.3	3.7	3.0	2.3	4.3	4.3	3.7	3.1	2.3	4.3	4.3	3.6	3.1	2.3	3.3	3.3	3.3	3.1	2.3	20.0
22.0	4.3	4.3	3.6	2.9		4.3	4.3	3.5	3.0	2.3	4.3	4.2	3.5	3.1	2.3	3.3	3.3	3.3	3.0	2.3	22.0
24.0	4.3	4.2	3.5	2.9		4.3	4.1	3.4	2.9		4.3	4.0	3.4	3.0	2.3	3.3	3.3	3.3	3.0	2.3	24.0
26.0	4.3	4.0	3.4	2.8		4.3	3.9	3.3	2.9		4.3	3.9	3.2	2.9		3.3	3.3	3.2	2.9		26.0
28.0	4.3	3.8	3.3	2.7		4.3	3.8	3.2	2.8		4.3	3.7	3.2	2.9		3.3	3.3	3.1	2.8		28.0
30.0	4.2	3.7	3.1	2.7		4.2	3.7	3.1	2.8		4.1	3.6	3.1	2.8		3.3	3.3	3.0	2.8		30.0
32.0	4.0	3.5	3.0			4.1	3.5	3.1	2.7		4.0	3.5	3.0	2.7		3.3	3.3	3.0	2.7		32.0
34.0	3.7	3.4	2.9			3.9	3.4	3.0	2.7		3.9	3.4	2.9	2.7		3.3	3.3	2.9	2.7		34.0
36.0	3.5	3.2	2.9			3.8	3.3	2.9	2.6		3.7	3.3	2.9	2.7		3.3	3.2	2.8	2.6		36.0
38.0	3.3	3.1	2.8			3.6	3.2	2.8			3.6	3.2	2.8	2.6		3.1	3.1	2.8	2.6		38.0
40.0	3.2	3.0	2.7			3.5	3.1	2.8			3.5	3.1	2.7			2.9	2.9	2.7	2.6		40.0
44.0	2.9	2.8				3.3	3.0	2.7			3.1	2.9	2.6			2.6	2.5	2.5			44.0
48.0	2.6	2.6				2.9	2.8				2.8	2.8	2.6			2.3	2.2	2.2			48.0
52.0						2.4	2.5				2.2	2.3				2.0	2.0	2.0			52.0
56.0						1.9					1.6	1.7				1.5	1.6				56.0
標準フック	8.7t	8.7t	8.7t	8.7t	8.7t	8.7t	8.7t	8.7t	8.7t	8.7t	8.7t	8.7t	8.7t	8.7t	8.7t	8.7t	8.7t	8.7t	8.7t	8.7t	

カウンタウエイト 40.9t、アウトリガ張出幅　7.5m
1.6m+17.4mフルオートラフィングジブ

単位:t

ブーム長さ(m)	43.0	43.0	43.0	43.0	43.0	51.7	51.7	51.7	51.7	51.7	56.0	56.0	56.0	56.0	56.0	60.0	60.0	60.0	60.0	60.0	m
ジブオフセット(°)	5	15	30	45	60	5	15	30	45	60	5	15	30	45	60	5	15	30	45	60	°
作業半径(m) 11.0	3.3																				11.0
12.0	3.3	3.3																			12.0
14.0	3.3	3.2				3.2	3.1				2.9										14.0
16.0	3.3	3.1				3.2	3.0				2.9	2.9				2.8	2.7				16.0
18.0	3.3	2.9	2.4			3.2	2.9				2.9	2.8				2.8	2.6				18.0
20.0	3.3	2.8	2.3	1.9		3.1	2.7	2.3			2.9	2.7	2.2			2.8	2.6				20.0
22.0	3.1	2.7	2.2	1.8	1.5	3.1	2.6	2.2	1.8		2.9	2.6	2.2			2.7	2.5	2.1			22.0
24.0	3.0	2.5	2.1	1.8	1.5	2.9	2.5	2.1	1.8	1.5	2.8	2.5	2.1	1.8		2.7	2.5	2.1	1.8		24.0
26.0	2.8	2.4	2.1	1.7		2.8	2.4	2.1	1.7	1.4	2.8	2.4	2.0	1.8	1.4	2.6	2.4	2.0	1.8	1.4	26.0
28.0	2.7	2.3	2.0	1.6		2.7	2.3	2.0	1.7	1.4	2.7	2.3	2.0	1.7	1.4	2.6	2.3	2.0	1.7	1.4	28.0
30.0	2.6	2.3	1.9	1.6		2.6	2.3	1.9	1.6		2.6	2.2	1.9	1.7		2.5	2.2	1.9	1.7	1.4	30.0
32.0	2.5	2.2	1.9	1.6		2.5	2.2	1.9	1.6		2.5	2.2	1.9	1.6		2.5	2.2	1.8	1.6		32.0
34.0	2.4	2.1	1.8	1.5		2.4	2.1	1.8	1.6		2.4	2.1	1.8	1.6		2.4	2.1	1.8	1.6		34.0
36.0	2.3	2.0	1.7	1.5		2.3	2.0	1.8	1.5		2.3	2.0	1.8	1.6		2.3	2.0	1.7	1.6		36.0
38.0	2.2	2.0	1.7			2.3	2.0	1.7	1.5		2.2	2.0	1.7	1.5		2.2	2.0	1.7	1.5		38.0
40.0	2.1	1.9	1.6			2.2	1.9	1.7	1.5		2.2	1.9	1.7	1.5		2.2	1.9	1.7	1.5		40.0
44.0	2.0	1.8	1.6			2.1	1.8	1.6			2.0	1.8	1.6			2.0	1.8	1.6	1.5		44.0
48.0	1.8	1.7				1.9	1.7	1.6			1.9	1.7	1.5			1.9	1.7	1.5			48.0
52.0	1.7	1.6				1.8	1.7	1.5			1.8	1.6	1.5			1.8	1.6	1.5			52.0
56.0	1.5					1.7	1.6				1.7	1.6				1.7	1.6	1.4			56.0
60.0						1.6	1.5				1.4	1.5				1.4	1.5				60.0
64.0						1.3															64.0
標準フック	8.7t	8.7t	8.7t	8.7t	8.7t	8.7t	8.7t	8.7t	8.7t	8.7t	8.7t	8.7t	8.7t	8.7t	8.7t	8.7t	8.7t	8.7t	8.7t	8.7t	

油圧式オールテレーンクレーン　ATF-140N-5.1　最大吊上能力 140 ton

■ フルオートラフィングジブ(FLJ)性能表

カウンタウエイト 28.9t、アウトリガ張出幅　7.5m
1.6m+7.4mフルオートラフィングジブ

単位:t

ブーム長さ(m)	43.0	43.0	43.0	43.0	43.0	51.7	51.7	51.7	51.7	51.7	56.0	56.0	56.0	56.0	56.0	60.0	60.0	60.0	60.0	60.0	m
ジブオフセット(°)	5	15	30	45	60	5	15	30	45	60	5	15	30	45	60	5	15	30	45	60	°
作業半径(m) 8.0	7.3	7.3																			8.0
9.0	7.3	7.3	7.3				7.3														9.0
10.0	7.3	7.3	7.3			7.3	7.3					6.3									10.0
11.0	7.3	7.3	7.3	6.1	4.5	7.3	7.3	7.3			6.3	6.3					5.3				11.0
12.0	7.3	7.3	7.3	6.0	4.5	7.3	7.3	7.3			6.3	6.3	6.3			5.3	5.3				12.0
14.0	7.3	7.3	7.3	5.8	4.4	7.3	7.3	7.3	6.0	4.5	6.3	6.3	6.3	6.0	4.5	5.3	5.3	5.3			14.0
16.0	7.3	7.3	7.3	5.7	4.4	7.3	7.3	7.3	5.8	4.4	6.3	6.3	6.3	5.9	4.4	5.3	5.3	5.3	5.3	4.4	16.0
18.0	7.3	7.3	6.9	5.5		7.3	7.3	7.3	5.7	4.3	6.3	6.3	6.3	5.7	4.4	5.3	5.3	5.3	5.3	4.4	18.0
20.0	7.3	7.3	6.7	5.4		7.3	7.3	7.0	5.5		6.3	6.3	6.3	5.6		5.3	5.3	5.3	5.3	4.3	20.0
22.0	7.3	7.3	6.4	5.3		7.3	7.3	6.8	5.4		6.3	6.3	6.3	5.5		5.3	5.3	5.3	5.3		22.0
24.0	7.3	7.3	6.2	5.2		7.3	7.3	6.5	5.3		6.3	6.3	6.3	5.4		5.3	5.3	5.3	5.3		24.0
26.0	7.3	7.2	6.0	5.1		7.3	7.3	6.3	5.2		6.3	6.3	6.3	5.3		5.3	5.3	5.1	5.0		26.0
28.0	6.6	6.8	5.8			6.8	7.0	6.1	5.2		6.3	6.3	6.1	5.2		5.1	4.9	4.8	4.7		28.0
30.0	5.6	5.8	5.6			5.9	6.0	6.0	5.1		6.1	6.0	5.8	5.1		4.7	4.5	4.4	4.4		30.0
32.0	4.8	4.9	5.1			5.5	5.5	5.4			5.2	5.4	5.6	5.1		4.3	4.2	4.1	4.1		32.0
34.0	4.3	4.3	4.3			4.8	5.0	5.0			4.5	4.6	4.8			4.0	3.9	3.8	3.8		34.0
36.0	3.9	3.9	3.9			4.2	4.3	4.5			3.8	3.9	4.1			3.7	3.7	3.6			36.0
38.0	3.5	3.5				3.6	3.7	3.8			3.2	3.4	3.5			3.2	3.3	3.4			38.0
40.0	3.2	3.2				3.1	3.2	3.3			2.7	2.8	3.0			2.6	2.8	2.9			40.0
44.0	2.6					2.1	2.2				1.7	1.8	1.9			1.7	1.8	1.9			44.0
48.0						1.3	1.4														48.0
標準フック	8.7t	8.7t	8.7t	8.7t	8.7t	8.7t	8.7t	8.7t	8.7t	8.7t	8.7t	8.7t	8.7t	8.7t	8.7t	8.7t	8.7t	8.7t	8.7t	8.7t	

カウンタウエイト 28.9t、アウトリガ張出幅　7.5m
1.6m+12.4mフルオートラフィングジブ

単位:t

ブーム長さ(m)	43.0	43.0	43.0	43.0	43.0	51.7	51.7	51.7	51.7	51.7	56.0	56.0	56.0	56.0	56.0	60.0	60.0	60.0	60.0	60.0	m
ジブオフセット(°)	5	15	30	45	60	5	15	30	45	60	5	15	30	45	60	5	15	30	45	60	°
作業半径(m) 9.0	4.3																				9.0
10.0	4.3	4.3																			10.0
11.0	4.3	4.3				4.3															11.0
12.0	4.3	4.3				4.3	4.3				4.3										12.0
14.0	4.3	4.3	4.2			4.3	4.3				4.3	4.3				3.3	3.3				14.0
16.0	4.3	4.3	4.0	3.2	2.4	4.3	4.3	3.9			4.3	4.3	3.8			3.3	3.3				16.0
18.0	4.3	4.3	3.9	3.1	2.4	4.3	4.3	3.8	3.2	2.4	4.3	4.3	3.7	3.2		3.3	3.3	3.3			18.0
20.0	4.3	4.3	3.7	3.0	2.3	4.3	4.3	3.7	3.1	2.3	4.3	4.3	3.6	3.1	2.3	3.3	3.3	3.3	3.1	2.3	20.0
22.0	4.3	4.3	3.6	2.9		4.3	4.3	3.5	3.0	2.3	4.3	4.2	3.5	3.1	2.3	3.3	3.3	3.3	3.0	2.3	22.0
24.0	4.3	4.2	3.5	2.9		4.3	4.1	3.4	2.9		4.3	4.0	3.4	3.0	2.3	3.3	3.3	3.3	3.0	2.3	24.0
26.0	4.3	4.0	3.4	2.8		4.3	3.9	3.3	2.9		4.3	3.9	3.2	2.9		3.3	3.3	3.2	2.9		26.0
28.0	4.3	3.8	3.3	2.7		4.3	3.8	3.2	2.8		4.3	3.7	3.2	2.9		3.3	3.3	3.1	2.8		28.0
30.0	4.2	3.7	3.1	2.7		4.2	3.7	3.1	2.8		4.1	3.6	3.1	2.8		3.3	3.3	3.0	2.8		30.0
32.0	4.0	3.5	3.0			4.1	3.5	3.1	2.7		4.0	3.5	3.0	2.7		3.3	3.3	3.0	2.7		32.0
34.0	3.7	3.4	2.9			3.9	3.4	3.0	2.7		3.9	3.4	2.9	2.7		3.3	3.3	2.9	2.7		34.0
36.0	3.5	3.2	2.9			3.8	3.3	2.9	2.6		3.7	3.3	2.9	2.7		3.3	3.2	2.8	2.6		36.0
38.0	3.3	3.1	2.8			3.6	3.2	2.8			3.6	3.2	2.8	2.6		3.1	3.1	2.8	2.6		38.0
40.0	3.2	3.0	2.7			3.4	3.1	2.8			3.2	3.1	2.7			2.9	2.9	2.7	2.6		40.0
44.0	2.7	2.8				2.7	2.8	2.6			2.3	2.5	2.6			2.2	2.4	2.5			44.0
48.0	2.2	2.3				1.9	2.0				1.5	1.6	1.8			1.4	1.6	1.8			48.0
52.0						1.2	1.3														52.0
標準フック	8.7t	8.7t	8.7t	8.7t	8.7t	8.7t	8.7t	8.7t	8.7t	8.7t	8.7t	8.7t	8.7t	8.7t	8.7t	8.7t	8.7t	8.7t	8.7t	8.7t	

カウンタウエイト 28.9t、アウトリガ張出幅　7.5m
1.6m+17.4mフルオートラフィングジブ

単位:t

ブーム長さ(m)	43.0	43.0	43.0	43.0	43.0	51.7	51.7	51.7	51.7	51.7	56.0	56.0	56.0	56.0	56.0	60.0	60.0	60.0	60.0	60.0	m
ジブオフセット(°)	5	15	30	45	60	5	15	30	45	60	5	15	30	45	60	5	15	30	45	60	°
作業半径(m) 11.0	3.3																				11.0
12.0	3.3	3.3																			12.0
14.0	3.3	3.2				3.2	3.1				2.9										14.0
16.0	3.3	3.1				3.2	3.0				2.9	2.9				2.8	2.7				16.0
18.0	3.3	2.9	2.4			3.2	2.9				2.9	2.8				2.8	2.6				18.0
20.0	3.3	2.8	2.3	1.9		3.1	2.7	2.3			2.9	2.7	2.2			2.8	2.6				20.0
22.0	3.1	2.7	2.2	1.8	1.5	3.1	2.6	2.2	1.8		2.9	2.6	2.2			2.7	2.5	2.1			22.0
24.0	3.0	2.5	2.1	1.8	1.5	2.9	2.5	2.1	1.8	1.5	2.8	2.5	2.1	1.8		2.7	2.5	2.1	1.8		24.0
26.0	2.8	2.4	2.1	1.7		2.8	2.4	2.1	1.7	1.4	2.8	2.4	2.0	1.8	1.4	2.6	2.4	2.0	1.8	1.4	26.0
28.0	2.7	2.3	2.0	1.6		2.7	2.3	2.0	1.7	1.4	2.7	2.3	2.0	1.7	1.4	2.6	2.3	2.0	1.7	1.4	28.0
30.0	2.6	2.3	1.9	1.6		2.6	2.3	1.9	1.6		2.6	2.2	1.9	1.7		2.5	2.2	1.9	1.7	1.4	30.0
32.0	2.5	2.2	1.9	1.6		2.5	2.2	1.9	1.6		2.5	2.2	1.9	1.6		2.5	2.2	1.8	1.6		32.0
34.0	2.4	2.1	1.8	1.5		2.4	2.1	1.8	1.6		2.4	2.1	1.8	1.6		2.4	2.1	1.8	1.6		34.0
36.0	2.3	2.0	1.7	1.5		2.3	2.0	1.8	1.5		2.3	2.0	1.8	1.6		2.3	2.0	1.7	1.6		36.0
38.0	2.2	2.0	1.7			2.3	2.0	1.7	1.5		2.2	2.0	1.7	1.5		2.2	2.0	1.7	1.5		38.0
40.0	2.1	1.9	1.6			2.2	1.9	1.7	1.5		2.2	1.9	1.7	1.5		2.2	1.9	1.7	1.5		40.0
44.0	2.0	1.8	1.6			2.1	1.8	1.6			2.0	1.8	1.6			2.0	1.8	1.6	1.5		44.0
48.0	1.8	1.7				1.9	1.7	1.6			1.9	1.7	1.5			1.9	1.7	1.5			48.0
52.0	1.7	1.6				1.7	1.6	1.5			1.3	1.5	1.5			1.2	1.4	1.5			52.0
56.0	1.5						1.3														56.0
標準フック	8.7t	8.7t	8.7t	8.7t	8.7t	8.7t	8.7t	8.7t	8.7t	8.7t	8.7t	8.7t	8.7t	8.7t	8.7t	8.7t	8.7t	8.7t	8.7t	8.7t	

ブーム＋油圧チルトジブ

■ 油圧チルトジブ（HLJ）の構成

記　号	名　　称	長　さ
①	ベースジブ	1.0 m＋2.8 m
②	ミドルAジブ	6.4 m
③	トップジブ	7.8 m
④	ミドルBジブ	7.0 m

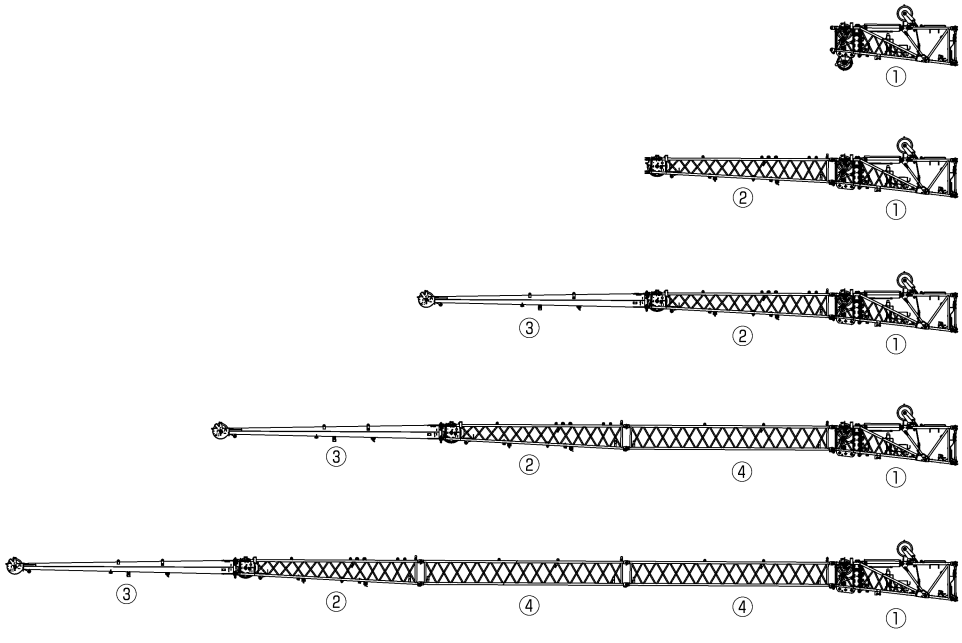

ブーム+油圧チルトジブ

■ブーム+油圧チルトジブ(HLJ)作業半径ー揚程図

43.0mブーム+油圧チルトジブ

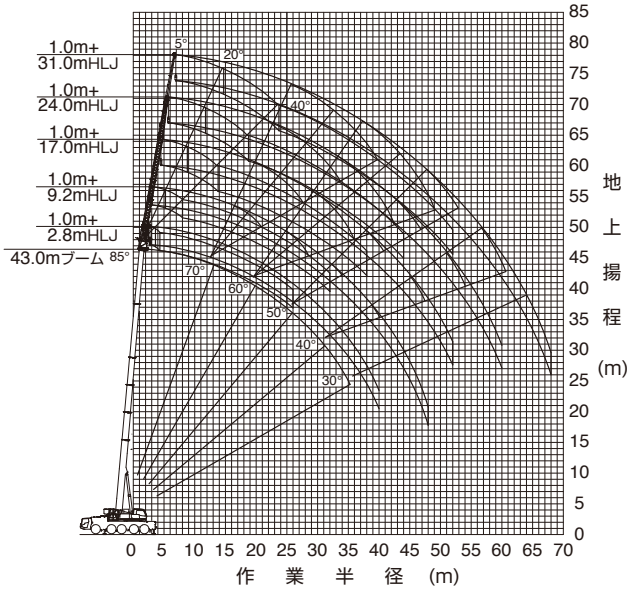

（注意） 1. 上図はブームおよびジブのたわみを含んでいません。
2. カウンタウエイト40.9 t 、アウトリガ張出幅7.5m時の性能を図示しています。

51.7mブーム+油圧チルトジブ

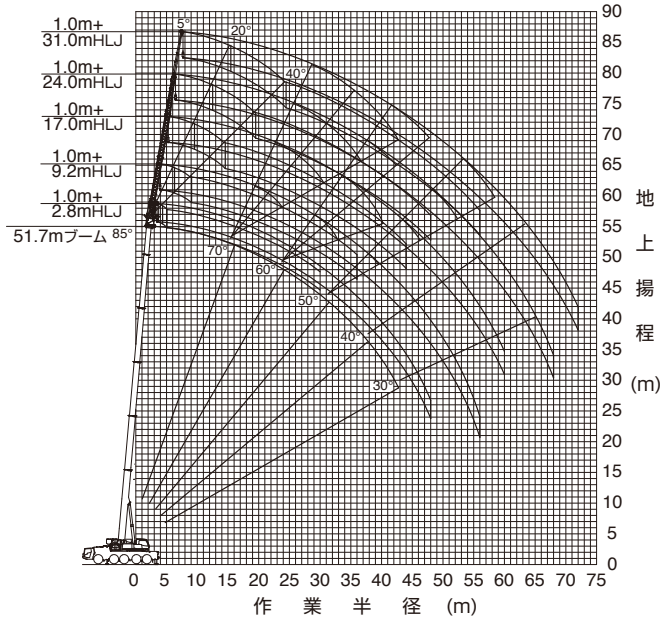

（注意） 1. 上図はブームおよびジブのたわみを含んでいません。
2. カウンタウエイト40.9 t 、アウトリガ張出幅7.5m時の性能を図示しています。

56.0mブーム+油圧チルトジブ

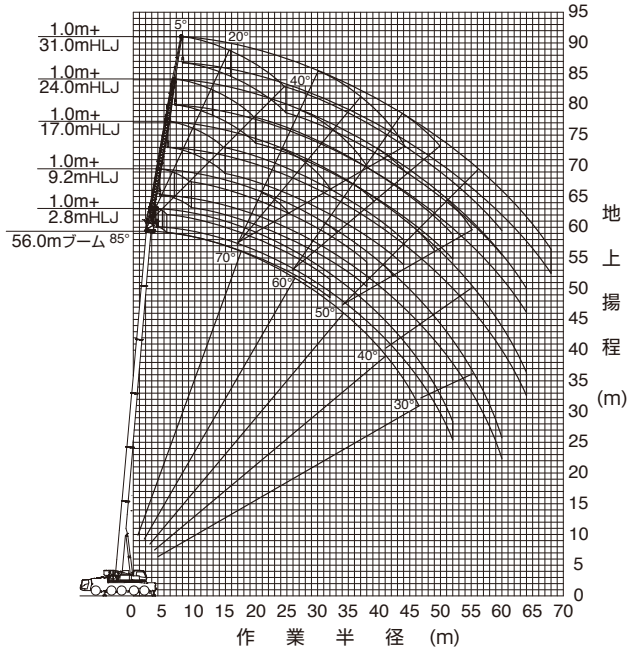

（注意） 1. 上図はブームおよびジブのたわみを含んでいません。
2. カウンタウエイト40.9 t 、アウトリガ張出幅7.5m時の性能を図示しています。

60.0mブーム+油圧チルトジブ

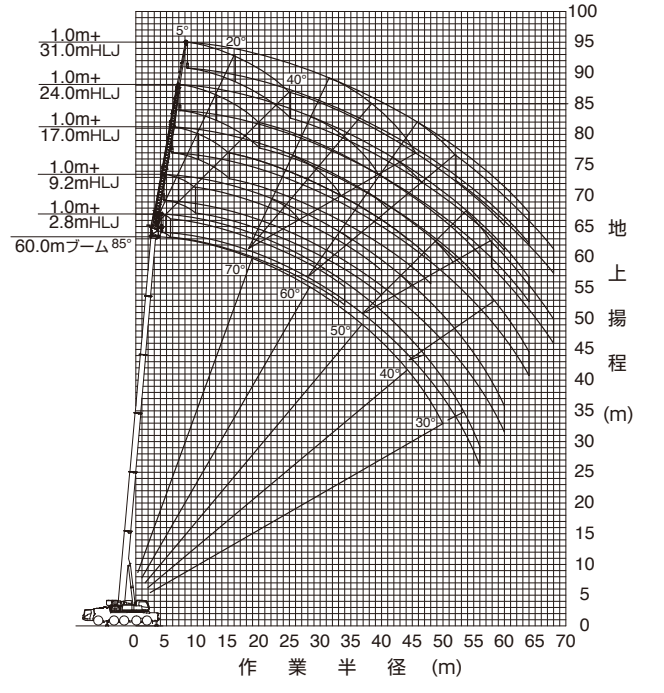

（注意） 1. 上図はブームおよびジブのたわみを含んでいません。
2. カウンタウエイト40.9 t 、アウトリガ張出幅7.5m時の性能を図示しています。

ブーム＋油圧チルトジブ

■ 定格総荷重表注意事項

◆性能設定のあるカウンタウエイトとアウトリガ張出幅の組合せを、下表に○印で示します。
本仕様書では［　　］の定格総荷重表のみ記載しています。
また、各ブーム長さにおいて異なる伸縮状態の中から最大になる性能を抜粋し記載しています。
※同じブーム長さでも、ブームの伸長状態によって定格総荷重が異なります。
このため、アウトリガ張出幅・カウンタウエイト重量に応じた定格総荷重および他の詳細については、別冊の仕様書を参照してください。

アウトリガ張出幅＼カウンタウエイト	40.9 t	28.9 t	25.4 t	15.4 t	7.1 t	0 t
7.5 m	○	○	○	○	○	○
6.2 m	○	○	○	○	○	○
5.0 m		○	○	○	○	
4.1 m				○		

◆B ピン（ブーム固定ピン）を挿入していないときの定格総荷重は 20.0tに制限されます。
◆定格総荷重は、つり具質量とフック質量（60tフック: 600kg、26tフック: 450kg、8.7tフック:300kg）を含んだ値を示します。
◆定格総荷重は、ブームとジブのたわみを含んだ実際の作業半径に基づいています。
◆各状態ごとの標準巻掛本数は別冊の仕様書を参照してください。
◆定格総荷重はアウトリガを水平堅土上に設置したときの値です。
◆定格総荷重表は、風による影響を含んでいません。瞬間最大風速が10m／s以上の風速では、クレーン作業を中止してください。

油圧式オールテレーンクレーン　ATF-140N-5.1　最大吊上能力 140 ton

■ 油圧チルトジブ(HLJ)性能表

カウンタウエイト 40.9t、アウトリガ張出幅　7.5m
1.0m+2.8m油圧チルトジブ

単位:t

ブーム長さ(m)		43.0	43.0	43.0	51.7	51.7	51.7	56.0	56.0	56.0	60.0	60.0	60.0	m
ジブオフセット(°)		5	20	40	5	20	40	5	20	40	5	20	40	°
作業半径(m)	7.0		17.1	17.1										7.0
	8.0		17.1	17.1		11.1								8.0
	9.0		17.1	17.1		11.1	11.1		9.0	9.0		7.8		9.0
	10.0		17.1	17.1		11.1	11.1		9.0	9.0		7.8	7.8	10.0
	11.0		17.1	17.1		11.1	11.1		9.0	9.0		7.8	7.8	11.0
	12.0		17.1	17.1		11.1	11.1		9.0	9.0		7.8	7.8	12.0
	14.0	17.1	17.1	17.1		11.1	11.1		9.0	9.0		7.8	7.8	14.0
	16.0	17.1	17.1	16.8	11.1	11.1	11.1		9.0	9.0		7.8	7.8	16.0
	18.0	15.6	15.5	15.4	11.1	11.1	11.1	9.0	9.0	9.0		7.8	7.8	18.0
	20.0	14.2	14.1	14.0	11.1	11.1	11.1	9.0	9.0	9.0	7.8	7.8	7.8	20.0
	22.0	12.9	12.8	12.8	10.9	10.7	10.5	9.0	9.0	9.0	7.8	7.8	7.8	22.0
	24.0	11.8	11.8	11.7	10.2	10.0	9.8	9.0	9.0	8.9	7.6	7.4	7.3	24.0
	26.0	10.7	10.8	10.8	9.5	9.3	9.2	8.6	8.4	8.3	7.1	6.9	6.8	26.0
	28.0	9.4	9.5		8.9	8.8	8.7	8.0	7.9	7.8	6.6	6.5	6.4	28.0
	30.0	8.3	8.3		8.2	8.2	8.2	7.6	7.5	7.4	6.2	6.1	6.0	30.0
	32.0	7.3	7.3		7.5	7.5		7.1	7.0	7.0	5.8	5.7	5.7	32.0
	34.0	6.4	6.5		6.7	6.8		6.7	6.6		5.5	5.4	5.4	34.0
	36.0	5.7	5.7		6.0	6.0		6.2	6.3		5.1	5.1		36.0
	38.0	5.0			5.6	5.6		5.6	5.6		4.7	4.8		38.0
	40.0	4.5			5.2	5.2		5.0	5.0		4.4	4.4		40.0
	44.0				4.3			3.9	4.0		3.7	3.7		44.0
	48.0				3.5			3.1			3.1	3.1		48.0
	52.0							2.4			2.4			52.0
	56.0										1.8			56.0
標準フック		26t	26t	26t	26t	26t	26t	26t	26t	26t	26t	26t	26t	

カウンタウエイト 40.9t、アウトリガ張出幅　7.5m
1.0m+9.2m油圧チルトジブ

単位:t

ブーム長さ(m)		43.0	43.0	43.0	51.7	51.7	51.7	56.0	56.0	56.0	60.0	60.0	60.0	m
ジブオフセット(°)		5	20	40	5	20	40	5	20	40	5	20	40	°
作業半径(m)	9.0		10.6											9.0
	10.0		10.6											10.0
	11.0		10.6			7.0			6.4					11.0
	12.0	10.6	10.6	8.3		7.0			6.4			5.7		12.0
	14.0	10.6	10.6	7.9		7.0	7.0		6.4			5.7		14.0
	16.0	10.6	10.2	7.6	7.0	7.0	7.0	6.4	6.4	6.4		5.7	5.7	16.0
	18.0	10.6	9.6	7.4	7.0	7.0	7.0	6.4	6.4	6.4	5.7	5.7	5.7	18.0
	20.0	10.6	9.2	7.1	7.0	7.0	7.0	6.4	6.4	6.4	5.7	5.7	5.7	20.0
	22.0	10.6	8.7	6.9	7.0	7.0	7.0	6.4	6.4	6.4	5.7	5.7	5.7	22.0
	24.0	10.6	8.3	6.7	7.0	7.0	6.9	6.4	6.4	6.4	5.7	5.7	5.5	24.0
	26.0	10.0	8.0	6.6	7.0	7.0	6.7	6.4	6.4	6.4	5.5	5.4	5.2	26.0
	28.0	9.4	7.6	6.4	7.0	7.0	6.6	6.4	6.4	6.2	5.4	5.1	4.9	28.0
	30.0	8.6	7.4	6.3	7.0	7.0	6.4	6.4	6.2	5.9	5.0	4.8	4.6	30.0
	32.0	7.6	7.1	6.2	7.0	6.8	6.3	6.2	5.9	5.7	4.7	4.5	4.3	32.0
	34.0	6.8	6.9		6.5	6.4	6.2	6.0	5.7	5.5	4.4	4.2	4.1	34.0
	36.0	6.0	6.3		6.0	6.1	5.9	5.7	5.4	5.3	4.1	4.0	3.9	36.0
	38.0	5.4	5.6		5.5	5.7		5.4	5.2	5.1	3.9	3.7	3.7	38.0
	40.0	4.8	5.0		5.0	5.2		5.0	5.0		3.7	3.5	3.5	40.0
	44.0	3.8			4.1	4.2		4.2	4.4		3.3	3.2		44.0
	48.0	3.0			3.6	3.7		3.4	3.5		2.9	2.9		48.0
	52.0				3.0			2.7	2.8		2.5	2.6		52.0
	56.0				2.5			2.0			2.0	2.1		56.0
	60.0							1.4			1.4			60.0
	64.0													64.0
標準フック		26t	26t	26t	8.7t	8.7t	8.7t	8.7t	8.7t	8.7t	8.7t	8.7t	8.7t	

カウンタウエイト 40.9t、アウトリガ張出幅　7.5m
1.0m+17.0m油圧チルトジブ

単位:t

ブーム長さ(m)		43.0	43.0	43.0	51.7	51.7	51.7	56.0	56.0	56.0	60.0	60.0	60.0	m
ジブオフセット(°)		5	20	40	5	20	40	5	20	40	5	20	40	°
作業半径(m)	12.0	5.5												12.0
	14.0	5.4	4.3		4.1									14.0
	16.0	5.1	4.1		4.1	4.0		3.9	3.8		3.6	3.6		16.0
	18.0	4.8	3.9	3.2	4.1	3.8		3.9	3.7		3.6	3.6		18.0
	20.0	4.6	3.8	3.1	4.1	3.7	3.1	3.9	3.6		3.6	3.5		20.0
	22.0	4.4	3.6	3.0	4.1	3.5	3.0	3.9	3.5	2.9	3.6	3.4	2.9	22.0
	24.0	4.2	3.5	3.0	4.1	3.4	2.9	3.9	3.3	2.9	3.6	3.3	2.8	24.0
	26.0	4.0	3.3	2.9	4.0	3.3	2.8	3.8	3.2	2.8	3.6	3.2	2.8	26.0
	28.0	3.8	3.2	2.8	3.8	3.2	2.8	3.7	3.1	2.7	3.6	3.1	2.7	28.0
	30.0	3.7	3.1	2.8	3.7	3.1	2.7	3.6	3.1	2.7	3.5	3.0	2.6	30.0
	32.0	3.5	3.0	2.7	3.5	3.0	2.7	3.5	3.0	2.6	3.4	2.9	2.6	32.0
	34.0	3.4	2.9	2.6	3.4	2.9	2.6	3.4	2.9	2.6	3.3	2.9	2.5	34.0
	36.0	3.3	2.9	2.6	3.3	2.9	2.6	3.3	2.8	2.5	3.2	2.8	2.5	36.0
	38.0	3.2	2.8	2.6	3.2	2.8	2.5	3.2	2.8	2.5	3.2	2.7	2.5	38.0
	40.0	3.1	2.7		3.1	2.7	2.5	3.1	2.7	2.4	3.0	2.7	2.4	40.0
	44.0	2.9	2.6		3.0	2.6	2.4	2.9	2.6	2.4	2.7	2.5	2.3	44.0
	48.0	2.8	2.5		2.8	2.5		2.8	2.5		2.4	2.3	2.3	48.0
	52.0	2.7			2.7	2.4		2.7	2.4		2.1	2.1		52.0
	56.0				2.6	2.4		2.4	2.3		1.9	1.9		56.0
	60.0				2.2			1.8	2.0		1.7	1.7		60.0
	64.0							1.4			1.3	1.4		64.0
標準フック		8.7t	8.7t	8.7t	8.7t	8.7t	8.7t	8.7t	8.7t	8.7t	8.7t	8.7t	8.7t	

油圧式オールテレーンクレーン　ATF-140N-5.1　最大吊上能力 140 ton

■ 油圧チルトジブ(HLJ)性能表

カウンタウエイト 40.9t、アウトリガ張出幅　7.5m
1.0m+24.0m油圧チルトジブ

単位:t

ブーム長さ(m)		43.0	43.0	43.0	51.7	51.7	51.7	56.0	56.0	56.0	60.0	60.0	60.0	m
ジブオフセット(°)		5	20	40	5	20	40	5	20	40	5	20	40	°
作業半径(m)	14.0	3.8												14.0
	16.0	3.8			3.0									16.0
	18.0	3.8	3.8		3.0	3.0		2.9						18.0
	20.0	3.8	3.6		3.0	3.0		2.9	2.9		2.4			20.0
	22.0	3.8	3.5		3.0	3.0		2.9	2.9		2.4	2.4		22.0
	24.0	3.8	3.3	2.5	3.0	3.0		2.9	2.9		2.4	2.4		24.0
	26.0	3.8	3.2	2.4	3.0	3.0		2.9	2.9		2.4	2.4		26.0
	28.0	3.7	3.0	2.3	3.0	3.0	2.3	2.9	2.9	2.3	2.4	2.4		28.0
	30.0	3.5	2.9	2.3	3.0	2.9	2.3	2.9	2.9	2.3	2.4	2.4	2.0	30.0
	32.0	3.4	2.8	2.2	3.0	2.8	2.2	2.9	2.8	2.2	2.4	2.4	2.0	32.0
	34.0	3.3	2.6	2.1	3.0	2.7	2.2	2.9	2.8	2.2	2.4	2.4	1.9	34.0
	36.0	3.1	2.5	2.1	3.0	2.6	2.1	2.9	2.7	2.1	2.4	2.4	1.9	36.0
	38.0	3.0	2.4	2.0	3.0	2.5	2.1	2.9	2.6	2.1	2.4	2.3	1.9	38.0
	40.0	2.8	2.3	2.0	3.0	2.4	2.0	2.9	2.5	2.0	2.4	2.3	1.8	40.0
	44.0	2.6	2.2	1.9	2.8	2.3	1.9	2.8	2.3	1.9	2.2	2.1	1.7	44.0
	48.0	2.4	2.1		2.6	2.2	1.9	2.7	2.2	1.9	1.9	1.9	1.7	48.0
	52.0	2.2	1.9		2.4	2.0		2.5	2.1	1.8	1.7	1.7	1.6	52.0
	56.0	2.0	1.8		2.2	1.9		2.3	2.0		1.5	1.5	1.5	56.0
	60.0	1.9			2.0	1.9		2.0	1.9		1.4	1.3		60.0
	64.0				1.8	1.8		1.5	1.7		1.2	1.2		64.0
	68.0				1.4							1.1		68.0
標準フック		8.7t	8.7t	8.7t	8.7t	8.7t	8.7t	8.7t	8.7t	8.7t	8.7t	8.7t	8.7t	

カウンタウエイト 40.9t、アウトリガ張出幅　7.5m
1.0m+31.0m油圧チルトジブ

単位:t

ブーム長さ(m)		43.0	43.0	43.0	51.7	51.7	51.7	56.0	56.0	56.0	60.0	60.0	60.0	m
ジブオフセット(°)		5	20	40	5	20	40	5	20	40	5	20	40	°
作業半径(m)	16.0	2.7												16.0
	18.0	2.7			2.2									18.0
	20.0	2.7			2.2									20.0
	22.0	2.7	2.6		2.2			2.1			1.6			22.0
	24.0	2.7	2.5		2.2	2.2		2.1	2.1		1.6			24.0
	26.0	2.7	2.3		2.2	2.2		2.1	2.1		1.6	1.6		26.0
	28.0	2.7	2.2		2.2	2.2		2.1	2.1		1.6	1.6		28.0
	30.0	2.7	2.1	1.6	2.2	2.1		2.1	2.1		1.6	1.6		30.0
	32.0	2.6	2.0	1.5	2.2	2.0		2.1	2.0		1.6	1.6		32.0
	34.0	2.5	1.9	1.4	2.2	1.9	1.4	2.1	1.9	1.4	1.6	1.6		34.0
	36.0	2.3	1.8	1.4	2.2	1.9	1.4	2.1	1.9	1.4	1.6	1.6	1.2	36.0
	38.0	2.2	1.7	1.3	2.2	1.8	1.4	2.1	1.8	1.4	1.6	1.6	1.2	38.0
	40.0	2.1	1.7	1.3	2.2	1.7	1.3	2.1	1.7	1.3	1.6	1.6	1.2	40.0
	44.0	1.9	1.5	1.2	2.0	1.6	1.2	2.0	1.6	1.2	1.6	1.5	1.1	44.0
	48.0	1.7	1.4	1.2	1.8	1.5	1.2	1.8	1.5	1.2	1.6	1.4	1.1	48.0
	52.0	1.5	1.3	1.1	1.6	1.4	1.1	1.7	1.4	1.1	1.4	1.3	1.0	52.0
	56.0	1.4	1.2		1.5	1.3	1.1	1.5	1.3	1.1	1.2	1.2	1.0	56.0
	60.0	1.3	1.1		1.4	1.2		1.4	1.2	1.1	1.0	1.0	0.9	60.0
	64.0	1.2	1.1		1.3	1.1		1.3	1.2		0.9	0.9		64.0
	68.0	1.1			1.1	1.1		1.1	1.1			0.8		68.0
	72.0				1.0									72.0
標準フック		8.7t	8.7t	8.7t	8.7t	8.7t	8.7t	8.7t	8.7t	8.7t	8.7t	8.7t	8.7t	

■ 油圧チルトジブ(HLJ)性能表

カウンタウエイト 28.9t、アウトリガ張出幅　7.5m
1.0m+2.8m油圧チルトジブ

単位:t

ブーム長さ(m)		43.0	43.0	43.0	51.7	51.7	51.7	56.0	56.0	56.0	60.0	60.0	60.0	m
ジブオフセット(°)		5	20	40	5	20	40	5	20	40	5	20	40	°
作業半径(m)	7.0		17.1	17.1										7.0
	8.0		17.1	17.1		11.1								8.0
	9.0		17.1	17.1		11.1	11.1		9.0	9.0		7.8		9.0
	10.0		17.1	17.1		11.1	11.1		9.0	9.0		7.8	7.8	10.0
	11.0		17.1	17.1		11.1	11.1		9.0	9.0		7.8	7.8	11.0
	12.0		17.1	17.1		11.1	11.1		9.0	9.0		7.8	7.8	12.0
	14.0	17.1	17.1	17.1		11.1	11.1		9.0	9.0		7.8	7.8	14.0
	16.0	17.1	17.1	16.8	11.1	11.1	11.1		9.0	9.0		7.8	7.8	16.0
	18.0	15.6	15.5	15.4	11.1	11.1	11.1	9.0	9.0	9.0		7.8	7.8	18.0
	20.0	13.1	13.3	13.5	11.1	11.1	11.1	9.0	9.0	9.0	7.8	7.8	7.8	20.0
	22.0	11.1	11.2	11.4	10.9	10.7	10.5	9.0	9.0	9.0	7.8	7.8	7.8	22.0
	24.0	9.5	9.6	9.7	9.8	9.9	9.8	9.0	9.0	8.9	7.6	7.4	7.3	24.0
	26.0	8.1	8.2	8.3	8.4	8.5	8.7	8.6	8.4	8.3	7.1	6.9	6.8	26.0
	28.0	7.0	7.1		7.7	7.6	7.5	7.6	7.7	7.8	6.6	6.5	6.4	28.0
	30.0	6.4	6.3		7.0	7.1	7.1	6.6	6.7	6.8	6.2	6.1	6.0	30.0
	32.0	6.0	5.9		6.1	6.2		5.8	5.8	5.9	5.7	5.7	5.7	32.0
	34.0	5.5	5.5		5.4	5.5		5.0	5.1		5.0	5.1	5.2	34.0
	36.0	5.1	5.2		4.8	4.8		4.4	4.4		4.4	4.4		36.0
	38.0	4.7			4.2	4.2		3.8	3.9		3.8	3.9		38.0
	40.0	4.2			3.7	3.7		3.3	3.4		3.3	3.3		40.0
	44.0				2.8			2.4	2.4		2.4	2.4		44.0
	48.0				2.1			1.6			1.6	1.7		48.0
標準フック		26t	26t	26t	26t	26t	26t	26t	26t	26t	26t	26t	26t	

カウンタウエイト 28.9t、アウトリガ張出幅　7.5m
1.0m+9.2m油圧チルトジブ

単位:t

ブーム長さ(m)		43.0	43.0	43.0	51.7	51.7	51.7	56.0	56.0	56.0	60.0	60.0	60.0	m
ジブオフセット(°)		5	20	40	5	20	40	5	20	40	5	20	40	°
作業半径(m)	9.0		10.6											9.0
	10.0		10.6											10.0
	11.0		10.6			7.0			6.4					11.0
	12.0	10.6	10.6	8.3		7.0			6.4			5.7		12.0
	14.0	10.6	10.6	7.9		7.0	7.0		6.4			5.7		14.0
	16.0	10.6	10.2	7.6	7.0	7.0	7.0	6.4	6.4	6.4		5.7	5.7	16.0
	18.0	10.6	9.6	7.4	7.0	7.0	7.0	6.4	6.4	6.4	5.7	5.7	5.7	18.0
	20.0	10.6	9.2	7.1	7.0	7.0	7.0	6.4	6.4	6.4	5.7	5.7	5.7	20.0
	22.0	10.6	8.7	6.9	7.0	7.0	7.0	6.4	6.4	6.4	5.7	5.7	5.7	22.0
	24.0	9.8	8.3	6.7	7.0	7.0	6.9	6.4	6.4	6.4	5.7	5.7	5.5	24.0
	26.0	8.5	8.0	6.6	7.0	7.0	6.7	6.4	6.4	6.4	5.5	5.4	5.2	26.0
	28.0	7.3	7.6	6.4	7.0	7.0	6.6	6.4	6.4	6.2	5.4	5.1	4.9	28.0
	30.0	6.4	6.7	6.3	6.7	7.0	6.4	6.4	6.2	5.9	5.0	4.8	4.6	30.0
	32.0	5.5	5.8	6.1	6.1	6.2	6.3	6.1	5.9	5.7	4.7	4.5	4.3	32.0
	34.0	4.9	5.1		5.7	5.6	5.7	5.3	5.6	5.5	4.4	4.2	4.1	34.0
	36.0	4.6	4.6		5.0	5.3	5.2	4.7	4.9	5.2	4.1	4.0	3.9	36.0
	38.0	4.2	4.3		4.5	4.7		4.1	4.3	4.6	3.9	3.7	3.7	38.0
	40.0	3.9	4.0		4.0	4.2		3.6	3.8		3.5	3.5	3.5	40.0
	44.0	3.4			3.1	3.2		2.7	2.9		2.7	2.9		44.0
	48.0	2.9			2.4	2.5		1.9	2.1		1.8	2.0		48.0
	52.0				1.7			1.2	1.3		1.1	1.3		52.0
	56.0				1.1									56.0
標準フック		26t	26t	26t	8.7t	8.7t	8.7t	8.7t	8.7t	8.7t	8.7t	8.7t	8.7t	

カウンタウエイト 28.9t、アウトリガ張出幅　7.5m
1.0m+17.0m油圧チルトジブ

単位:t

ブーム長さ(m)		43.0	43.0	43.0	51.7	51.7	51.7	56.0	56.0	56.0	60.0	60.0	60.0	m
ジブオフセット(°)		5	20	40	5	20	40	5	20	40	5	20	40	°
作業半径(m)	12.0	5.5												12.0
	14.0	5.4	4.3		4.1									14.0
	16.0	5.1	4.1		4.1	4.0		3.9	3.8		3.6	3.6		16.0
	18.0	4.8	3.9	3.2	4.1	3.8		3.9	3.7		3.6	3.6		18.0
	20.0	4.6	3.8	3.1	4.1	3.7	3.1	3.9	3.6		3.6	3.5		20.0
	22.0	4.4	3.6	3.0	4.1	3.5	3.0	3.9	3.5	2.9	3.6	3.4	2.9	22.0
	24.0	4.2	3.5	3.0	4.1	3.4	2.9	3.9	3.3	2.9	3.6	3.3	2.8	24.0
	26.0	4.0	3.3	2.9	4.0	3.3	2.8	3.8	3.2	2.8	3.6	3.2	2.8	26.0
	28.0	3.8	3.2	2.8	3.8	3.2	2.8	3.7	3.1	2.7	3.6	3.1	2.7	28.0
	30.0	3.7	3.1	2.8	3.7	3.1	2.7	3.6	3.1	2.7	3.5	3.0	2.6	30.0
	32.0	3.5	3.0	2.7	3.5	3.0	2.7	3.5	3.0	2.6	3.4	2.9	2.6	32.0
	34.0	3.4	2.9	2.6	3.4	2.9	2.6	3.4	2.9	2.6	3.3	2.9	2.5	34.0
	36.0	3.3	2.9	2.6	3.3	2.9	2.6	3.3	2.8	2.5	3.2	2.8	2.5	36.0
	38.0	3.2	2.8	2.6	3.2	2.8	2.5	3.2	2.8	2.5	3.2	2.7	2.5	38.0
	40.0	3.1	2.7		3.1	2.7	2.5	3.1	2.7	2.4	3.0	2.7	2.4	40.0
	44.0	2.9	2.6		2.9	2.6	2.4	2.9	2.6	2.4	2.7	2.5	2.3	44.0
	48.0	2.7	2.5		2.7	2.5		2.3	2.5		2.2	2.3	2.3	48.0
	52.0	2.4			2.0	2.3		1.6	1.9		1.6	1.9		52.0
	56.0				1.5	1.7			1.3			1.3		56.0
標準フック		8.7t	8.7t	8.7t	8.7t	8.7t	8.7t	8.7t	8.7t	8.7t	8.7t	8.7t	8.7t	

油圧式オールテレーンクレーン　ATF-140N-5.1　最大吊上能力 140 ton

■ 油圧チルトジブ(HLJ)性能表

カウンタウエイト 28.9t、アウトリガ張出幅　7.5m
1.0m+24.0m油圧チルトジブ

単位:t

ブーム長さ(m)		43.0	43.0	43.0	51.7	51.7	51.7	56.0	56.0	56.0	60.0	60.0	60.0	m
ジブオフセット(°)		5	20	40	5	20	40	5	20	40	5	20	40	°
作業半径(m)	14.0	3.8												14.0
	16.0	3.8			3.0									16.0
	18.0	3.8	3.8		3.0	3.0		2.9						18.0
	20.0	3.8	3.6		3.0	3.0		2.9	2.9		2.4			20.0
	22.0	3.8	3.5		3.0	3.0		2.9	2.9		2.4	2.4		22.0
	24.0	3.8	3.3	2.5	3.0	3.0		2.9	2.9		2.4	2.4		24.0
	26.0	3.8	3.2	2.4	3.0	3.0		2.9	2.9		2.4	2.4		26.0
	28.0	3.7	3.0	2.3	3.0	3.0	2.3	2.9	2.9	2.3	2.4	2.4		28.0
	30.0	3.5	2.9	2.3	3.0	2.9	2.3	2.9	2.9	2.3	2.4	2.4	2.0	30.0
	32.0	3.4	2.8	2.2	3.0	2.8	2.2	2.9	2.8	2.2	2.4	2.4	2.0	32.0
	34.0	3.3	2.6	2.1	3.0	2.7	2.2	2.9	2.8	2.2	2.4	2.4	1.9	34.0
	36.0	3.1	2.5	2.1	3.0	2.6	2.1	2.9	2.7	2.1	2.4	2.4	1.9	36.0
	38.0	3.0	2.4	2.0	3.0	2.5	2.1	2.9	2.6	2.1	2.4	2.3	1.9	38.0
	40.0	2.8	2.3	2.0	3.0	2.4	2.0	2.9	2.5	2.0	2.4	2.3	1.8	40.0
	44.0	2.6	2.2	1.9	2.8	2.3	1.9	2.8	2.3	1.9	2.2	2.1	1.7	44.0
	48.0	2.4	2.1		2.6	2.2	1.9	2.4	2.2	1.9	1.9	1.9	1.7	48.0
	52.0	2.1	1.9		2.2	2.0		1.8	2.1	1.8	1.7	1.7	1.6	52.0
	56.0	1.9	1.8		1.6	1.9		1.2	1.6		1.1	1.5	1.5	56.0
	60.0	1.7			1.1	1.4								60.0
標準フック		8.7t	8.7t	8.7t	8.7t	8.7t	8.7t	8.7t	8.7t	8.7t	8.7t	8.7t	8.7t	

カウンタウエイト 28.9t、アウトリガ張出幅　7.5m
1.0m+31.0m油圧チルトジブ

単位:t

ブーム長さ(m)		43.0	43.0	43.0	51.7	51.7	51.7	56.0	56.0	56.0	60.0	60.0	60.0	m
ジブオフセット(°)		5	20	40	5	20	40	5	20	40	5	20	40	°
作業半径(m)	16.0	2.7												16.0
	18.0	2.7			2.2									18.0
	20.0	2.7			2.2									20.0
	22.0	2.7	2.6		2.2			2.1			1.6			22.0
	24.0	2.7	2.5		2.2	2.2		2.1	2.1		1.6			24.0
	26.0	2.7	2.3		2.2	2.2		2.1	2.1		1.6	1.6		26.0
	28.0	2.7	2.2		2.2	2.2		2.1	2.1		1.6	1.6		28.0
	30.0	2.7	2.1	1.6	2.2	2.1		2.1	2.1		1.6	1.6		30.0
	32.0	2.6	2.0	1.5	2.2	2.0		2.1	2.0		1.6	1.6		32.0
	34.0	2.5	1.9	1.4	2.2	1.9	1.4	2.1	1.9	1.4	1.6	1.6		34.0
	36.0	2.3	1.8	1.4	2.2	1.9	1.4	2.1	1.9	1.4	1.6	1.6	1.2	36.0
	38.0	2.2	1.7	1.3	2.2	1.8	1.4	2.1	1.8	1.4	1.6	1.6	1.2	38.0
	40.0	2.1	1.7	1.3	2.2	1.7	1.3	2.1	1.7	1.3	1.6	1.6	1.2	40.0
	44.0	1.9	1.5	1.2	2.0	1.6	1.2	2.0	1.6	1.2	1.6	1.5	1.1	44.0
	48.0	1.7	1.4	1.2	1.8	1.5	1.2	1.8	1.5	1.2	1.6	1.4	1.1	48.0
	52.0	1.5	1.3	1.1	1.6	1.4	1.1	1.7	1.4	1.1	1.4	1.3	1.0	52.0
	56.0	1.4	1.2		1.5	1.3	1.1	1.3	1.3	1.1	1.2	1.2	1.0	56.0
	60.0	1.2	1.1		1.2	1.2			1.2	1.1		1.0	0.9	60.0
	64.0	1.1	1.1			1.1								64.0
	68.0	1.0												68.0
標準フック		8.7t	8.7t	8.7t	8.7t	8.7t	8.7t	8.7t	8.7t	8.7t	8.7t	8.7t	8.7t	

油圧式オールテレーンクレーン　ATF-220N-5.1　最大吊上能力 220 ton

■ 全体図（単位mm）（$\frac{1}{100}$）

■ 公道走行状態

● キャリヤ ＋ 旋回体
40.63 t

（公道走行時の注意事項）

1. ブームおよびカウンタウエイト装置を別送し、旋回体を後方向に向け、旋回ブレーキをかけピンロックした状態で走行しなければなりません。
2. 道路運送車両の保安基準による保安基準緩和の認定が必要です。
3. 道路法による特殊車両の通行許可が必要です。基本通行条件 重量: Dが記載された適合証明書を取得していますが、実際の通行経路で申請して許可された条件にしたがって走行しなければなりません。

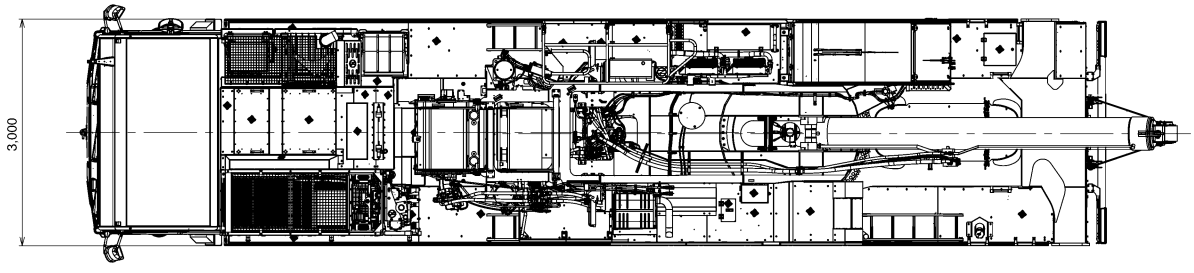

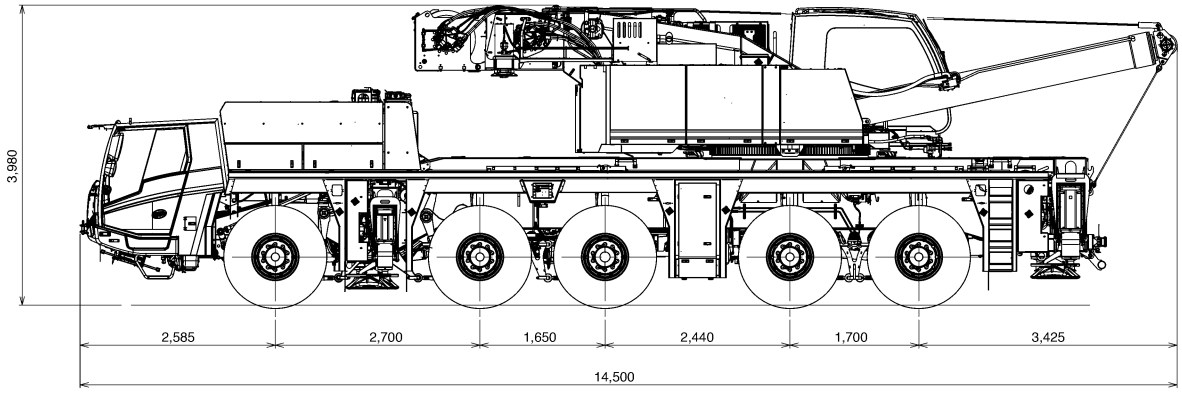

■ 構内移動姿勢

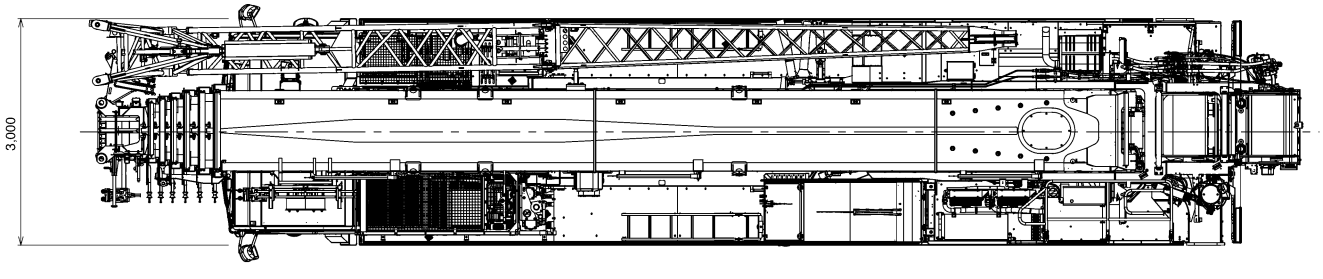

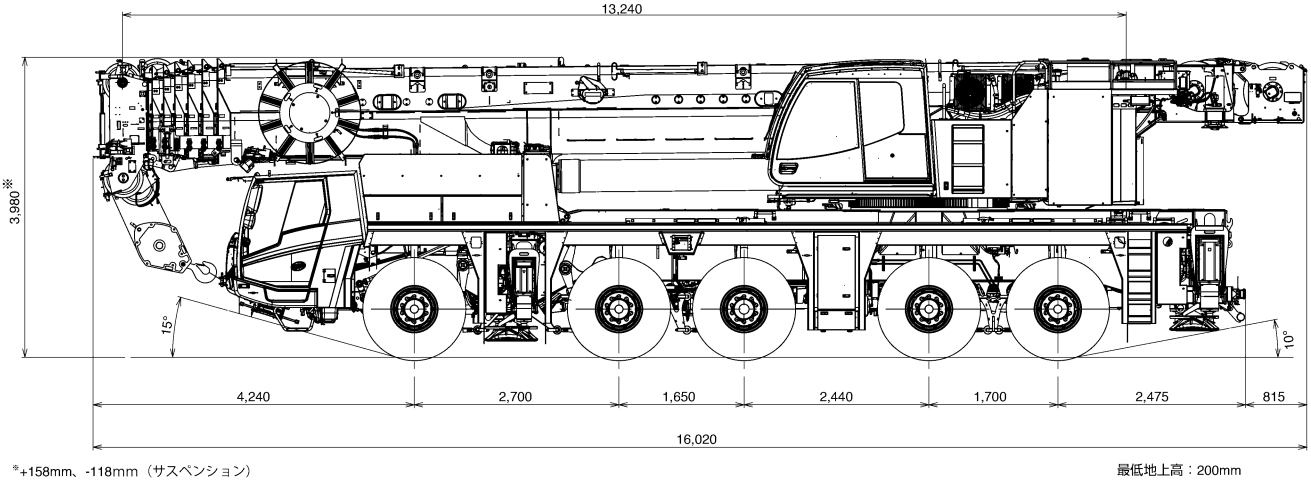

*+158mm、-118mm（サスペンション）

最低地上高：200mm

油圧式オールテレーンクレーン　ATF-220N-5.1　最大吊上能力 220 ton

■ 最小直角通路幅

単位(mm)

● 公道走行状態

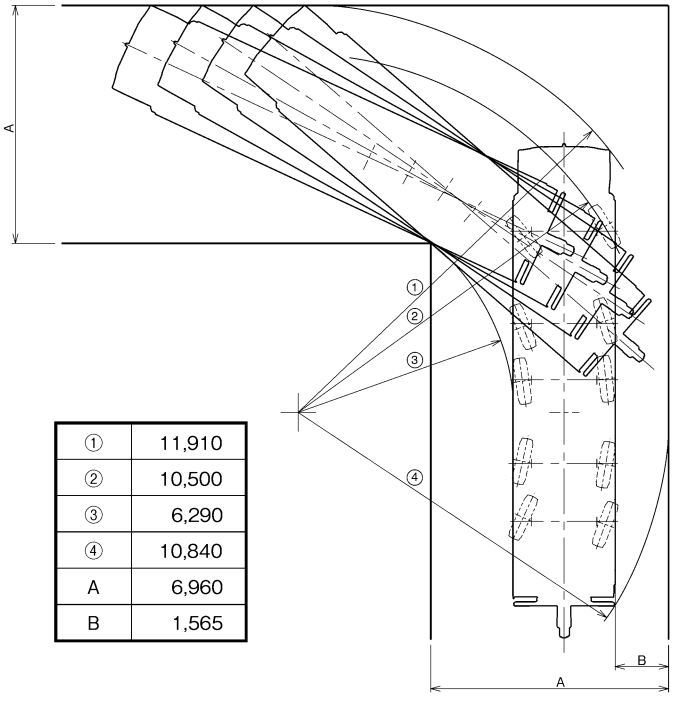

①	11,910
②	10,500
③	6,290
④	10,840
A	6,960
B	1,565

● 構内移動姿勢 (シングルトップ格納)

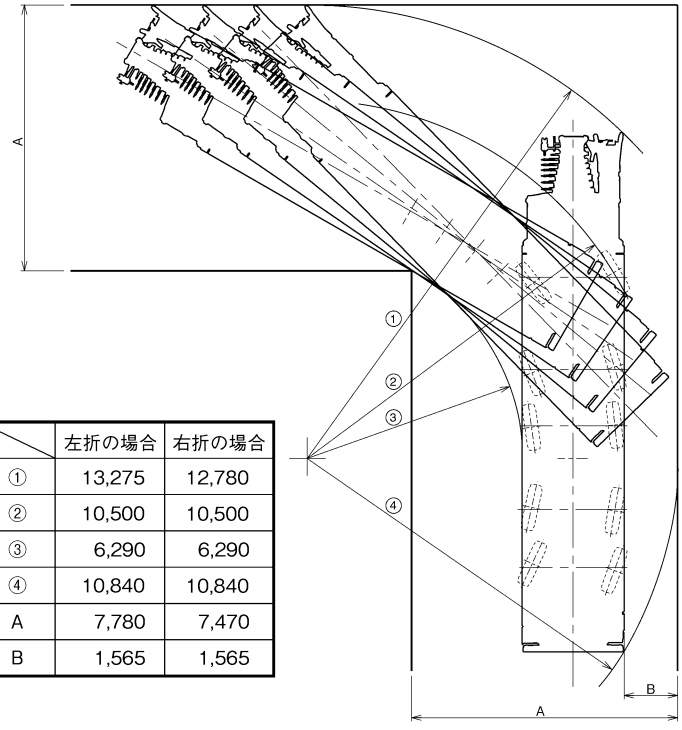

	左折の場合	右折の場合
①	13,275	12,780
②	10,500	10,500
③	6,290	6,290
④	10,840	10,840
A	7,780	7,470
B	1,565	1,565

■ アウトリガ張出幅･テールスイング

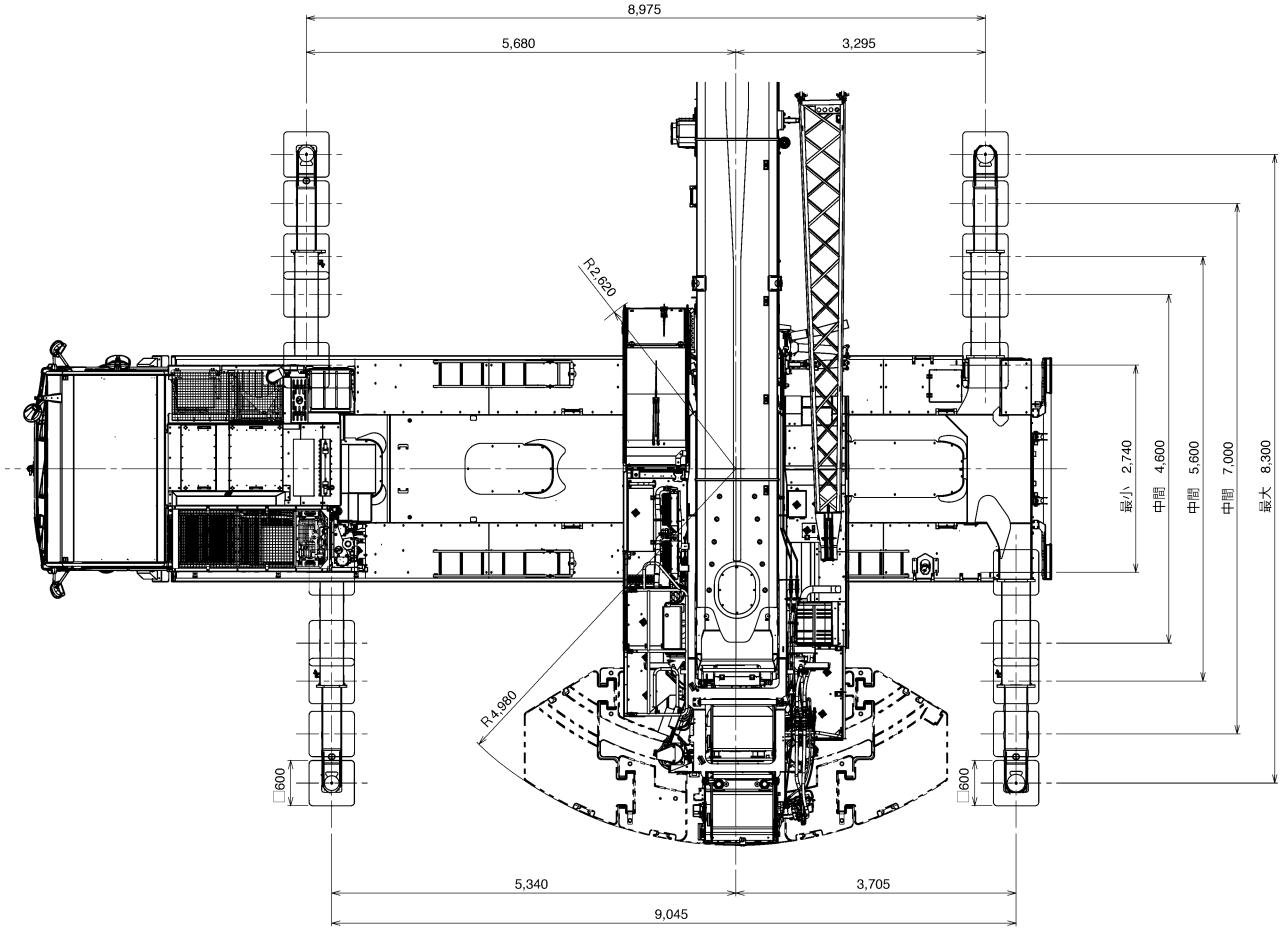

油圧式オールテレーンクレーン　ATF-220N-5.1　最大吊上能力 220 ton

■ フック寸法

単位(mm)

H：ヘッドシーブ中心とハッカ上面の距離

	125tフック	95tフック	28tフック	9.4tフック
ブーム	2.9m	2.8m	2.7m	
シングルトップ				2.9m
1.1m+4.7m HLJ		3.1m	3.0m	
上記以外 HLJ			3.3m	3.3m
FLJ		3.0m	2.8m	2.7m

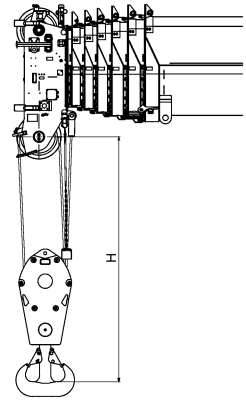

■ カウンタウエイト(C/W)組合せ

● 各ウエイトの使用個数を示す

合計重量	ウエイト ① 2.0t	ウエイト ② 10.0t	ウエイト ③ 11.5t	ウエイト ④ 11.5t	ウエイト ⑤ 12.0t	ウエイト ⑥ 12.0t	ウエイト ⑦ 12.0t
71 t	1	1	1	1	1	1	1
47 t	1	1	1	1	1		
35 t	1	1	1	1			
23.5t	1	1	1				
12 t	1	1					

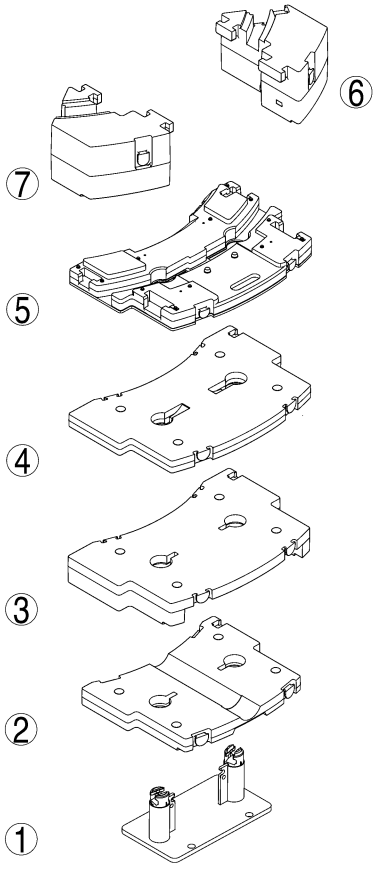

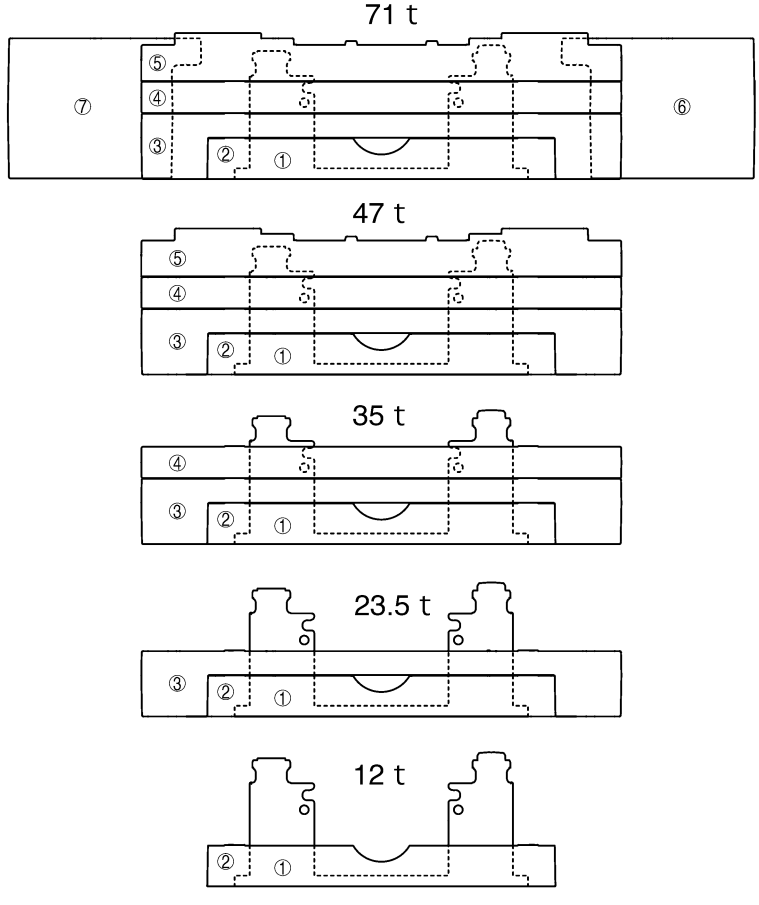

油圧式オールテレーンクレーン　ATF-220N-5.1　最大吊上能力 220 ton

本仕様書では ⋯⋯ の定格総荷重表のみ記載しています。
アウトリガ張出幅・カウンタウエイト重量に応じた定格総荷重表および他の詳細については別冊の仕様書を参照してください。

ブーム

アウトリガ張出幅 ＼ カウンタウエイト	71 t	47 t	35 t	23.5 t	12 t	0 t
8.3 m	○	○	○	○	○	○
7.0 m	○	○	○	○	○	○
5.6 m	—	—	○	○	○	○
4.6 m	—	—	—	—	○	○
2.7 m	—	—	—	—	—	○

ブーム＋フルオートラフィングジブ(FLJ)

アウトリガ張出幅 ＼ カウンタウエイト	71 t	47 t	35 t	23.5 t	12 t	0 t
8.3 m	○	○	○	○	○	○
7.0 m	○	○	○	○	○	—
5.6 m	—	—	○	○	—	—

ブーム＋油圧チルトジブ(HLJ)

アウトリガ張出幅 ＼ カウンタウエイト	71 t	47 t	35 t	23.5 t	12 t	0 t
8.3 m	○	○	○	○	○	○
7.0 m	○	○	○	○	○	—
5.6 m	—	—	○	○	—	—

注）ー印の組合せでは、クレーン作業を行わないでください。

油圧式オールテレーンクレーン　**ATF-220N-5.1**　最大吊上能力 **220** ton

ブーム

■ブーム作業半径－揚程図

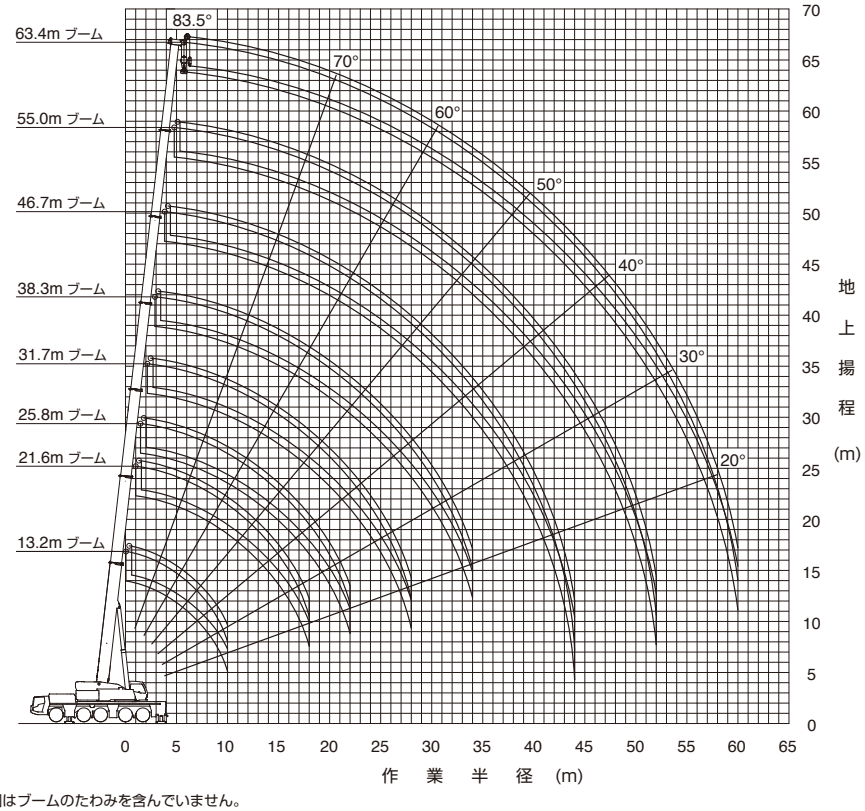

（注意） 1. 上図はブームのたわみを含んでいません。
2. カウンタウエイト71ｔ、アウトリガ張出幅8.3m時の性能を図示しています。

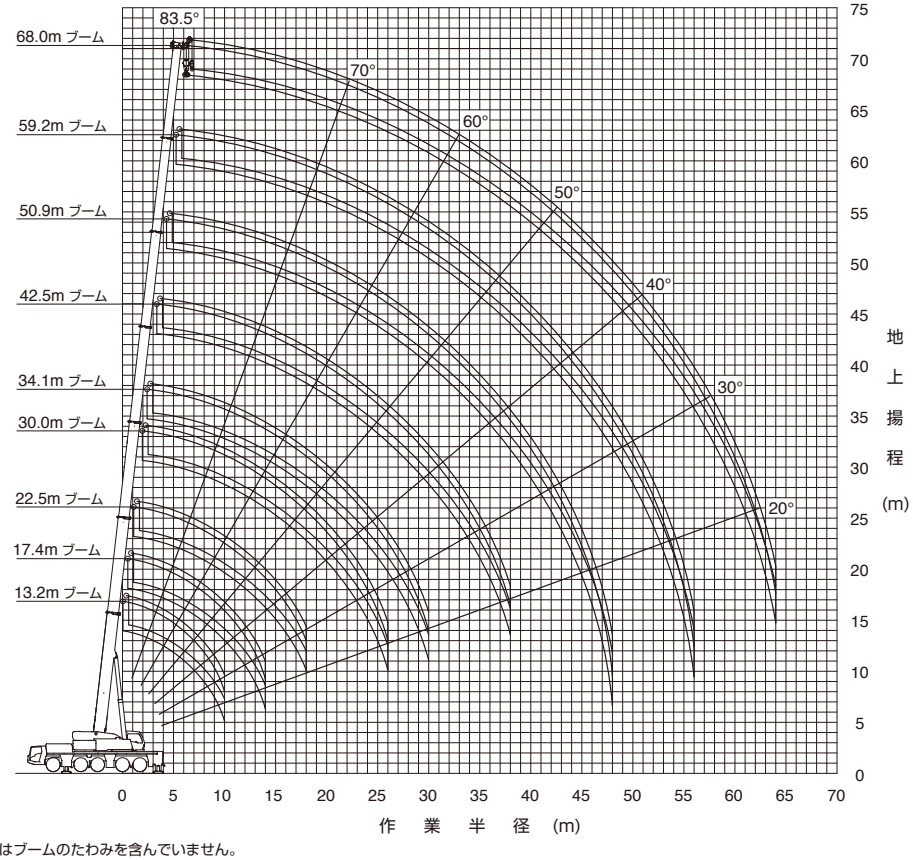

（注意） 1. 上図はブームのたわみを含んでいません。
2. カウンタウエイト71ｔ、アウトリガ張出幅8.3m時の性能を図示しています。

ブーム

■ 定格総荷重表注意事項

◆性能設定のあるカウンタウエイトとアウトリガ張出幅の組合せを、下表に○印で示します。
本仕様書では[　　]の定格総荷重表のみ記載しています。
また、各ブーム長さにおいて異なる伸縮状態の中から最大になる性能を抜粋し記載しています。
※同じブーム長さでも、ブームの伸長状態によって定格総荷重が異なります。
このため、アウトリガ張出幅・カウンタウエイト重量に応じた定格総荷重および他の詳細については、別冊の仕様書を参照してください。

アウトリガ張出幅＼カウンタウエイト	71 t	47 t	35 t	23.5 t	12 t	0 t
8.3 m	○	○	○	○	○	○
7.0 m	○	○	○	○	○	○
5.6 m			○	○	○	○
4.6 m					○	○
2.7 m						○

◆定格総荷重は、つり具質量とフック質量（125tフック:1,300kg、95tフック: 1,150kg、28tフック: 450kg、9.4tフック:300kg）を含んだ値を示します。
◆定格総荷重は、ブームのたわみを含んだ実際の作業半径に基づいています。
◆各状態ごとの標準巻掛本数は別冊の仕様書を参照してください。
◆シングルトップ使用時の巻掛本数は1本（9.4tフック使用）で、定格総荷重はブームの定格総荷重からブームに取り付けられているフックの質量を差し引いた値とし、かつ上限は9.4tです。
◆定格総荷重はアウトリガを水平堅土上に設置したときの値です。
◆定格総荷重表は、風による影響を含んでいません。瞬間最大風速が10m／s以上の風速では、クレーン作業を中止してください。

油圧式オールテレーンクレーン　最大吊上能力 220 ton

■ ブーム性能表

カウンタウエイト 71t、アウトリガ張出幅　8.3m
ブーム

単位:t

ブーム長さ(m) / 作業半径(m)	※13.2	13.2	17.4	21.6	25.8	30.0	34.1	38.3	42.5	46.7	50.9	55.0	59.2	63.4	68.0	m
2.5	220.0	199.1														2.5
3.0	180.0	178.7	117.7	110.0	94.2											3.0
3.5	169.5	161.7	117.7	110.0	94.2	86.2										3.5
4.0	160.0	147.3	117.7	110.0	94.2	86.2										4.0
4.5	150.5	134.9	117.7	110.0	94.2	86.2	69.9									4.5
5.0	135.5	124.2	117.7	110.0	94.2	86.2	69.9	54.5								5.0
6.0	112.5	106.7	107.4	106.2	94.2	79.5	69.9	54.5	43.5							6.0
7.0	96.0	93.0	93.7	94.2	93.1	77.5	66.5	54.5	43.5	34.5						7.0
8.0	83.2	82.0	82.7	83.2	82.1	77.5	61.0	54.5	43.5	34.5	28.5					8.0
9.0	73.1	73.1	73.7	74.2	73.1	74.0	58.0	52.6	43.5	34.5	28.5	23.0				9.0
10.0	64.9	64.9	66.0	65.9	66.3	65.7	58.0	48.9	42.6	34.5	28.5	23.0	18.8			10.0
11.0			59.3	59.6	59.9	58.9	57.6	45.6	40.4	34.5	28.5	23.0	18.8	15.0		11.0
12.0			53.6	54.4	54.2	53.2	54.1	43.4	39.2	33.6	28.5	23.0	18.8	15.0	13.8	12.0
14.0			44.8	45.5	45.3	45.8	45.2	40.5	36.0	31.5	27.9	23.0	18.8	15.0	13.8	14.0
16.0				38.9	39.4	39.1	38.5	37.9	32.3	29.1	25.7	22.8	18.8	15.0	13.8	16.0
18.0				33.5	34.1	33.8	33.3	34.0	29.3	26.8	23.8	21.1	18.8	15.0	13.4	18.0
20.0					29.4	29.1	29.9	29.3	26.7	24.6	22.0	19.9	17.8	15.0	13.1	20.0
22.0					25.7	26.5	26.2	25.5	24.5	22.7	20.5	18.6	16.6	14.9	12.8	22.0
24.0						23.5	23.1	22.5	21.8	21.0	19.1	17.4	15.6	14.0	12.5	24.0
26.0						21.0	20.6	19.9	19.3	19.2	17.9	16.4	14.7	13.2	12.3	26.0
28.0							18.5	17.8	17.2	17.8	16.8	15.4	13.8	12.5	11.5	28.0
30.0							16.7	16.0	16.2	16.0	15.3	14.5	13.1	11.8	10.7	30.0
32.0								14.4	15.1	14.4	13.8	13.7	12.4	11.2	10.0	32.0
34.0								13.1	13.7	13.1	12.6	13.0	11.8	10.6	9.4	34.0
36.0									12.5	11.9	12.1	12.1	11.3	10.1	8.8	36.0
38.0									11.5	11.1	11.2	11.0	10.8	9.7	8.3	38.0
40.0										10.7	10.2	10.0	10.3	9.2	7.8	40.0
42.0										10.0	9.4	9.2	9.4	8.8	7.4	42.0
44.0										8.3	8.6	8.7	8.7	8.5	6.9	44.0
46.0											8.2	8.3	7.9	7.7	6.5	46.0
48.0											7.9	7.7	7.4	7.3	6.2	48.0
50.0												7.1	7.1	6.7	5.8	50.0
52.0												6.6	6.6	6.1	5.5	52.0
54.0													6.1	5.6	5.2	54.0
56.0													5.7	5.1	4.9	56.0
58.0														4.7	4.6	58.0
60.0														4.3	4.2	60.0
62.0															3.8	62.0
64.0															3.5	64.0
標準フック	125t×2	125t×2	125t	125t	95t	95t	95t	95t	95t	95t	95t	28t	28t	28t	28t	

※は旋回位置が後方限定の性能を示しています。

カウンタウエイト 47t、アウトリガ張出幅　8.3m
ブーム

単位:t

ブーム長さ(m) / 作業半径(m)	※13.2	13.2	17.4	21.6	25.8	30.0	34.1	38.3	42.5	46.7	50.9	55.0	59.2	63.4	68.0	m
2.5	220.0	190.8														2.5
3.0	180.0	170.6	117.7	110.0	94.2											3.0
3.5	169.5	153.8	117.7	110.0	94.2	86.2										3.5
4.0	154.0	139.5	117.7	110.0	94.2	86.2										4.0
4.5	136.9	127.3	117.7	110.0	94.2	86.2	69.9									4.5
5.0	123.1	116.8	117.6	110.0	94.2	86.2	69.9	54.5								5.0
6.0	102.0	99.7	100.5	99.2	94.2	79.5	69.9	54.5	43.5							6.0
7.0	86.2	86.2	86.9	87.4	86.4	77.5	66.5	54.5	43.5	34.5						7.0
8.0	74.2	74.2	75.5	75.4	75.7	75.2	61.0	54.5	43.5	34.5	28.5					8.0
9.0	64.9	64.9	66.2	66.5	66.4	65.8	58.0	52.6	43.5	34.5	28.5	23.0				9.0
10.0	57.5	57.5	58.7	59.5	59.3	58.3	58.0	48.9	42.6	34.5	28.5	23.0	18.8			10.0
11.0			52.1	53.2	52.9	53.6	52.8	45.6	40.4	34.5	28.5	23.0	18.8	15.0		11.0
12.0			45.7	46.8	47.4	47.1	46.3	43.4	39.2	33.6	28.5	23.0	18.8	15.0	13.8	12.0
14.0			36.3	37.3	37.9	37.6	38.5	37.9	36.0	31.5	27.9	23.0	18.8	15.0	13.8	14.0
16.0				30.6	31.2	32.1	31.8	31.1	30.4	29.1	25.7	22.8	18.8	15.0	13.8	16.0
18.0				26.2	27.2	27.1	26.8	26.2	25.5	25.4	23.8	21.1	18.8	15.0	13.4	18.0
20.0					23.4	23.3	23.0	22.3	21.6	22.4	21.6	19.9	17.8	15.0	13.1	20.0
22.0					20.3	20.1	19.8	19.1	19.8	19.2	18.5	18.6	16.6	14.9	12.8	22.0
24.0						17.6	17.2	16.6	17.3	16.6	16.1	16.5	15.6	14.0	12.5	24.0
26.0						15.5	15.1	14.4	15.1	14.7	14.9	14.7	14.6	13.2	12.3	26.0
28.0							13.4	12.7	13.4	13.9	13.2	13.2	13.3	12.5	11.5	28.0
30.0							11.9	11.2	11.9	12.5	12.2	12.1	11.7	11.8	10.7	30.0
32.0								9.9	10.6	11.2	11.3	10.8	10.9	10.5	10.0	32.0
34.0								8.9	9.7	10.1	10.2	10.0	9.8	9.3	9.3	34.0
36.0									9.2	9.5	9.3	9.2	8.8	8.3	8.3	36.0
38.0									8.8	8.9	8.6	8.3	7.9	7.5	7.5	38.0
40.0										8.1	7.8	7.5	7.2	6.7	6.7	40.0
42.0										7.4	7.1	6.8	6.5	5.9	5.9	42.0
44.0										6.8	6.5	6.2	5.8	5.3	5.3	44.0
46.0											6.0	5.6	5.2	4.7	4.7	46.0
48.0											5.5	5.1	4.7	4.1	4.1	48.0
50.0												4.6	4.2	3.6	3.6	50.0
52.0												3.6	3.7	3.2	3.2	52.0
54.0													3.3	2.8	2.8	54.0
56.0													2.9	2.4	2.4	56.0
58.0														2.0	2.0	58.0
60.0														1.7	1.7	60.0
62.0															1.4	62.0
64.0															1.1	64.0
標準フック	125t×2	125t×2	125t	125t	95t	95t	95t	95t	95t	95t	95t	28t	28t	28t	28t	

※は旋回位置が後方限定の性能を示しています。

油圧式オールテレーンクレーン　ATF-220N-5.1　最大吊上能力 220 ton

■ ブーム性能表

カウンタウエイト 35t、アウトリガ張出幅　8.3m
ブーム

単位:t

ブーム長さ(m) / 作業半径(m)	※13.2	13.2	17.4	21.6	25.8	30.0	34.1	38.3	42.5	46.7	50.9	55.0	59.2	63.4	68.0	m
2.5	220.0	186.3														2.5
3.0	180.0	166.3	117.7	110.0	94.2											3.0
3.5	166.9	149.5	117.7	110.0	94.2	86.2										3.5
4.0	146.5	135.3	117.7	110.0	94.2	86.2										4.0
4.5	130.2	123.3	117.7	110.0	94.2	86.2	69.9									4.5
5.0	116.9	112.9	113.7	110.0	94.2	86.2	69.9	54.5								5.0
6.0	96.3	95.9	96.8	95.5	94.2	79.5	69.9	54.5	43.5							6.0
7.0	81.2	81.2	82.5	82.4	82.8	77.5	66.5	54.5	43.5	34.5						7.0
8.0	69.8	69.8	71.1	71.5	71.3	70.8	61.0	54.5	43.5	34.5	28.5					8.0
9.0	61.0	60.2	62.0	63.1	62.8	61.5	58.0	52.6	43.5	34.5	28.5	23.0				9.0
10.0	53.8	51.0	52.5	53.7	54.4	54.0	53.2	48.9	42.6	34.5	28.5	23.0	18.8			10.0
11.0			45.3	46.4	47.1	46.8	45.9	45.1	40.4	34.5	28.5	23.0	18.8	15.0		11.0
12.0			39.6	40.7	41.3	41.0	42.0	41.3	39.2	33.6	28.5	23.0	18.8	15.0	13.8	12.0
14.0			31.3	32.2	33.9	33.8	33.5	32.8	32.1	31.5	27.9	23.0	18.8	15.0	13.8	14.0
16.0				27.2	27.6	27.5	27.2	26.5	25.7	25.8	25.7	22.8	18.8	15.0	13.8	16.0
18.0				22.6	23.0	22.8	22.5	21.8	22.6	21.9	21.1	21.1	18.8	15.0	13.4	18.0
20.0					19.4	19.3	19.0	18.3	19.1	18.4	18.1	18.3	17.8	15.0	13.1	20.0
22.0					16.7	16.6	16.2	15.5	16.3	16.6	16.1	16.2	16.0	14.9	12.8	22.0
24.0						14.4	14.0	13.3	14.0	14.7	14.7	14.4	14.0	14.0	12.5	24.0
26.0						12.6	12.2	11.5	12.3	12.9	13.0	12.7	12.6	12.1	12.1	26.0
28.0							11.3	10.6	11.5	12.0	11.7	11.5	11.1	10.6	10.6	28.0
30.0							10.7	9.9	10.8	10.7	10.4	10.1	9.7	9.3	9.3	30.0
32.0								9.3	9.8	9.5	9.3	9.0	8.6	8.1	8.1	32.0
34.0								8.8	8.8	8.5	8.3	8.0	7.6	7.2	7.1	34.0
36.0									7.9	7.7	7.4	7.2	6.8	6.3	6.3	36.0
38.0									7.2	6.9	6.7	6.4	6.0	5.5	5.5	38.0
40.0										6.3	6.0	5.7	5.3	4.8	4.8	40.0
42.0										5.7	5.4	5.1	4.7	4.2	4.2	42.0
44.0										5.2	4.9	4.5	4.1	3.6	3.6	44.0
46.0											4.4	4.0	3.6	3.1	3.1	46.0
48.0											4.0	3.6	3.1	2.6	2.6	48.0
50.0												3.1	2.7	2.2	2.2	50.0
52.0												2.2	2.3	1.8	1.8	52.0
54.0													2.0	1.4	1.4	54.0
56.0													1.6	1.1	1.1	56.0
標準フック	125t×2	125t×2	125t	125t	95t	95t	95t	95t	95t	95t	95t	28t	28t	28t	28t	

※は旋回位置が後方限定の性能を示しています。

カウンタウエイト 23.5t、アウトリガ張出幅　8.3m
ブーム

単位:t

ブーム長さ(m) / 作業半径(m)	※13.2	13.2	17.4	21.6	25.8	30.0	34.1	38.3	42.5	46.7	50.9	55.0	59.2	63.4	68.0	m
2.5	217.2	181.8														2.5
3.0	180.0	161.7	117.7	110.0	94.2											3.0
3.5	158.4	145.0	117.7	110.0	94.2	86.2										3.5
4.0	139.0	131.0	117.7	110.0	94.2	86.2										4.0
4.5	123.6	119.0	117.7	110.0	94.2	86.2	69.9									4.5
5.0	110.7	108.7	109.5	108.2	94.2	86.2	69.9	54.5								5.0
6.0	90.6	90.6	92.1	91.9	90.8	79.5	69.9	54.5	43.5							6.0
7.0	76.3	76.3	77.7	78.0	77.9	77.3	66.5	54.5	43.5	34.5						7.0
8.0	65.5	62.7	64.6	65.1	65.0	64.1	61.0	54.5	43.5	34.5	28.5					8.0
9.0	53.5	51.6	53.3	54.5	55.2	54.9	54.0	52.6	43.5	34.5	28.5	23.0				9.0
10.0	43.9	43.4	45.0	46.1	46.8	46.5	45.7	44.8	42.6	34.5	28.5	23.0	18.8			10.0
11.0			38.5	39.8	40.4	41.5	41.2	40.5	38.5	34.5	28.5	23.0	18.8	15.0		11.0
12.0			33.0	34.8	36.1	36.0	35.7	34.9	34.0	33.6	28.5	23.0	18.8	15.0	13.8	12.0
14.0			26.3	27.6	28.0	27.9	27.6	26.8	27.1	26.9	26.1	23.0	18.8	15.0	13.8	14.0
16.0				22.1	22.5	22.4	22.1	21.4	22.2	21.4	20.7	21.1	18.8	15.0	13.8	16.0
18.0				18.2	18.5	18.4	18.1	17.4	18.2	18.7	18.0	18.1	17.5	15.0	13.4	18.0
20.0					15.7	15.4	15.1	14.4	15.4	16.2	16.0	15.6	15.1	15.0	13.1	20.0
22.0					13.9	13.1	13.7	13.2	14.2	14.2	14.0	13.7	13.3	12.8	12.7	22.0
24.0						11.5	12.6	12.2	12.5	12.3	12.0	11.8	11.3	10.8	10.8	24.0
26.0						10.7	11.0	10.9	10.9	10.7	10.4	10.2	9.8	9.3	9.3	26.0
28.0							9.7	9.6	9.6	9.4	9.1	8.8	8.4	7.9	7.9	28.0
30.0							8.6	8.5	8.5	8.2	8.0	7.7	7.3	6.8	6.8	30.0
32.0								7.5	7.5	7.2	7.0	6.7	6.3	5.8	5.8	32.0
34.0								6.7	6.6	6.4	6.1	5.8	5.4	5.0	5.0	34.0
36.0									5.9	5.6	5.4	5.1	4.7	4.2	4.2	36.0
38.0									5.3	5.0	4.7	4.4	4.1	3.6	3.5	38.0
40.0										4.4	4.2	3.9	3.5	2.9	2.9	40.0
42.0										3.9	3.7	3.3	2.9	2.4	2.4	42.0
44.0										3.5	3.2	2.8	2.4	1.9	1.9	44.0
46.0											2.8	2.4	2.0	1.4		46.0
48.0											2.4	2.0	1.6			48.0
50.0												1.6	1.2			50.0
標準フック	125t×2	125t×2	125t	125t	95t	95t	95t	95t	95t	95t	95t	28t	28t	28t	28t	

※は旋回位置が後方限定の性能を示しています。

油圧式オールテレーンクレーン　ATF-220N-5.1　最大吊上能力 220 ton

■ ブーム性能表

カウンタウエイト 12t、アウトリガ張出幅　8.3m
ブーム

単位:t

ブーム長さ(m) / 作業半径(m)	※13.2	13.2	17.4	21.6	25.8	30.0	34.1	38.3	42.5	46.7	50.9	55.0	59.2	63.4	68.0	m
2.5	207.8	176.9														2.5
3.0	174.9	156.9	117.7	110.0	94.2											3.0
3.5	150.6	140.2	117.7	110.0	94.2	86.2										3.5
4.0	131.9	126.2	117.7	110.0	94.2	86.2										4.0
4.5	116.6	114.4	115.2	110.0	94.2	86.2	69.9									4.5
5.0	103.9	103.9	104.8	103.5	94.2	86.2	69.9	54.5								5.0
6.0	85.0	85.0	86.4	86.8	85.2	79.5	69.9	54.5	43.5							6.0
7.0	71.2	66.3	68.4	69.0	68.8	67.9	66.5	54.5	43.5	34.5						7.0
8.0	53.3	52.4	54.3	55.6	56.4	56.1	55.1	54.2	43.5	34.5	28.5					8.0
9.0	42.0	42.0	43.9	45.4	46.3	46.0	47.2	43.8	43.5	34.5	28.5	23.0				9.0
10.0	34.1	34.1	35.9	38.8	39.4	39.3	38.9	38.0	37.1	34.5	28.5	23.0	18.8			10.0
11.0			31.3	32.7	33.3	33.1	32.8	32.0	31.1	31.0	28.5	23.0	18.8	15.0		11.0
12.0			26.7	28.1	28.6	28.5	28.1	27.4	28.3	27.1	26.6	23.0	18.8	15.0	13.8	12.0
14.0			20.1	21.5	21.9	21.8	21.5	20.7	21.6	21.9	21.4	20.8	18.8	15.0	13.8	14.0
16.0				17.1	18.1	17.2	17.7	17.4	18.5	18.6	18.3	17.3	16.7	15.0	13.8	16.0
18.0				13.7	14.7	14.6	15.4	15.4	15.4	15.1	14.9	14.6	14.1	13.5	13.4	18.0
20.0					12.1	12.5	12.8	12.7	12.8	12.5	12.2	11.9	11.5	11.0	10.9	20.0
22.0					10.1	10.4	10.8	10.7	10.7	10.5	10.2	9.9	9.5	9.0	9.0	22.0
24.0						8.9	9.2	9.1	9.1	8.9	8.6	8.3	7.9	7.4	7.4	24.0
26.0						7.6	7.8	7.8	7.8	7.5	7.3	7.0	6.6	6.1	6.1	26.0
28.0							6.8	6.7	6.7	6.4	6.2	5.9	5.5	5.0	5.0	28.0
30.0							5.9	5.8	5.8	5.5	5.3	5.0	4.6	4.1	4.1	30.0
32.0								5.0	5.0	4.7	4.5	4.2	3.8	3.3	3.3	32.0
34.0								4.3	4.3	4.0	3.8	3.5	3.1	2.6		34.0
36.0									3.7	3.4	3.2	2.9	2.5			36.0
38.0									3.2	2.9	2.7	2.4	2.0			38.0
40.0										2.5	2.2	1.9				40.0
42.0										2.1	1.8	1.4				42.0
44.0										1.7	1.4					44.0
46.0											1.1					46.0
標準フック	125t×2	125t×2	125t	125t	95t	95t	95t	95t	95t	95t	95t	28t	28t	28t	28t	

※は旋回位置が後方限定の性能を示しています。

カウンタウエイト 0t、アウトリガ張出幅　8.3m
ブーム

単位:t

ブーム長さ(m) / 作業半径(m)	※13.2	13.2	17.4	21.6	25.8	30.0	34.1	38.3	42.5	46.7	50.9	55.0	59.2	63.4	68.0	m
2.5	196.7	171.5														2.5
3.0	165.4	151.5	117.7	110.0	94.2											3.0
3.5	142.3	134.9	117.7	110.0	94.2	86.2										3.5
4.0	123.8	121.0	117.7	110.0	94.2	86.2										4.0
4.5	109.0	109.0	109.8	108.5	94.2	86.2	69.9									4.5
5.0	97.1	97.1	97.9	96.6	94.2	86.2	69.9	54.5								5.0
6.0	77.7	71.9	74.3	75.0	74.8	73.7	69.9	54.5	43.5							6.0
7.0	52.8	52.8	55.5	57.2	58.1	57.7	56.6	54.5	43.5	34.5						7.0
8.0	39.0	39.0	41.2	44.1	45.4	45.3	44.9	43.5	41.3	34.5	28.5					8.0
9.0	30.2	30.2	33.7	35.4	36.0	35.9	35.5	34.5	33.5	33.5	28.5	23.0				9.0
10.0	24.2	23.8	27.3	28.9	29.4	29.3	29.0	28.1	29.1	27.1	27.2	23.0	18.8			10.0
11.0			22.2	23.8	24.8	24.3	23.9	23.4	24.1	24.3	22.6	22.7	18.8	15.0		11.0
12.0			18.4	20.1	21.4	20.4	21.8	21.9	22.4	21.4	19.9	19.2	18.8	15.0	13.8	12.0
14.0			13.1	14.7	15.8	16.3	16.7	16.7	16.7	16.4	16.1	15.8	15.0	14.6	13.8	14.0
16.0				11.1	12.2	12.6	13.0	12.9	13.0	12.7	12.4	12.1	11.6	11.0	11.0	16.0
18.0				8.6	9.6	10.0	10.3	10.3	10.3	10.0	9.8	9.5	9.0	8.4	8.4	18.0
20.0					7.6	8.0	8.3	8.3	8.3	8.1	7.8	7.5	7.0	6.5	6.5	20.0
22.0					6.2	6.5	6.8	6.8	6.8	6.5	6.3	6.0	5.5	5.0	5.0	22.0
24.0						5.3	5.6	5.5	5.6	5.3	5.0	4.8	4.3	3.8		24.0
26.0						4.3	4.6	4.5	4.6	4.3	4.0	3.8	3.3			26.0
28.0							3.8	3.7	3.7	3.5	3.2	2.9				28.0
30.0							3.1	3.0	3.0	2.8	2.5	2.2				30.0
32.0								2.5	2.4	2.2	1.9					32.0
34.0								2.0	1.9	1.7						34.0
36.0									1.5	1.2						36.0
38.0									1.1							38.0
標準フック	125t×2	125t×2	125t	125t	95t	95t	95t	95t	95t	95t	95t	28t	28t	28t	28t	

※は旋回位置が後方限定の性能を示しています。

ブーム＋フルオートラフィングジブ

■ブーム＋フルオートラフィングジブ(FLJ)作業半径－揚程図

50.9mブーム+フルオートラフィングジブ

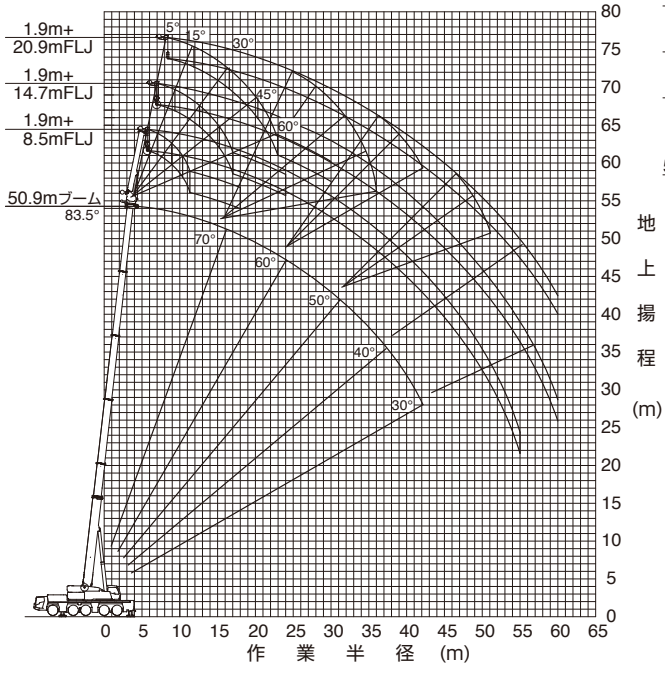

（注意） 1. 上図はブームおよびジブのたわみを含んでいません。
2. カウンタウエイト71ｔ、アウトリガ張出幅8.3m時の性能を図示しています。

55.0mブーム+フルオートラフィングジブ

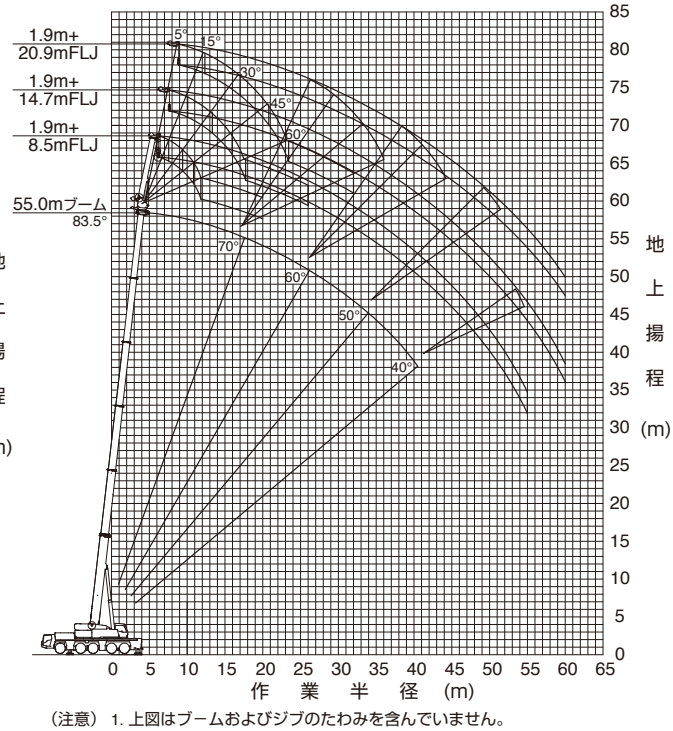

（注意） 1. 上図はブームおよびジブのたわみを含んでいません。
2. カウンタウエイト71ｔ、アウトリガ張出幅8.3m時の性能を図示しています。

59.2mブーム+フルオートラフィングジブ

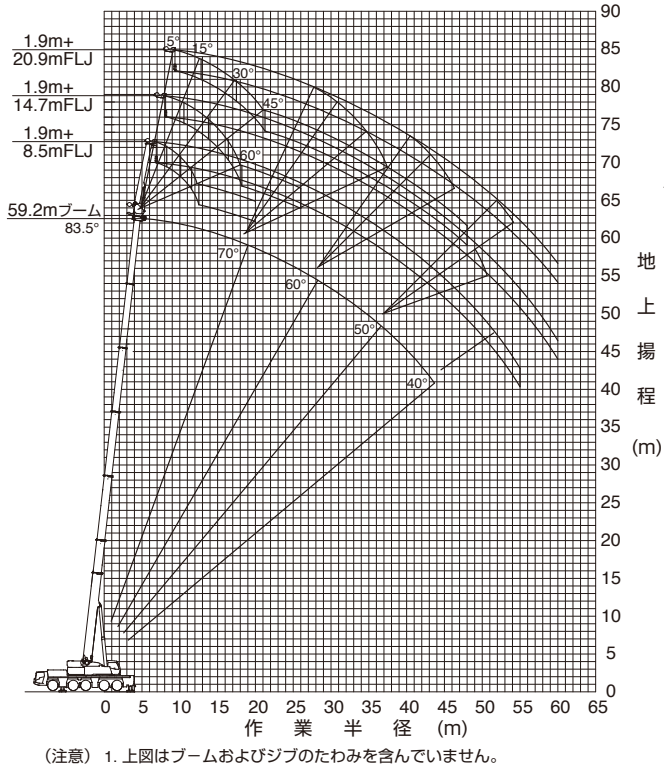

（注意） 1. 上図はブームおよびジブのたわみを含んでいません。
2. カウンタウエイト71ｔ、アウトリガ張出幅8.3m時の性能を図示しています。

63.4mブーム+フルオートラフィングジブ

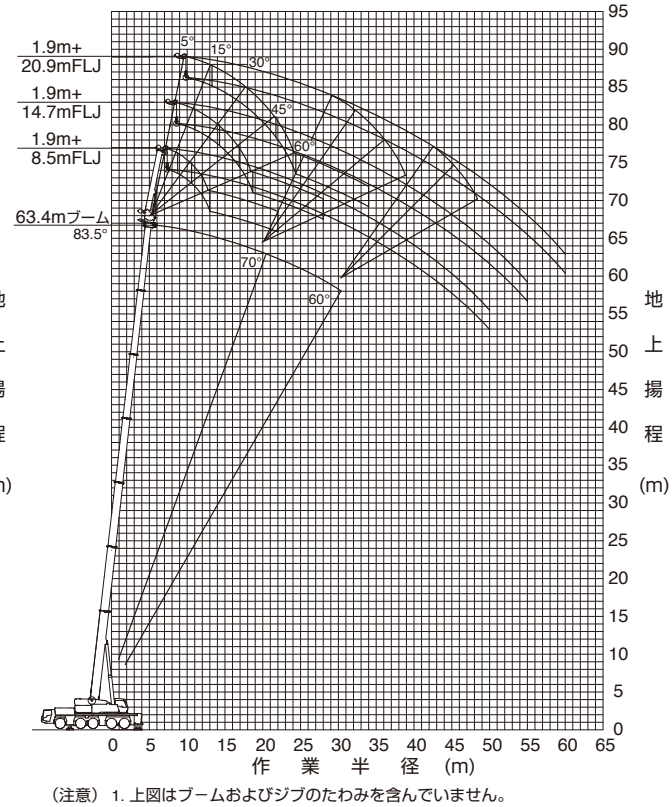

（注意） 1. 上図はブームおよびジブのたわみを含んでいません。
2. カウンタウエイト71ｔ、アウトリガ張出幅8.3m時の性能を図示しています。

ブーム＋フルオートラフィングジブ

■ 定格総荷重表注意事項

◆性能設定のあるカウンタウエイトとアウトリガ張出幅の組合せを、下表に○印で示します。
本仕様書では[　　]の定格総荷重表のみ記載しています。
また、各ブーム長さにおいて異なる伸縮状態の中から最大になる性能を抜粋し記載しています。
※同じブーム長さでも、ブームの伸長状態によって定格総荷重が異なります。
このため、アウトリガ張出幅・カウンタウエイト重量に応じた定格総荷重および他の詳細については、別冊の仕様書を参照してください。

アウトリガ張出幅＼カウンタウエイト	71 t	47 t	35 t	23.5 t	12 t	0 t
8.3 m	○	○	○	○	○	○
7.0 m	○	○	○	○	○	
5.6 m			○	○		

◆B ピン（ブーム固定ピン）を挿入していないときの定格総荷重は 24.0 t に制限されます。
◆定格総荷重は、つり具質量とフック質量（95tフック: 1,150kg、28tフック: 450kg、9.4tフック：300kg）を含んだ値を示します。
◆定格総荷重は、ブームとジブのたわみを含んだ実際の作業半径に基づいています。
◆各状態ごとの標準巻掛本数は別冊の仕様書を参照してください。
◆定格総荷重はアウトリガを水平堅土上に設置したときの値です。
◆定格総荷重表は、風による影響を含んでいません。瞬間最大風速が10m／s以上の風速では、クレーン作業を中止してください。

油圧式オールテレーンクレーン　ATF-220N-5.1　最大吊上能力 220 ton

■ フルオートラフィングジブ(FLJ)性能表

カウンタウエイト 71t、アウトリガ張出幅　8.3m
1.9m+8.5mフルオートラフィングジブ

単位:t

ブーム長さ(m)	50.9	50.9	50.9	50.9	50.9	55.0	55.0	55.0	55.0	55.0	59.2	59.2	59.2	59.2	59.2	63.4	63.4	63.4	63.4	63.4	m
ジブオフセット(°)	5	15	30	45	60	5	15	30	45	60	5	15	30	45	60	5	15	30	45	60	°
作業半径(m) 10.0	13.8																				10.0
11.0	13.8	13.8				11.5					9.6										11.0
12.0	13.8	13.8				11.5	11.5				9.6	9.4									12.0
14.0	13.8	13.8	13.3	13.0		11.5	11.5	11.4			9.0	8.7	8.3			7.0	7.0				14.0
16.0	13.4	13.0	12.5	12.2	12.1	11.2	11.0	10.6	10.4	10.4	8.4	8.3	7.7	7.5		6.8	6.6	6.3			16.0
18.0	12.3	12.1	11.7	11.5	11.4	10.5	10.2	9.9	9.7	9.7	8.1	7.8	7.3	7.1	7.0	6.3	6.1	5.9	5.7		18.0
20.0	11.4	11.2	11.0	10.8		9.8	9.6	9.3	9.1	9.1	7.5	7.3	6.9	6.7	6.6	6.0	5.8	5.5	5.3	5.3	20.0
22.0	10.5	10.4	10.3	10.2		9.2	9.0	8.7	8.6		7.1	6.8	6.6	6.3		5.6	5.4	5.1	5.0	5.0	22.0
24.0	9.8	9.7	9.6	9.6		8.5	8.4	8.2	8.1		6.6	6.4	6.2	6.0		5.3	5.1	4.8	4.7		24.0
26.0	9.1	9.0	8.9	8.9		7.9	7.8	7.7	7.6		6.2	6.0	5.8	5.7		4.9	4.8	4.6	4.4		26.0
28.0	8.5	8.4	8.3	8.3		7.3	7.3	7.2	7.2		5.9	5.7	5.5	5.4		4.6	4.5	4.3	4.2		28.0
30.0	7.9	7.9	7.8	7.8		6.8	6.8	6.7	6.7		5.5	5.4	5.2	5.1		4.3	4.2	4.1	4.0		30.0
32.0	7.4	7.4	7.3	7.3		6.3	6.3	6.3	6.3		5.2	5.1	4.9	4.9		4.0	4.0	3.9	3.8		32.0
34.0	6.9	6.9	6.8			5.9	5.9	5.9	5.9		4.9	4.8	4.7	4.6		3.8	3.7	3.6	3.6		34.0
36.0	6.4	6.4	6.4			5.5	5.5	5.5			4.7	4.6	4.4	4.4		3.6	3.5	3.4	3.4		36.0
38.0	6.0	6.0	6.0			5.1	5.1	5.1			4.4	4.3	4.2			3.3	3.3	3.2	3.2		38.0
40.0	5.2	5.6	5.6			4.8	4.8	4.8			4.1	4.1	4.0			3.1	3.1	3.0			40.0
42.0	4.8	4.8	4.8			4.1	4.1	4.5			3.8	3.8	3.8			3.0	2.9	2.8			42.0
44.0	4.5	4.5				3.8	3.8	3.8			3.3	3.3	3.6			2.8	2.7	2.7			44.0
46.0	4.1	4.2				3.5	3.5				3.0	3.1	3.1			2.4	2.6	2.5			46.0
48.0	3.8	3.9				3.2	3.2				2.8	2.8	2.8			2.3	2.3	2.2			48.0
50.0	3.1	3.2				2.9	3.0				2.5	2.5				2.1	2.1	2.1			50.0
55.0	1.2					1.4	1.4				1.1	1.2									55.0
標準フック	28t	28t	28t	28t	28t	28t	28t	28t	28t	28t	28t	28t	28t	28t	28t	9.4t	9.4t	9.4t	9.4t	9.4t	

カウンタウエイト 71t、アウトリガ張出幅　8.3m
1.9m+11.6mフルオートラフィングジブ

単位:t

ブーム長さ(m)	50.9	50.9	50.9	50.9	50.9	55.0	55.0	55.0	55.0	55.0	59.2	59.2	59.2	59.2	59.2	63.4	63.4	63.4	63.4	63.4	m
ジブオフセット(°)	5	15	30	45	60	5	15	30	45	60	5	15	30	45	60	5	15	30	45	60	°
作業半径(m) 11.0	11.8																				11.0
12.0	11.8					10.0					7.5										12.0
14.0	11.8	11.8				10.0	10.0				7.5	7.5				6.1					14.0
16.0	11.8	11.8	11.4			10.0	9.9	9.7			7.5	7.4				6.1	6.0				16.0
18.0	11.5	11.2	10.7	10.2		9.6	9.5	9.1	8.9		7.2	6.9	6.5			5.9	5.7	5.3			18.0
20.0	10.9	10.5	10.1	9.9	9.2	9.3	8.9	8.6	8.4	8.4	7.0	6.5	6.1	5.9		5.5	5.3	5.0	4.8		20.0
22.0	10.1	9.9	9.5	9.3	9.1	8.7	8.4	8.1	8.0	8.0	6.5	6.2	5.8	5.6	5.5	5.2	5.0	4.7	4.5	4.5	22.0
24.0	9.4	9.3	9.0	8.9		8.1	7.9	7.6	7.5		6.1	5.9	5.5	5.3	5.3	4.9	4.7	4.4	4.3	4.2	24.0
26.0	8.8	8.7	8.5	8.4		7.6	7.4	7.2	7.1		5.8	5.6	5.2	5.0		4.6	4.4	4.2	4.1		26.0
28.0	8.2	8.1	8.0	8.0		7.1	7.0	6.8	6.7		5.4	5.2	5.0	4.8		4.3	4.1	3.9	3.9		28.0
30.0	7.7	7.6	7.5	7.5		6.6	6.6	6.4	6.4		5.1	5.0	4.8	4.6		4.1	3.9	3.7	3.6		30.0
32.0	7.2	7.1	7.1	7.1		6.2	6.2	6.1	6.1		4.9	4.7	4.5	4.4		3.8	3.7	3.5	3.4		32.0
34.0	6.7	6.7	6.6	6.6		5.8	5.8	5.8	5.7		4.6	4.4	4.3	4.2		3.6	3.5	3.3	3.3		34.0
36.0	6.3	6.3	6.2			5.4	5.4	5.4	5.4		4.3	4.2	4.1	4.0		3.4	3.3	3.2	3.1		36.0
38.0	5.9	5.9	5.9			5.1	5.0	5.0			4.1	4.0	3.9	3.8		3.2	3.1	3.0	2.9		38.0
40.0	5.5	5.5	5.5			4.7	4.7	4.7			3.9	3.8	3.7			3.0	2.9	2.8	2.8		40.0
42.0	4.8	5.2	5.2			4.4	4.4	4.4			3.7	3.6	3.5			2.8	2.7	2.7			42.0
44.0	4.5	4.5	4.9			3.8	4.1	4.1			3.5	3.4	3.4			2.6	2.6	2.5			44.0
46.0	4.2	4.2	2.5			3.5	3.6	3.6			3.1	3.3	3.2			2.5	2.4	2.4			46.0
48.0	3.9	3.9				3.3	3.3	3.3			2.8	2.9	3.1			2.2	2.3	2.2			48.0
50.0	3.6	3.6				3.0	3.0				2.6	2.6	2.7			2.0	2.0	2.1			50.0
55.0	1.3					1.5	1.6				2.0	2.1				1.7	1.7	1.7			55.0
60.0						1.0															60.0
標準フック	28t	28t	28t	28t	28t	28t	28t	28t	28t	28t	9.4t	9.4t	9.4t	9.4t	9.4t	9.4t	9.4t	9.4t	9.4t	9.4t	

カウンタウエイト 71t、アウトリガ張出幅　8.3m
1.9m+14.7mフルオートラフィングジブ

単位:t

ブーム長さ(m)	50.9	50.9	50.9	50.9	50.9	55.0	55.0	55.0	55.0	55.0	59.2	59.2	59.2	59.2	59.2	63.4	63.4	63.4	63.4	63.4	m
ジブオフセット(°)	5	15	30	45	60	5	15	30	45	60	5	15	30	45	60	5	15	30	45	60	°
作業半径(m) 12.0	10.1																				12.0
14.0	10.1	10.1				6.9					6.5					5.4					14.0
16.0	10.1	10.0				6.9					6.5	6.5				5.4					16.0
18.0	10.1	9.6	8.4			6.9	6.9				6.5	6.3				5.4	5.2				18.0
20.0	10.0	9.5	8.2	7.4		6.9	6.9	6.9			6.3	6.0	5.5			5.2	4.9				20.0
22.0	9.4	9.1	7.9	7.3	6.5	6.9	6.9	6.9	6.9		5.9	5.6	5.2	5.0		4.8	4.6	4.3			22.0
24.0	9.1	8.7	7.7	7.1	6.5	6.9	6.9	6.9	6.9	6.8	5.7	5.3	5.0	4.8	4.7	4.5	4.3	4.1	3.9		24.0
26.0	8.5	8.2	7.4	6.9		6.9	6.9	6.7	6.6	6.5	5.4	5.1	4.8	4.6	4.5	4.3	4.1	3.9	3.7	3.7	26.0
28.0	7.9	7.8	7.2	6.8		6.7	6.5	6.3	6.2		5.1	4.8	4.5	4.4		4.0	3.8	3.6	3.5	3.5	28.0
30.0	7.4	7.3	7.0	6.6		6.3	6.2	6.0	5.9		4.8	4.6	4.3	4.2		3.8	3.6	3.5	3.3		30.0
32.0	7.0	6.9	6.8	6.5		6.0	5.8	5.7	5.6		4.5	4.4	4.1	4.0		3.6	3.4	3.3	3.2		32.0
34.0	6.5	6.5	6.4	6.4		5.6	5.5	5.4	5.3		4.3	4.1	3.9	3.8		3.4	3.2	3.1	3.0		34.0
36.0	6.1	6.1	6.1	6.1		5.2	5.2	5.1	5.1		4.1	3.9	3.8	3.7		3.2	3.1	2.9	2.8		36.0
38.0	5.8	5.7	5.7	5.7		4.9	4.9	4.9	4.8		3.9	3.7	3.6	3.5		3.0	2.9	2.8	2.7		38.0
40.0	5.4	5.4	5.4			4.6	4.6	4.6	4.6		3.7	3.5	3.4	3.4		2.8	2.8	2.6	2.6		40.0
42.0	5.1	5.1	5.1			4.3	4.3	4.3			3.5	3.4	3.3	3.2		2.7	2.6	2.5	2.4		42.0
44.0	4.8	4.8	4.8			4.0	4.0	4.0			3.3	3.2	3.1			2.5	2.4	2.4	2.3		44.0
46.0	4.2	4.2	4.5			3.5	3.8	3.8			3.2	3.1	3.0			2.4	2.3	2.3			46.0
48.0	3.9	3.9	4.0			3.3	3.3	3.6			2.8	2.9	2.8			2.2	2.2	2.1			48.0
50.0	3.6	3.6				3.0	3.1	3.1			2.6	2.6	2.7			2.1	2.0	2.0			50.0
55.0	2.8	2.9				2.5	2.5				2.1	2.2	2.2			1.6	1.6	1.6			55.0
60.0	1.0					1.2	1.2				1.0	1.1									60.0
標準フック	28t	28t	28t	28t	28t	9.4t	9.4t	9.4t	9.4t	9.4t	9.4t	9.4t	9.4t	9.4t	9.4t	9.4t	9.4t	9.4t	9.4t	9.4t	

油圧式オールテレーンクレーン　ATF-220N-5.1　最大吊上能力 220 ton

■ フルオートラフィングジブ(FLJ)性能表

カウンタウエイト 71t、アウトリガ張出幅　8.3m
1.9m+17.8mフルオートラフィングジブ

単位:t

ブーム長さ(m)	50.9	50.9	50.9	50.9	50.9	55.0	55.0	55.0	55.0	55.0	59.2	59.2	59.2	59.2	59.2	63.4	63.4	63.4	63.4	63.4	m
ジブオフセット(°)	5	15	30	45	60	5	15	30	45	60	5	15	30	45	60	5	15	30	45	60	°
作業半径(m) 14.0	6.7					6.7					5.7										14.0
16.0	6.7					6.7					5.7					4.7					16.0
18.0	6.7	6.7				6.7	6.7				5.7	5.7				4.7					18.0
20.0	6.7	6.7	6.7			6.7	6.7				5.7	5.5				4.7	4.5				20.0
22.0	6.7	6.7	6.5			6.7	6.7	6.3			5.5	5.2	4.8			4.6	4.3				22.0
24.0	6.7	6.7	6.3	5.7		6.7	6.7	6.1	5.6		5.2	4.9	4.6			4.3	4.0	3.8			24.0
26.0	6.7	6.7	6.1	5.6	5.0	6.6	6.5	5.9	5.5	5.0	5.0	4.7	4.4	4.2		4.0	3.8	3.6			26.0
28.0	6.7	6.7	5.9	5.5	4.9	6.4	6.2	5.8	5.4	4.9	4.8	4.4	4.2	4.0	3.9	3.8	3.6	3.4	3.3	3.2	28.0
30.0	6.7	6.5	5.7	5.3		6.0	5.9	5.6	5.2		4.5	4.2	4.0	3.8	3.8	3.6	3.4	3.2	3.1	3.1	30.0
32.0	6.6	6.3	5.6	5.2		5.7	5.5	5.4	5.1		4.3	4.0	3.8	3.7		3.4	3.2	3.0	2.9		32.0
34.0	6.2	6.1	5.4	5.1		5.4	5.3	5.1	5.0		4.1	3.9	3.6	3.5		3.2	3.0	2.9	2.8		34.0
36.0	5.9	5.8	5.3	5.0		5.1	5.0	4.9	4.8		3.8	3.7	3.4	3.3		3.0	2.9	2.7	2.7		36.0
38.0	5.5	5.5	5.2	4.9		4.8	4.8	4.6	4.6		3.6	3.5	3.3	3.2		2.9	2.7	2.6	2.5		38.0
40.0	5.2	5.2	5.1	4.9		4.5	4.5	4.4	4.4		3.5	3.3	3.2	3.1		2.7	2.6	2.4	2.4		40.0
42.0	4.9	4.9	4.9			4.2	4.2	4.2	4.2		3.3	3.2	3.1	3.0		2.5	2.4	2.3	2.3		42.0
44.0	4.7	4.6	4.6			4.0	4.0	4.0			3.1	3.0	2.9	2.9		2.4	2.3	2.2	2.1		44.0
46.0	4.4	4.4	4.4			3.7	3.7	3.8			3.0	2.9	2.8			2.3	2.2	2.1	2.0		46.0
48.0	3.8	4.1	4.1			3.5	3.5	3.5			2.8	2.7	2.7			2.1	2.1	2.0			48.0
50.0	3.6	3.6	3.9			3.1	3.3	3.3			2.7	2.6	2.5			2.0	1.9	1.9			50.0
55.0	3.0	3.0				2.5	2.6	2.6			2.2	2.2	2.1			1.6	1.7	1.6			55.0
60.0	1.2	1.2				1.6	1.7				1.4	1.8				1.3	1.3	1.3			60.0
標準フック	9.4t	9.4t	9.4t	9.4t	9.4t	9.4t	9.4t	9.4t	9.4t	9.4t	9.4t	9.4t	9.4t	9.4t	9.4t	9.4t	9.4t	9.4t	9.4t	9.4t	

カウンタウエイト 71t、アウトリガ張出幅　8.3m
1.9m+20.9mフルオートラフィングジブ

単位:t

ブーム長さ(m)	50.9	50.9	50.9	50.9	50.9	55.0	55.0	55.0	55.0	55.0	59.2	59.2	59.2	59.2	59.2	63.4	63.4	63.4	63.4	63.4	m
ジブオフセット(°)	5	15	30	45	60	5	15	30	45	60	5	15	30	45	60	5	15	30	45	60	°
作業半径(m) 16.0	5.6					5.6					5.0										16.0
18.0	5.6	5.6				5.6					5.0					4.2					18.0
20.0	5.6	5.6				5.6	5.6				5.0	5.0				4.2					20.0
22.0	5.6	5.6	5.3			5.6	5.6				5.0	4.8				4.2	4.0				22.0
24.0	5.6	5.6	5.1			5.6	5.6	5.0			4.8	4.5	4.2			4.0	3.7				24.0
26.0	5.6	5.6	5.0	4.5		5.6	5.6	4.8			4.6	4.3	4.0			3.8	3.5	3.3			26.0
28.0	5.6	5.5	4.8	4.4	3.8	5.6	5.4	4.7	4.3		4.3	4.1	3.8	3.6		3.6	3.4	3.1			28.0
30.0	5.6	5.3	4.7	4.3	3.8	5.5	5.2	4.6	4.2	3.8	4.2	3.9	3.6	3.5		3.3	3.2	3.0	2.9		30.0
32.0	5.6	5.2	4.5	4.2		5.3	5.0	4.4	4.1	3.8	4.0	3.7	3.5	3.3		3.2	3.0	2.8	2.7	2.7	32.0
34.0	5.6	5.0	4.4	4.1		5.2	4.9	4.3	4.0		3.8	3.5	3.3	3.2		3.0	2.9	2.7	2.6	2.6	34.0
36.0	5.4	4.8	4.3	4.0		4.9	4.7	4.2	4.0		3.6	3.4	3.2	3.1		2.8	2.7	2.6	2.5		36.0
38.0	5.2	4.7	4.2	3.9		4.7	4.5	4.1	3.9		3.4	3.2	3.0	3.0		2.7	2.5	2.4	2.3		38.0
40.0	5.1	4.5	4.1	3.9		4.4	4.3	4.0	3.8		3.3	3.1	2.9	2.8		2.5	2.4	2.3	2.2		40.0
42.0	4.8	4.4	4.0	3.8		4.2	4.1	3.9	3.7		3.1	3.0	2.8	2.7		2.4	2.3	2.2	2.1		42.0
44.0	4.5	4.3	3.9	3.7		3.9	3.9	3.8	3.7		2.9	2.8	2.7	2.6		2.3	2.2	2.0	2.0		44.0
46.0	4.3	4.2	3.8			3.7	3.7	3.7	3.6		2.8	2.7	2.6	2.5		2.2	2.1	1.9	1.9		46.0
48.0	4.1	4.1	3.7			3.5	3.5	3.5			2.7	2.6	2.5	2.4		2.0	2.0	1.8	1.8		48.0
50.0	3.6	3.8	3.7			3.3	3.3	3.3			2.5	2.5	2.4			1.9	1.9	1.8	1.7		50.0
55.0	3.0	3.1	3.2			2.6	2.7	2.9			2.1	2.2	2.1			1.6	1.6	1.6			55.0
60.0	2.6	2.6				2.1	2.2				1.8	1.8	1.8			1.3	1.2	1.3			60.0
標準フック	9.4t	9.4t	9.4t	9.4t	9.4t	9.4t	9.4t	9.4t	9.4t	9.4t	9.4t	9.4t	9.4t	9.4t	9.4t	9.4t	9.4t	9.4t	9.4t	9.4t	

油圧式オールテレーンクレーン　ATF-220N-5.1　最大吊上能力 220 ton

■ フルオートラフィングジブ(FLJ)性能表

カウンタウエイト 47t、アウトリガ張出幅　8.3m
1.9m+8.5mフルオートラフィングジブ

単位:t

ブーム長さ(m)	50.9	50.9	50.9	50.9	50.9	55.0	55.0	55.0	55.0	55.0	59.2	59.2	59.2	59.2	59.2	63.4	63.4	63.4	63.4	63.4	m
ジブオフセット(°)	5	15	30	45	60	5	15	30	45	60	5	15	30	45	60	5	15	30	45	60	°
作業半径(m) 10.0	13.8																				10.0
11.0	13.8	13.8				11.5					9.6										11.0
12.0	13.8	13.8				11.5	11.5				9.6	9.4									12.0
14.0	13.8	13.8	13.3	13.0		11.5	11.5	11.4			9.0	8.7	8.3			7.0	7.0				14.0
16.0	13.4	13.0	12.5	12.2	12.1	11.2	11.0	10.6	10.4	10.4	8.4	8.3	7.7	7.5		6.8	6.6	6.3			16.0
18.0	12.3	12.1	11.7	11.5	11.4	10.5	10.2	9.9	9.7	9.7	8.1	7.8	7.3	7.1	7.0	6.3	6.1	5.9	5.7		18.0
20.0	11.4	11.2	11.0	10.8		9.8	9.6	9.3	9.1	9.1	7.5	7.3	6.9	6.7	6.6	6.0	5.8	5.5	5.3	5.3	20.0
22.0	10.5	10.4	10.3	10.2		9.2	9.0	8.7	8.6		7.1	6.8	6.6	6.3		5.6	5.4	5.1	5.0	5.0	22.0
24.0	9.8	9.7	9.6	9.6		8.5	8.4	8.2	8.1		6.6	6.4	6.2	6.0		5.3	5.1	4.8	4.7		24.0
26.0	9.1	9.0	8.9	8.9		7.9	7.8	7.7	7.6		6.2	6.0	5.8	5.7		4.9	4.8	4.6	4.4		26.0
28.0	8.5	8.4	8.3	8.3		7.3	7.3	7.2	7.2		5.9	5.7	5.5	5.4		4.6	4.5	4.3	4.2		28.0
30.0	7.9	7.9	7.8	7.8		6.8	6.8	6.7	6.7		5.5	5.4	5.2	5.1		4.3	4.2	4.1	4.0		30.0
32.0	7.2	7.4	7.3	7.3		6.3	6.3	6.3	6.3		5.2	5.1	4.9	4.9		4.0	4.0	3.9	3.8		32.0
34.0	6.0	6.3	6.7			5.9	5.9	5.9	5.9		4.9	4.8	4.7	4.6		3.8	3.7	3.6	3.6		34.0
36.0	4.9	5.2	5.5			5.2	5.5	5.5			4.7	4.6	4.4	4.4		3.6	3.5	3.4	3.4		36.0
38.0	4.0	4.2	4.5			4.5	4.5	4.8			4.4	4.3	4.2			3.3	3.3	3.2	3.2		38.0
40.0	3.4	3.4	3.6			4.1	4.1	4.1			3.7	4.0	4.0			3.1	3.1	3.0			40.0
42.0	3.0	3.1	3.0			3.5	3.7	3.8			3.3	3.3	3.4			3.0	2.9	2.8			42.0
44.0	2.7	2.7				2.8	3.0	3.2			2.9	3.0	3.0			2.8	2.7	2.7			44.0
46.0	2.4	2.4				2.2	2.4				2.6	2.7	2.7			2.1	2.3	2.5			46.0
48.0	2.1	2.1				1.7	1.8				2.1	2.2	2.4								48.0
50.0	1.8	1.8					1.3				1.6	1.7									50.0
55.0	1.2																				55.0
標準フック	28t	28t	28t	28t	28t	28t	28t	28t	28t	28t	28t	28t	28t	28t	28t	9.4t	9.4t	9.4t	9.4t	9.4t	

カウンタウエイト 47t、アウトリガ張出幅　8.3m
1.9m+11.6mフルオートラフィングジブ

単位:t

ブーム長さ(m)	50.9	50.9	50.9	50.9	50.9	55.0	55.0	55.0	55.0	55.0	59.2	59.2	59.2	59.2	59.2	63.4	63.4	63.4	63.4	63.4	m
ジブオフセット(°)	5	15	30	45	60	5	15	30	45	60	5	15	30	45	60	5	15	30	45	60	°
作業半径(m) 11.0	11.8																				11.0
12.0	11.8					10.0					7.5										12.0
14.0	11.8	11.8				10.0	10.0				7.5	7.5				6.1					14.0
16.0	11.8	11.8	11.4			10.0	9.9	9.7			7.5	7.4				6.1	6.0				16.0
18.0	11.5	11.2	10.7	10.2		9.6	9.5	9.1	8.9		7.2	6.9	6.5			5.9	5.7	5.3			18.0
20.0	10.9	10.5	10.1	9.9	9.2	9.3	8.9	8.6	8.4	8.4	7.0	6.5	6.1	5.9		5.5	5.3	5.0	4.8		20.0
22.0	10.1	9.9	9.5	9.3	9.1	8.7	8.4	8.1	8.0	8.0	6.5	6.2	5.8	5.6	5.5	5.2	5.0	4.7	4.5	4.5	22.0
24.0	9.4	9.3	9.0	8.9		8.1	7.9	7.6	7.5		6.1	5.9	5.5	5.3	5.3	4.9	4.7	4.4	4.3	4.2	24.0
26.0	8.8	8.7	8.5	8.4		7.6	7.4	7.2	7.1		5.8	5.6	5.2	5.0		4.6	4.4	4.2	4.1		26.0
28.0	8.2	8.1	8.0	8.0		7.1	7.0	6.8	6.7		5.4	5.2	5.0	4.8		4.3	4.1	3.9	3.9		28.0
30.0	7.7	7.6	7.5	7.5		6.6	6.6	6.4	6.4		5.1	5.0	4.8	4.6		4.1	3.9	3.7	3.6		30.0
32.0	7.2	7.1	7.1	7.1		6.2	6.2	6.1	6.1		4.9	4.7	4.5	4.4		3.8	3.7	3.5	3.4		32.0
34.0	6.6	6.7	6.6	6.6		5.8	5.8	5.8	5.7		4.6	4.4	4.3	4.2		3.6	3.5	3.3	3.3		34.0
36.0	5.5	5.9	6.2			5.4	5.4	5.4	5.4		4.3	4.2	4.1	4.0		3.4	3.3	3.2	3.1		36.0
38.0	4.6	4.9	5.4			4.8	5.0	5.0			4.1	4.0	3.9	3.8		3.2	3.1	3.0	2.9		38.0
40.0	3.7	4.1	4.4			4.2	4.3	4.7			3.9	3.8	3.7			3.0	2.9	2.8	2.8		40.0
42.0	3.0	3.3	3.6			3.8	3.8	3.9			3.7	3.6	3.5			2.8	2.7	2.7			42.0
44.0	2.8	2.7	2.8			3.5	3.5	3.5			3.1	3.2	3.4			2.6	2.6	2.5			44.0
46.0	2.5	2.5	2.5			2.9	3.1	3.2			2.8	2.8	2.9			2.5	2.4	2.4			46.0
48.0	2.2	2.3				2.3	2.5	2.7			2.5	2.5	2.5				2.3	2.2			48.0
50.0	1.9	2.0				1.8	1.9				2.0	2.2	2.3								50.0
55.0	1.3																				55.0
標準フック	28t	28t	28t	28t	28t	28t	28t	28t	28t	28t	9.4t	9.4t	9.4t	9.4t	9.4t	9.4t	9.4t	9.4t	9.4t	9.4t	

カウンタウエイト 47t、アウトリガ張出幅　8.3m
1.9m+14.7mフルオートラフィングジブ

単位:t

ブーム長さ(m)	50.9	50.9	50.9	50.9	50.9	55.0	55.0	55.0	55.0	55.0	59.2	59.2	59.2	59.2	59.2	63.4	63.4	63.4	63.4	63.4	m
ジブオフセット(°)	5	15	30	45	60	5	15	30	45	60	5	15	30	45	60	5	15	30	45	60	°
作業半径(m) 12.0	10.1																				12.0
14.0	10.1	10.1				6.9					6.5					5.4					14.0
16.0	10.1	10.0				6.9					6.5	6.5				5.4					16.0
18.0	10.1	9.6	8.4			6.9	6.9				6.5	6.3				5.4	5.2				18.0
20.0	10.0	9.5	8.2	7.4		6.9	6.9	6.9			6.3	6.0	5.5			5.2	4.9				20.0
22.0	9.4	9.1	7.9	7.3	6.5	6.9	6.9	6.9	6.9		5.9	5.6	5.2	5.0		4.8	4.6	4.3			22.0
24.0	9.1	8.7	7.7	7.1	6.5	6.9	6.9	6.9	6.9	6.8	5.7	5.3	5.0	4.8	4.7	4.5	4.3	4.1	3.9		24.0
26.0	8.5	8.2	7.4	6.9		6.9	6.9	6.7	6.6	6.5	5.4	5.1	4.8	4.6	4.5	4.3	4.1	3.9	3.7	3.7	26.0
28.0	7.9	7.8	7.2	6.8		6.7	6.5	6.3	6.2		5.1	4.8	4.5	4.4		4.0	3.8	3.6	3.5	3.5	28.0
30.0	7.4	7.3	7.0	6.6		6.3	6.2	6.0	5.9		4.8	4.6	4.3	4.2		3.8	3.6	3.5	3.3		30.0
32.0	7.0	6.9	6.8	6.5		6.0	5.8	5.7	5.6		4.5	4.4	4.1	4.0		3.6	3.4	3.3	3.2		32.0
34.0	6.5	6.5	6.4	6.4		5.6	5.5	5.4	5.3		4.3	4.1	3.9	3.8		3.4	3.2	3.1	3.0		34.0
36.0	6.1	6.1	6.1	6.1		5.2	5.2	5.1	5.1		4.1	3.9	3.8	3.7		3.2	3.1	2.9	2.8		36.0
38.0	5.1	5.6	5.7	5.7		4.9	4.9	4.9	4.8		3.9	3.7	3.6	3.5		3.0	2.9	2.8	2.7		38.0
40.0	4.3	4.7	5.2			4.6	4.6	4.6	4.6		3.7	3.5	3.4	3.4		2.8	2.8	2.6	2.6		40.0
42.0	3.5	3.9	4.3			3.9	4.3	4.3			3.5	3.4	3.3	3.2		2.7	2.6	2.5	2.4		42.0
44.0	2.8	3.2	3.6			3.5	3.6	3.9			3.3	3.2	3.1			2.5	2.4	2.4	2.3		44.0
46.0	2.5	2.6	2.8			3.2	3.3	3.3			2.8	3.1	3.0			2.4	2.3	2.3			46.0
48.0	2.3	2.3	2.4			2.7	3.0	3.0			2.5	2.5	2.8			2.2	2.2	2.1			48.0
50.0	2.1	2.1				2.2	2.4	2.7			2.3	2.3	2.3				2.0	2.0			50.0
55.0	1.5	1.6										1.5	1.7								55.0
60.0	1.0																				60.0
標準フック	28t	28t	28t	28t	28t	9.4t	9.4t	9.4t	9.4t	9.4t	9.4t	9.4t	9.4t	9.4t	9.4t	9.4t	9.4t	9.4t	9.4t	9.4t	

油圧式オールテレーンクレーン　ATF-220N-5.1　最大吊上能力 220 ton

■ フルオートラフィングジブ(FLJ)性能表

カウンタウエイト 47t、アウトリガ張出幅　8.3m
1.9m+17.8mフルオートラフィングジブ

単位:t

ブーム長さ(m)	50.9	50.9	50.9	50.9	50.9	55.0	55.0	55.0	55.0	55.0	59.2	59.2	59.2	59.2	59.2	63.4	63.4	63.4	63.4	63.4	m
ジブオフセット(°)	5	15	30	45	60	5	15	30	45	60	5	15	30	45	60	5	15	30	45	60	°
作業半径(m) 14.0	6.7					6.7					5.7										14.0
16.0	6.7					6.7					5.7					4.7					16.0
18.0	6.7	6.7				6.7	6.7				5.7	5.7				4.7					18.0
20.0	6.7	6.7	6.7			6.7	6.7				5.7	5.5				4.7	4.5				20.0
22.0	6.7	6.7	6.5			6.7	6.7	6.3			5.5	5.2	4.8			4.6	4.3				22.0
24.0	6.7	6.7	6.3	5.7		6.7	6.7	6.1	5.6		5.2	4.9	4.6			4.3	4.0	3.8			24.0
26.0	6.7	6.7	6.1	5.6	5.0	6.6	6.5	5.9	5.5	5.0	5.0	4.7	4.4	4.2		4.0	3.8	3.6			26.0
28.0	6.7	6.7	5.9	5.5	4.9	6.4	6.2	5.8	5.4	4.9	4.8	4.4	4.2	4.0	3.9	3.8	3.6	3.4	3.3	3.2	28.0
30.0	6.7	6.5	5.7	5.3		6.0	5.9	5.6	5.2		4.5	4.2	4.0	3.8	3.8	3.6	3.4	3.2	3.1	3.1	30.0
32.0	6.6	6.3	5.6	5.2		5.7	5.5	5.4	5.1		4.3	4.0	3.8	3.7		3.4	3.2	3.0	2.9		32.0
34.0	6.2	6.1	5.4	5.1		5.4	5.3	5.1	5.0		4.1	3.9	3.6	3.5		3.2	3.0	2.9	2.8		34.0
36.0	5.9	5.8	5.3	5.0		5.1	5.0	4.9	4.8		3.8	3.7	3.4	3.3		3.0	2.9	2.7	2.7		36.0
38.0	5.5	5.5	5.2	4.9		4.8	4.8	4.6	4.6		3.6	3.5	3.3	3.2		2.9	2.7	2.6	2.5		38.0
40.0	5.0	5.2	5.1	4.9		4.5	4.5	4.4	4.4		3.5	3.3	3.2	3.1		2.7	2.6	2.4	2.4		40.0
42.0	4.2	4.6	4.9			4.2	4.2	4.2	4.2		3.3	3.2	3.1	3.0		2.5	2.4	2.3	2.3		42.0
44.0	3.5	3.9	4.4			3.6	4.0	4.0			3.1	3.0	2.9	2.9		2.4	2.3	2.2	2.1		44.0
46.0	2.8	3.2	3.7			3.3	3.4	3.8			3.0	2.9	2.8			2.3	2.2	2.1	2.0		46.0
48.0	2.4	2.6	3.0			3.0	3.1	3.2			2.6	2.7	2.7			2.1	2.1	2.0			48.0
50.0	2.1	2.2	2.4			2.6	2.8	2.8			2.3	2.4	2.5			2.0	1.9	1.9			50.0
55.0	1.7	1.6				1.5	1.7	2.0			1.6	1.9	1.8								55.0
60.0	1.2	1.2																			60.0
標準フック	9.4t	9.4t	9.4t	9.4t	9.4t	9.4t	9.4t	9.4t	9.4t	9.4t	9.4t	9.4t	9.4t	9.4t	9.4t	9.4t	9.4t	9.4t	9.4t	9.4t	

カウンタウエイト 47t、アウトリガ張出幅　8.3m
1.9m+20.9mフルオートラフィングジブ

単位:t

ブーム長さ(m)	50.9	50.9	50.9	50.9	50.9	55.0	55.0	55.0	55.0	55.0	59.2	59.2	59.2	59.2	59.2	63.4	63.4	63.4	63.4	63.4	m
ジブオフセット(°)	5	15	30	45	60	5	15	30	45	60	5	15	30	45	60	5	15	30	45	60	°
作業半径(m) 16.0	5.6					5.6					5.0										16.0
18.0	5.6	5.6				5.6					5.0					4.2					18.0
20.0	5.6	5.6				5.6	5.6				5.0	5.0				4.2					20.0
22.0	5.6	5.6	5.3			5.6	5.6				5.0	4.8				4.2	4.0				22.0
24.0	5.6	5.6	5.1			5.6	5.6	5.0			4.8	4.5	4.2			4.0	3.7				24.0
26.0	5.6	5.6	5.0	4.5		5.6	5.6	4.8			4.6	4.3	4.0			3.8	3.5	3.3			26.0
28.0	5.6	5.5	4.8	4.4	3.8	5.6	5.4	4.7	4.3		4.3	4.1	3.8	3.6		3.6	3.4	3.1			28.0
30.0	5.6	5.3	4.7	4.3	3.8	5.5	5.2	4.6	4.2	3.8	4.2	3.9	3.6	3.5		3.3	3.2	3.0	2.9		30.0
32.0	5.6	5.2	4.5	4.2		5.3	5.0	4.4	4.1	3.8	4.0	3.7	3.5	3.3		3.2	3.0	2.8	2.7	2.7	32.0
34.0	5.6	5.0	4.4	4.1		5.2	4.9	4.3	4.0		3.8	3.5	3.3	3.2		3.0	2.9	2.7	2.6	2.6	34.0
36.0	5.4	4.8	4.3	4.0		4.9	4.7	4.2	4.0		3.6	3.4	3.2	3.1		2.8	2.7	2.6	2.5		36.0
38.0	5.2	4.7	4.2	3.9		4.7	4.5	4.1	3.9		3.4	3.2	3.0	3.0		2.7	2.5	2.4	2.3		38.0
40.0	5.1	4.5	4.1	3.9		4.4	4.3	4.0	3.8		3.3	3.1	2.9	2.8		2.5	2.4	2.3	2.2		40.0
42.0	4.6	4.4	4.0	3.8		4.2	4.1	3.9	3.7		3.1	3.0	2.8	2.7		2.4	2.3	2.2	2.1		42.0
44.0	3.9	4.3	3.9	3.7		3.9	3.9	3.8	3.7		2.9	2.8	2.7	2.6		2.3	2.2	2.0	2.0		44.0
46.0	3.3	3.7	3.8			3.4	3.7	3.7	3.6		2.8	2.7	2.6	2.5		2.2	2.1	1.9	1.9		46.0
48.0	2.7	3.1	3.6			3.0	3.3	3.5			2.7	2.6	2.5	2.4		2.0	2.0	1.8	1.8		48.0
50.0	2.2	2.5	3.0			2.8	2.7	3.2			2.5	2.5	2.4			1.9	1.9	1.8	1.7		50.0
55.0	1.7	1.7	1.7			1.8	2.1	2.3			1.8	1.8	2.1					1.6			55.0
60.0	1.3	1.3																			60.0
標準フック	9.4t	9.4t	9.4t	9.4t	9.4t	9.4t	9.4t	9.4t	9.4t	9.4t	9.4t	9.4t	9.4t	9.4t	9.4t	9.4t	9.4t	9.4t	9.4t	9.4t	

油圧式オールテレーンクレーン　ATF400G-6　最大吊上能力 400 ton

■ 全体図（単位mm）（$\frac{1}{100}$）

■ 公道走行状態

● キャリヤ ＋ 旋回体
45.29 t

（公道走行時の注意事項）

1. ブーム･起伏装置およびカウンタウエイト装置を別送し、クレーン用台車のみで走行しなければなりません。
2. 道路運送車両の保安基準による保安基準緩和の認定が必要です。
3. 道路法による特殊車両の通行許可が必要です。基本通行条件 重量: Cが記載された適合証明書を取得していますが、実際の通行経路で申請して許可された条件にしたがって走行しなければなりません。

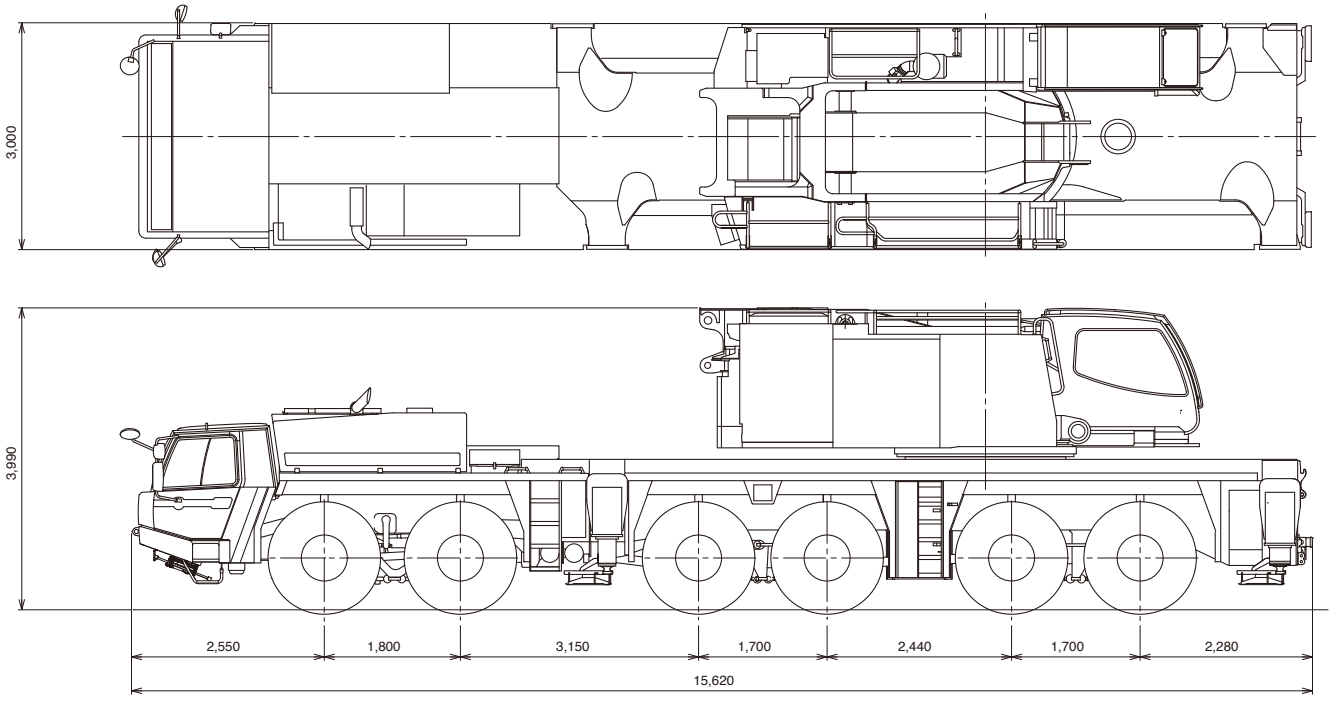

■ 構内移動姿勢

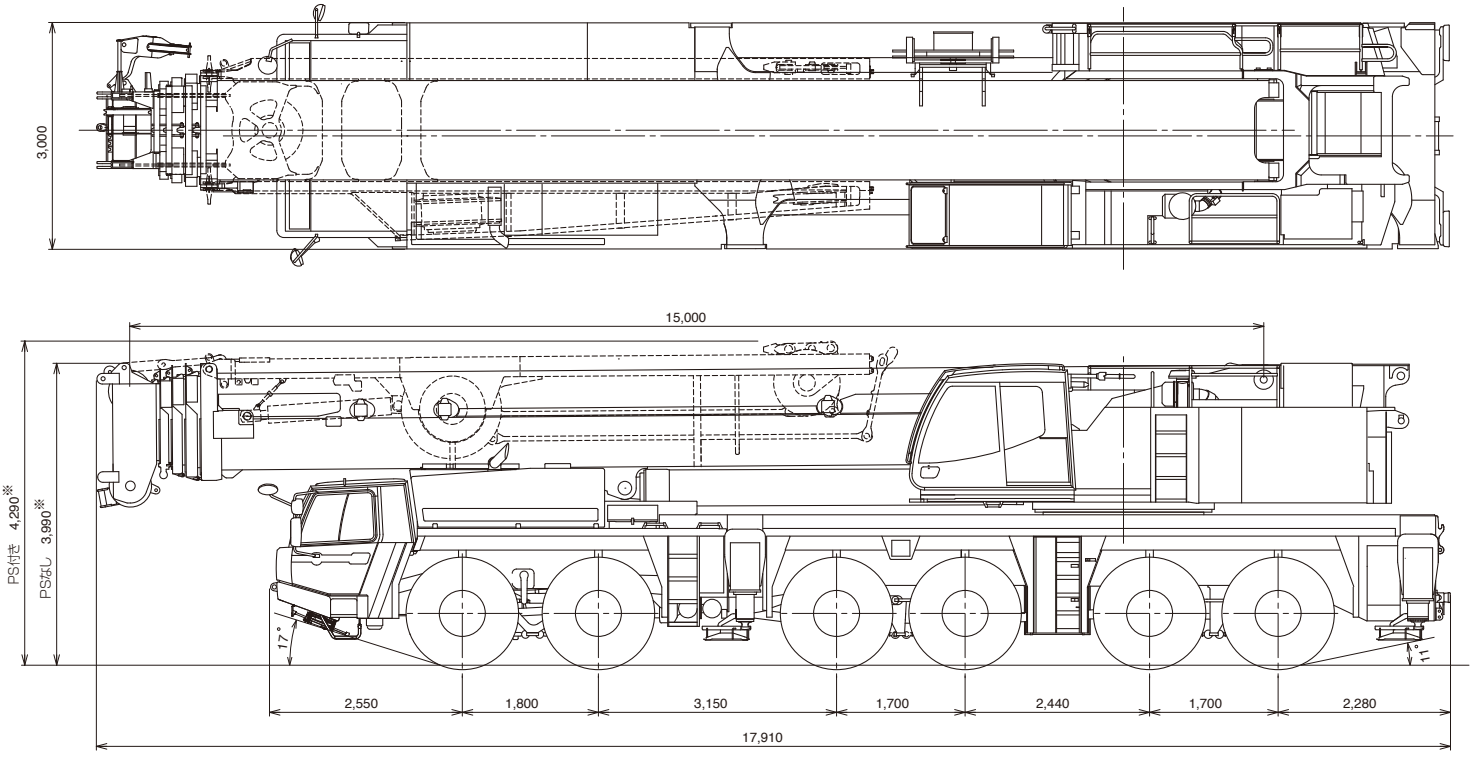

※+175mm 、−90mm（サスペンション）

最低地上高：330mm

油圧式オールテレーンクレーン　ATF400G-6　最大吊上能力 400 ton

■ 最小直角通路幅

単位(mm)

● 公道走行状態

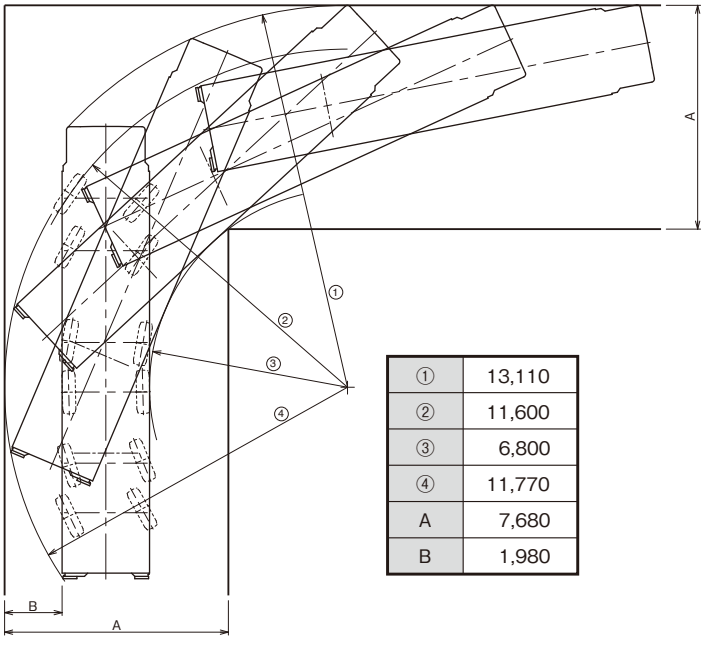

①	13,110
②	11,600
③	6,800
④	11,770
A	7,680
B	1,980

● 構内移動姿勢 (シングルトップ格納)

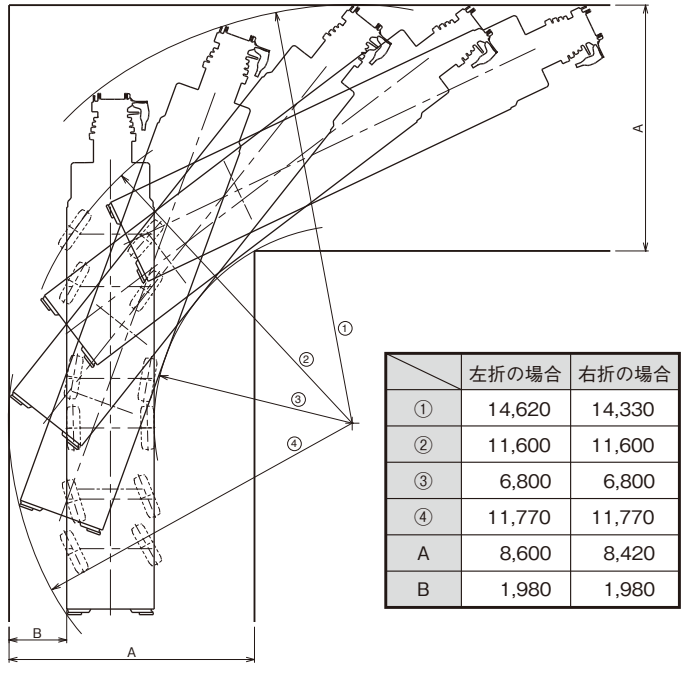

	左折の場合	右折の場合
①	14,620	14,330
②	11,600	11,600
③	6,800	6,800
④	11,770	11,770
A	8,600	8,420
B	1,980	1,980

■ アウトリガ張出幅･テールスイング

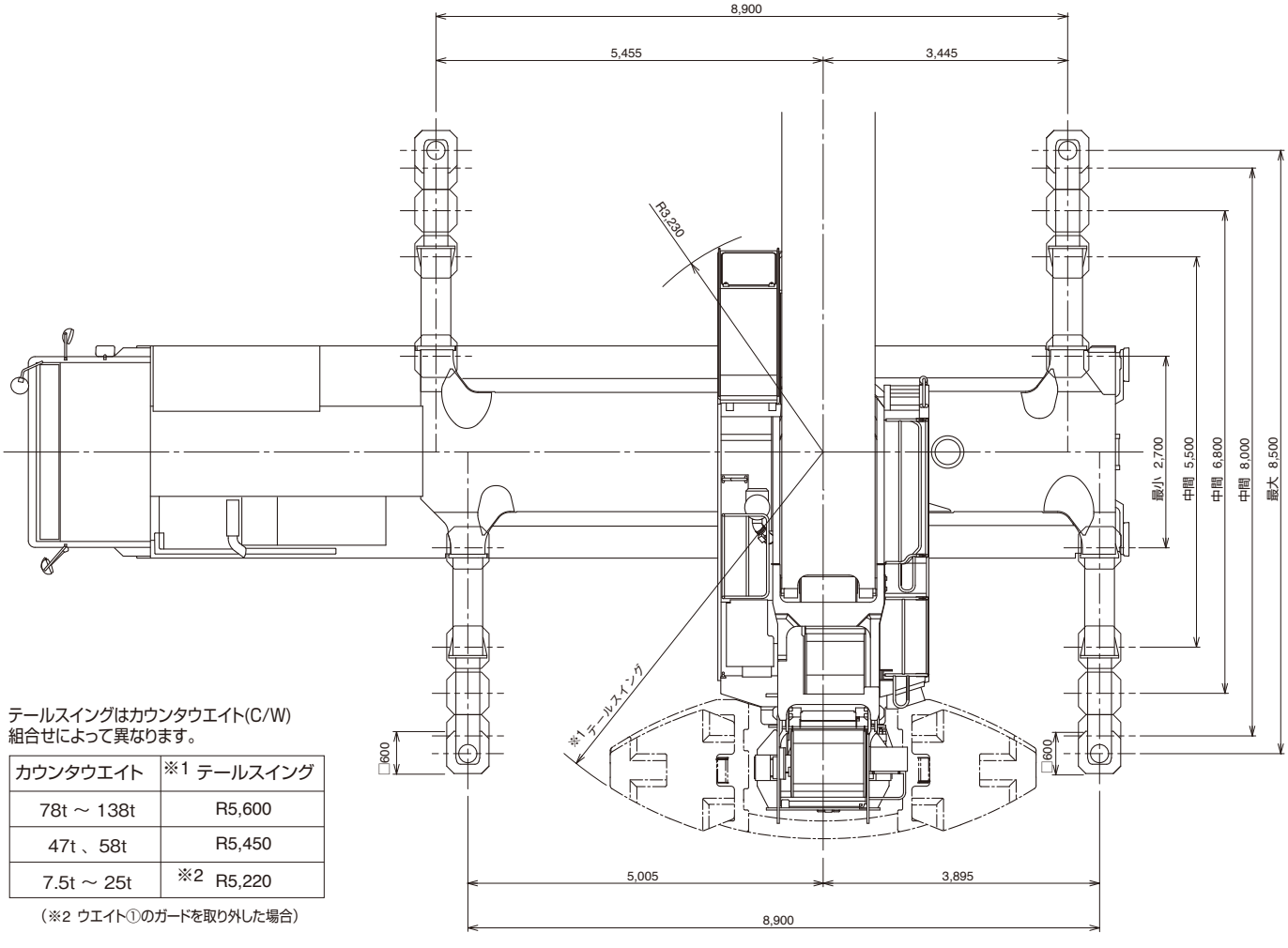

テールスイングはカウンタウエイト(C/W)
組合せによって異なります。

カウンタウエイト	※1 テールスイング
78t ～ 138t	R5,600
47t 、58t	R5,450
7.5t ～ 25t	※2 R5,220

（※2 ウエイト①のガードを取り外した場合）

油圧式オールテレーンクレーン　ATF400G-6　最大吊上能力 400 ton

■ フック寸法

単位(mm)

H：ヘッドシーブ中心とハッカ上面の距離

	200tフック	80tフック	35tフック	12.2tフック
ブーム	3.2m	2.7m		
シングルトップ				2.6m
FLJ、LFJ、HLJ、LJ		2.7m	2.6m	2.4m

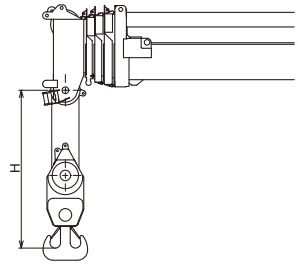

■ カウンタウエイト(C/W)組合せ

● 各ウエイトの使用個数を示す

合計重量	ウエイト① 7.5 t	ウエイト② 9 t	ウエイト③ 8.5 t	ウエイト④ 11 t	ウエイト⑤ 11 t	ウエイト⑥ 10 t
138 t	1	1	1	2	1	8
118 t	1	1	1	2	1	6
98 t	1	1	1	2	1	4
78 t	1	1	1	2	1	2
58 t	1	1	1	2	1	
47 t	1	1	1	2		
25 t	1	1	1			
16.5 t	1	1				
7.5 t	1					
0 t						

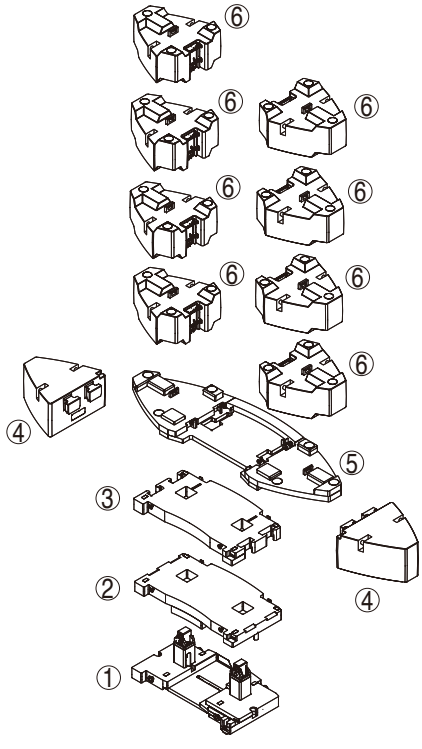

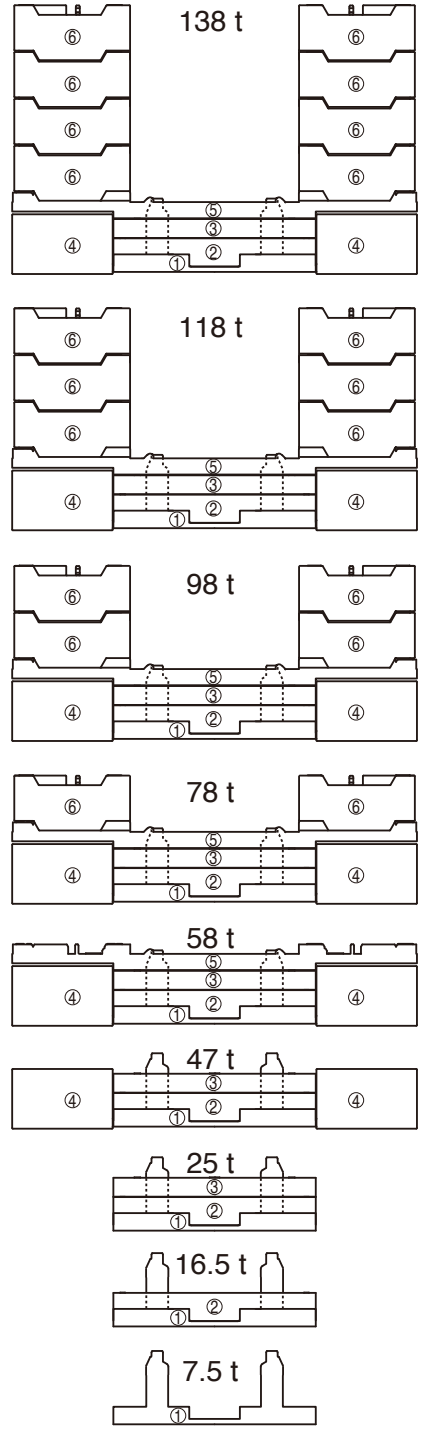

油圧式オールテレーンクレーン　ATF400G-6　最大吊上能力 400 ton

本仕様書では ┆┆ の定格総荷重表のみ記載しています。
アウトリガ張出幅・カウンタウエイト重量に応じた定格総荷重表および他の詳細については別冊の仕様書を参照してください。

ブーム

アウトリガ張出幅 ＼ カウンタウエイト	138 t	118 t	98 t	78 t	58 t	47 t	25 t	16.5 t	7.5 t	0 t
8.5 m	○	○	○	○	○	○	○	○	○	○
8.0 m	–	○	○	○	○	○	○	○	○	○
6.8 m	–	–	–	○	○	○	○	○	○	○
5.5 m	–	–	–	–	–	○	○	○	○	○
2.7 m	–	–	–	–	–	–	–	–	–	○

PS＋ブーム

アウトリガ張出幅 ＼ カウンタウエイト	138 t	118 t	98 t	78 t	58 t	47 t	25 t	16.5 t	7.5 t	0 t
8.5 m	○	○	○	○	○	○	○	–	–	○
8.0 m	–	○	○	○	○	○	○	–	–	○
6.8 m	–	–	–	○	○	○	○	–	–	○

ブーム＋フルオートラフィングジブ(FLJ)

アウトリガ張出幅 ＼ カウンタウエイト	138 t	118 t	98 t	78 t	58 t	47 t	25 t
8.5 m	–	○	○	○	○	○	○
8.0 m	–	○	○	○	○	○	○
6.8 m	–	–	–	○	○	○	–

PS＋ブーム＋フルオートラフィングジブ(FLJ)

アウトリガ張出幅 ＼ カウンタウエイト	138 t	118 t	98 t	78 t	58 t	47 t	25 t
8.5 m	○	○	○	○	○	○	○
8.0 m	–	○	○	○	○	○	–
6.8 m	–	–	–	○	○	○	–

ブーム＋フィックスジブ(LFJ)

アウトリガ張出幅 ＼ カウンタウエイト	138 t	118 t	98 t	78 t	58 t	47 t	25 t
8.5 m	–	–	○	○	○	○	○
8.0 m	–	–	○	○	○	○	○
6.8 m	–	–	–	○	○	○	○

PS＋ブーム＋フィックスジブ(LFJ)

アウトリガ張出幅 ＼ カウンタウエイト	138 t	118 t	98 t	78 t	58 t	47 t	25 t
8.5 m	○	○	○	○	○	○	○
8.0 m	–	○	○	○	○	○	○
6.8 m	–	–	–	○	○	○	○

ブーム＋油圧チルトジブ(HLJ)

アウトリガ張出幅 ＼ カウンタウエイト	138 t	118 t	98 t	78 t	58 t	47 t	25 t
8.5 m	–	○	○	○	○	○	○
8.0 m	–	○	○	○	○	○	○
6.8 m	–	–	–	○	○	○	○

PS＋ブーム＋油圧チルトジブ(HLJ)

アウトリガ張出幅 ＼ カウンタウエイト	138 t	118 t	98 t	78 t	58 t	47 t	25 t
8.5 m	○	○	○	○	○	○	○
8.0 m	–	○	○	○	○	○	○
6.8 m	–	–	–	○	○	○	○

ブーム＋ラフィングジブ(LJ)

アウトリガ張出幅 ＼ カウンタウエイト	138 t	118 t	98 t	78 t	58 t	47 t
8.5 m	○	○	○	○	○	○
8.0 m	–	○	○	○	○	○
6.8 m	–	–	○	○	–	–

PS＋ブーム＋ラフィングジブ(LJ)

アウトリガ張出幅 ＼ カウンタウエイト	138 t	118 t	98 t	78 t	58 t	47 t
8.5 m	○	○	○	○	○	○
8.0 m	–	○	○	○	○	○
6.8 m	–	–	○	○	–	–

注）－印の組合せでは、クレーン作業を行わないでください。

ブーム

PS＋ブーム

■ (PS+)ブーム 作業半径－揚程図

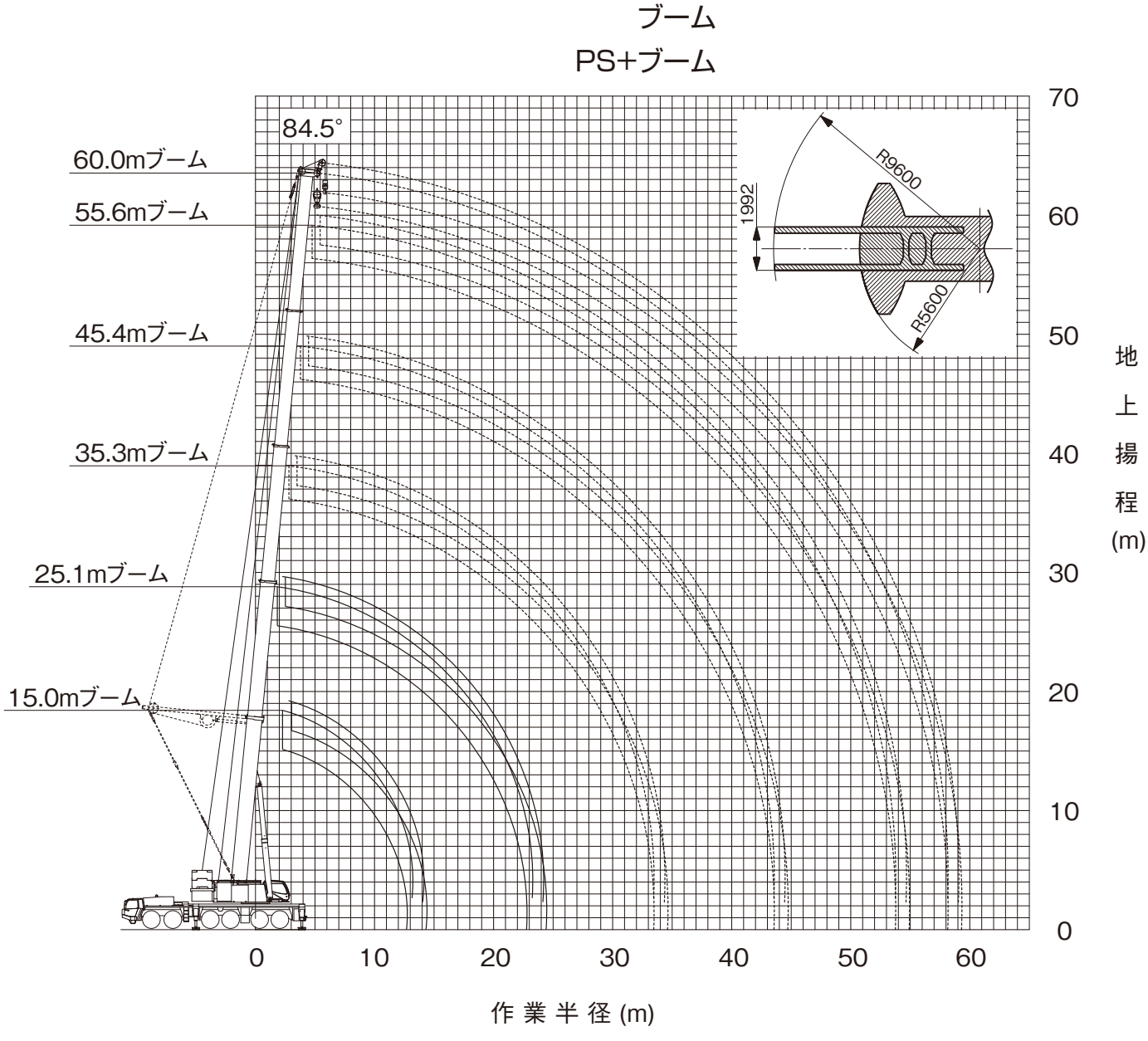

（注意）

◆ 上図はブームのたわみを含んでいません。

ブーム

■ 定格総荷重表（注意事項）

◆性能設定のあるカウンタウエイトとアウトリガ張出幅の組合せを、下表に○印で示します。
本仕様書では［　］の定格総荷重表のみ記載しています。
また、各ブーム長さにおいて異なる伸縮状態の中から最大になる性能を抜粋し記載しています。
※同じブーム長さでも、ブームの伸長状態によって定格総荷重が異なります。
このため、アウトリガ張出幅・カウンタウエイト重量に応じた定格総荷重および他の詳細については、別冊の仕様書を参照してください。

カウンタウエイト / アウトリガ張出幅	138 t	118 t	98 t	78 t	58 t	47 t	25 t	16.5 t	7.5 t	0 t
8.5 m	○	○	○	○	○	○	○	○	○	○
8.0 m		○	○	○	○	○	○	○	○	○
6.8 m				○	○	○	○	○	○	○
5.5 m						○	○	○	○	○
2.7 m										○

◆定格総荷重は、つり具質量とフック質量（200tフック:3,200kg、80tフック: 1,550kg、12.2tフック: 440kg）を含んだ値を示します。
◆定格総荷重は、ブームのたわみを含んだ実際の作業半径に基づいています。
◆各状態ごとの標準巻掛本数は別冊の仕様書を参照してください。
◆シングルトップ使用時の巻掛本数は1本（12.2tフック使用）で、定格総荷重はブームの定格総荷重からブームに取り付けられているフックの質量を差し引いた値とし、かつ上限は12.2tです。
◆定格総荷重はアウトリガを水平堅土上に設置したときの値です。
◆定格総荷重表は、風による影響を含んでいません。瞬間最大風速が10m／s以上の風速では、クレーン作業を中止してください。

PS＋ブーム

■ 定格総荷重表（注意事項）

◆性能設定のあるカウンタウエイトとアウトリガ張出幅の組合せを、下表に○印で示します。
本仕様書では［　］の定格総荷重表のみ記載しています。
また、各ブーム長さにおいて異なる伸縮状態の中から最大になる性能を抜粋し記載しています。
※同じブーム長さでも、ブームの伸長状態によって定格総荷重が異なります。
このため、アウトリガ張出幅・カウンタウエイト重量に応じた定格総荷重および他の詳細については、別冊の仕様書を参照してください。

カウンタウエイト / アウトリガ張出幅	138 t	118 t	98 t	78 t	58 t	47 t	25 t	0 t
8.5 m	○	○	○	○	○	○	○	○
8.0 m		○	○	○	○	○	○	○
6.8 m				○	○	○	○	○

◆定格総荷重は、つり具質量とフック質量（200tフック:3,200kg、80tフック: 1,550kg、12.2tフック:440kg）を含んだ値を示します。
◆定格総荷重は、ブームのたわみを含んだ実際の作業半径に基づいています。
◆各ブーム長さにおける各伸縮ブームの伸長状態（伸長割合%）は、下表のとおりです。

カウンタウエイト	0 t			138 ～ 25 t					
ブーム長さ	15.0 m	20.1 m	25.1 m	35.3 m	40.4 m	45.4 m	50.5 m	55.6 m	60.0 m
伸縮ブーム1	0	0	0	90	90	90	90	90	100
伸縮ブーム2	0	0	0	90	90	90	90	90	100
伸縮ブーム3	0	0	0	0	45	90	90	90	100
伸縮ブーム4	0	45	90	0	0	0	45	90	100

◆カウンタウエイト138～25tの性能ではブーム長さ35.3m未満の性能設定はありません。また、カウンタウエイト0tの性能ではブーム長さ25.1mを超える性能設定はありません。さらに、全ての性能においてBピン（ブーム固定ピン）を挿入していない状態では使用できません。
◆各状態ごとの標準巻掛本数は別冊の仕様書を参照してください。
◆シングルトップ使用時の巻掛本数は1本（12.2tフック使用）で、定格総荷重はブームの定格総荷重からブームに取り付けられているフックの質量を差し引いた値とし、かつ上限は12.2tです。
◆定格総荷重は、アウトリガを水平堅土上に設置したときの値です。
◆定格総荷重表は、風による影響を含んでいません。瞬間最大風速が10m／s以上の風速では、クレーン作業を中止してください。

■ ブーム 定格総荷重表

カウンタウエイト 138t、アウトリガ張出幅　8.5m

ブーム　単位:t

ブーム長さ(m) / 作業半径(m)	※15.0	15.0	20.1	25.1	30.2	35.3	40.4	45.4	50.5	55.6	60.0
2.7	400.0										
3.0	360.0										
3.5	307.0										
4.0	264.6										
4.5	230.0										
6.0		164.5									
7.0		147.7	147.4								
8.0		133.7	133.3	132.6							
9.0		121.0	120.7	120.0	109.9	86.4					
10.0		110.4	110.0	109.3	102.7	81.1	72.4	65.6	54.3	45.0	34.5
11.0		101.3	100.9	100.5	96.4	76.4	67.0	62.3	54.1	45.0	34.5
12.0		87.8	93.0	92.9	90.8	72.3	62.3	59.3	51.0	44.5	34.5
14.0			80.1	80.0	80.1	65.3	54.5	52.5	45.7	40.4	34.5
16.0			67.5	69.8	70.0	59.5	48.3	46.6	41.3	36.9	31.3
18.0			44.0	61.7	61.8	54.8	43.3	41.8	37.7	33.9	28.9
20.0				54.7	55.0	50.8	39.1	37.8	34.7	31.4	26.5
22.0				42.6	49.3	47.4	35.5	34.1	32.0	29.0	24.8
24.0					44.2	44.4	32.3	31.0	29.8	27.0	23.3
26.0					38.1	41.4	29.5	28.7	27.4	25.1	22.1
28.0					25.7	37.9	27.1	26.3	25.1	23.5	21.1
30.0						32.7	25.0	24.3	23.1	22.1	20.2
32.0						25.7	23.1	22.5	21.3	20.8	18.9
34.0							21.5	20.9	19.8	19.3	17.8
36.0							20.1	19.5	18.4	17.9	16.7
38.0							15.5	18.2	17.1	16.7	15.5
40.0								17.1	16.0	15.6	14.5
42.0								16.1	15.0	14.6	13.6
44.0									14.1	13.7	12.7
46.0									13.3	12.8	11.9
48.0									12.1	12.1	11.2
50.0										11.4	10.6
52.0										10.8	10.0
54.0											9.4
56.0											8.9
58.0											5.8
標準フック	200t×2	200t	200t	200t	200t	200t	80t	80t	80t	80t	80t

※印は重荷重装置付き、後方限定の値です。

カウンタウエイト 118t、アウトリガ張出幅　8.5m

ブーム　単位:t

ブーム長さ(m) / 作業半径(m)	15.0	20.1	25.1	30.2	35.3	40.4	45.4	50.5	55.6	60.0
3.0	200.0	170.0								
3.5	200.0	170.0	162.0							
4.0	200.0	170.0	162.0	139.0						
4.5	195.5	170.0	162.0	139.0						
5.0	183.2	170.0	162.0	139.0	123.4					
6.0	162.6	162.4	161.9	139.0	111.1	84.2				
7.0	145.0	144.6	144.0	127.9	99.7	84.2	71.6			
8.0	130.0	129.6	128.9	118.2	92.5	84.2	71.6	54.3		
9.0	117.5	117.1	116.4	109.9	86.4	78.7	69.4	54.3	45.0	
10.0	107.0	106.6	106.6	102.7	81.1	72.4	65.6	54.3	45.0	34.5
11.0	98.1	97.6	97.6	96.4	76.4	67.0	62.3	54.1	45.0	34.5
12.0	87.8	89.9	89.8	90.0	72.3	62.3	59.3	51.0	44.5	34.5
14.0		77.2	77.1	77.3	65.3	54.5	52.5	45.7	40.4	34.5
16.0		66.9	66.7	66.9	59.5	48.3	46.6	41.3	36.9	31.3
18.0		44.0	59.4	58.6	54.8	43.3	41.8	37.7	33.9	28.9
20.0			52.7	51.9	50.8	39.1	37.8	34.7	31.4	26.5
22.0			42.6	45.9	47.0	35.5	34.1	32.0	29.0	24.8
24.0				40.5	41.5	32.3	31.0	29.8	27.0	23.3
26.0				38.1	37.1	29.5	28.7	27.4	25.1	22.1
28.0				25.7	33.4	27.1	26.3	25.1	23.5	21.1
30.0					30.3	25.0	24.3	23.1	22.1	20.2
32.0					25.7	23.1	22.5	21.3	20.8	18.9
34.0						21.5	20.9	19.8	19.3	17.8
36.0						20.1	19.5	18.4	17.9	16.7
38.0						15.5	18.2	17.1	16.7	15.5
40.0							17.1	16.0	15.6	14.5
42.0							16.1	15.0	14.6	13.6
44.0								14.1	13.7	12.7
46.0								13.3	12.8	11.9
48.0								12.1	12.1	11.2
50.0									11.4	10.6
52.0									10.8	10.0
54.0										9.4
56.0										8.9
58.0										5.8
標準フック	200t	200t	200t	200t	200t	200t	80t	80t	80t	80t

■ ブーム 定格総荷重表

カウンタウエイト 98t、アウトリガ張出幅　8.5m

ブーム　単位:t

ブーム長さ(m) / 作業半径(m)	15.0	20.1	25.1	30.2	35.3	40.4	45.4	50.5	55.6	60.0
3.0	200.0	170.0	162.0							
3.5	200.0	170.0	162.0							
4.0	200.0	170.0	162.0	139.0						
4.5	193.3	170.0	162.0	139.0						
5.0	181.2	170.0	162.0	139.0	123.4					
6.0	158.9	158.5	157.9	139.0	111.1	84.2				
7.0	140.8	140.4	139.7	127.9	99.7	84.2	71.6			
8.0	125.9	125.6	124.9	118.2	92.5	84.2	71.6	54.3		
9.0	113.7	113.3	113.2	109.9	86.4	78.7	69.4	54.3	45.0	
10.0	103.3	102.9	102.9	102.7	81.1	72.4	65.6	54.3	45.0	34.5
11.0	94.3	93.8	93.8	94.0	76.4	67.0	62.3	54.1	45.0	34.5
12.0	86.3	85.8	85.7	85.9	72.3	62.3	59.3	51.0	44.5	34.5
14.0		72.9	72.9	73.0	65.3	54.5	52.5	45.7	40.4	34.5
16.0		62.4	63.2	62.4	59.5	48.3	46.6	41.3	36.9	31.3
18.0		44.0	53.3	52.4	53.6	43.3	41.8	37.7	33.9	28.9
20.0			45.8	46.2	46.0	39.1	37.8	34.7	31.4	26.5
22.0			40.0	40.9	40.0	35.5	34.1	32.0	29.0	24.8
24.0				36.2	35.3	32.3	31.0	29.8	27.0	23.3
26.0				32.4	31.4	29.5	28.7	27.4	25.1	22.1
28.0				25.7	28.1	27.1	26.3	25.1	23.5	21.1
30.0					25.4	24.6	24.3	23.1	22.1	20.2
32.0					23.2	22.3	22.5	21.3	20.8	18.9
34.0						20.2	20.9	19.8	19.3	17.8
36.0						18.5	19.2	18.4	17.9	16.7
38.0						15.5	17.6	17.1	16.7	15.5
40.0							16.2	16.0	15.6	14.5
42.0							15.0	14.9	14.6	13.6
44.0								13.7	13.7	12.7
46.0								12.9	12.8	11.9
48.0								12.1	12.1	11.2
50.0									11.2	10.6
52.0									10.5	10.0
54.0										9.4
56.0										8.9
58.0										5.8
標準フック	200t	200t	200t	200t	200t	200t	80t	80t	80t	80t

カウンタウエイト 78t、アウトリガ張出幅　8.5m

ブーム　単位:t

ブーム長さ(m) / 作業半径(m)	15.0	20.1	25.1	30.2	35.3	40.4	45.4	50.5	55.6	60.0
3.0	200.0	170.0	162.0							
3.5	200.0	170.0	162.0							
4.0	200.0	170.0	162.0	139.0						
4.5	190.0	170.0	162.0	139.0						
5.0	176.6	170.0	162.0	139.0	123.4					
6.0	154.1	153.7	153.1	139.0	111.1	84.2				
7.0	136.2	135.8	135.1	127.9	99.7	84.2	71.6			
8.0	121.6	121.2	121.2	118.2	92.5	84.2	71.6	54.3		
9.0	108.8	108.4	108.4	108.6	86.4	78.7	69.4	54.3	45.0	
10.0	98.0	97.6	97.6	97.8	81.1	72.4	65.6	54.3	45.0	34.5
11.0	89.0	88.5	88.4	88.7	76.4	67.0	62.3	54.1	45.0	34.5
12.0	81.3	80.8	81.6	80.9	72.3	62.3	59.3	51.0	44.5	34.5
14.0		64.3	65.2	64.4	65.3	54.5	52.5	45.7	40.4	34.5
16.0		53.4	53.2	54.5	53.6	48.3	46.6	41.3	36.9	31.3
18.0		44.0	44.6	45.7	44.9	43.3	41.8	37.7	33.9	28.9
20.0			39.5	39.2	38.3	37.7	37.8	34.7	31.4	26.5
22.0			34.6	34.1	33.2	32.5	33.1	32.0	29.0	24.8
24.0				30.0	29.1	28.4	29.2	29.3	27.0	23.3
26.0				26.8	25.8	25.1	25.9	25.9	25.1	22.1
28.0				24.1	23.0	22.2	23.0	23.0	23.4	21.1
30.0					20.7	19.9	20.6	20.6	21.0	20.2
32.0					18.8	17.9	18.6	19.4	18.9	18.9
34.0						16.4	16.8	17.8	17.2	17.3
36.0						15.6	15.3	16.2	15.6	15.7
38.0						15.0	14.0	14.8	14.2	14.3
40.0							13.1	13.6	13.0	13.0
42.0							12.4	12.5	11.8	11.9
44.0								11.5	10.9	10.9
46.0								10.7	10.0	10.0
48.0								9.9	9.1	9.2
50.0									8.3	8.3
52.0									7.6	7.6
54.0										6.9
56.0										6.3
58.0										5.7
標準フック	200t	200t	200t	200t	200t	200t	80t	80t	80t	80t

■ ブーム 定格総荷重表

カウンタウエイト 47t、アウトリガ張出幅　8.5m

ブーム　単位:t

ブーム長さ(m) / 作業半径(m)	15.0	20.1	25.1	30.2	35.3	40.4	45.4	50.5	55.6	60.0
3.0	200.0	170.0	162.0							
3.5	200.0	170.0	162.0							
4.0	196.4	170.0	162.0	139.0						
4.5	181.2	170.0	162.0	139.0						
5.0	167.9	167.6	162.0	139.0	123.4					
6.0	145.5	145.0	144.3	139.0	111.1	84.2				
7.0	126.2	125.8	125.8	126.0	99.7	84.2	71.6			
8.0	110.9	110.5	110.5	110.7	92.5	84.2	71.6	54.3		
9.0	97.1	96.5	97.7	96.8	86.4	78.7	69.4	54.3	45.0	
10.0	80.8	80.2	81.4	80.4	81.1	72.4	65.6	54.3	45.0	34.5
11.0	68.5	68.8	69.0	70.6	69.6	67.0	62.3	54.1	45.0	34.5
12.0	59.2	60.7	60.4	61.1	60.1	59.5	59.3	51.0	44.5	34.5
14.0		47.3	47.9	47.7	46.8	46.1	46.6	45.7	40.4	34.5
16.0		38.4	38.9	38.6	37.7	37.0	38.0	38.1	36.9	31.3
18.0		31.9	32.2	31.9	30.9	30.3	31.2	32.4	31.7	28.9
20.0			27.4	26.9	25.9	26.2	27.7	27.3	26.6	26.5
22.0			23.6	24.1	22.0	24.1	23.7	23.3	22.7	22.8
24.0				21.1	19.8	21.0	20.6	20.2	19.5	19.7
26.0				18.6	18.3	18.5	18.0	17.6	17.0	17.1
28.0				16.7	16.3	16.3	15.9	15.5	14.8	15.0
30.0					14.6	14.6	14.1	13.7	13.0	13.2
32.0					13.1	13.0	12.5	12.1	11.5	11.6
34.0						11.7	11.2	10.8	10.2	10.3
36.0						10.6	10.1	9.7	9.0	9.1
38.0						9.7	9.1	8.7	7.9	8.0
40.0							8.2	7.7	6.9	7.0
42.0							7.5	6.8	6.0	6.1
44.0								6.0	5.2	5.2
46.0								5.4	4.4	4.5
48.0								4.8	3.8	3.8
50.0									3.2	3.2
52.0									2.7	2.7
標準フック	200t	200t	200t	200t	200t	200t	80t	80t	80t	80t

カウンタウエイト 25t、アウトリガ張出幅　8.5m

ブーム　単位:t

ブーム長さ(m) / 作業半径(m)	15.0	20.1	25.1	30.2	35.3	40.4	45.4	50.5	55.6	60.0
3.0	200.0	170.0	162.0							
3.5	200.0	170.0	162.0							
4.0	189.5	170.0	162.0	139.0						
4.5	174.4	170.0	162.0	139.0						
5.0	160.0	159.6	158.9	139.0	123.4					
6.0	135.8	135.4	135.4	135.6	111.1	84.2				
7.0	117.1	116.7	117.6	116.9	99.7	84.2	71.6			
8.0	91.4	90.8	92.2	91.1	92.5	84.2	71.6	54.3		
9.0	72.5	74.3	74.5	75.0	73.8	73.1	69.4	54.3	45.0	
10.0	59.5	61.2	62.0	61.8	60.7	60.0	60.6	54.3	45.0	34.5
11.0	49.7	51.4	52.2	52.0	50.9	50.1	51.3	51.4	45.0	34.5
12.0	42.1	43.7	44.4	44.2	43.1	42.4	43.6	43.6	44.2	34.5
14.0		33.1	33.9	34.8	32.5	35.1	34.6	34.2	33.4	33.6
16.0		26.1	26.9	27.7	27.6	27.9	27.4	27.0	26.3	26.5
18.0		21.4	21.9	22.6	22.5	22.8	22.3	21.9	21.2	21.4
20.0			18.2	18.9	18.8	19.0	18.5	18.1	17.5	17.6
22.0			15.5	16.0	15.9	16.1	15.6	15.2	14.5	14.7
24.0				13.8	13.6	13.7	13.3	12.9	12.2	12.4
26.0				12.0	11.7	11.8	11.4	11.0	10.3	10.5
28.0				10.6	10.2	10.3	9.8	9.4	8.7	8.9
30.0					9.0	8.9	8.5	8.1	7.3	7.5
32.0					7.9	7.8	7.3	6.9	6.0	6.2
34.0						6.9	6.3	5.8	4.9	5.1
36.0						6.0	5.3	4.8	4.0	4.1
38.0						5.3	4.5	4.0	3.1	3.2
40.0							3.8	3.2	2.4	2.5
42.0							3.2	2.6		
標準フック	200t	200t	200t	200t	200t	200t	80t	80t	80t	80t

カウンタウエイト 0t、アウトリガ張出幅　8.5m

ブーム　単位:t

ブーム長さ(m) / 作業半径(m)	15.0	20.1	25.1	30.2	35.3	40.4	45.4	50.5	55.6	60.0
3.0	200.0	134.8	102.4							
3.5	195.5	127.0	95.4							
4.0	175.5	119.9	89.2	85.4						
4.5	158.5	113.7	83.8	80.1						
5.0	144.0	108.1	79.0	75.4	68.0					
6.0	99.3	98.5	70.9	67.4	60.7	63.3				
7.0	64.0	67.1	64.4	60.9	54.7	57.6	57.4			
8.0	44.3	46.9	48.5	49.9	49.8	50.4	49.7	48.8		
9.0	32.9	35.2	36.6	37.8	37.9	38.3	37.6	37.0	36.0	
10.0	25.3	27.6	28.8	30.0	30.0	30.3	29.8	29.2	28.3	28.5
11.0	19.3	21.5	22.9	24.1	24.1	24.5	23.9	23.2	22.2	22.5
12.0	15.1	17.1	18.3	19.4	19.4	19.8	19.2	18.6	17.7	17.9
14.0		11.3	12.4	13.3	13.3	13.6	13.1	12.6	11.7	11.9
16.0		7.8	8.7	9.5	9.5	9.7	9.2	8.7		
18.0		5.5	6.1	6.9	6.9	7.1	6.6			
20.0			4.3	5.0		5.2				
標準フック	200t	200t	200t	200t	80t	80t	80t	80t	80t	80t

■ ブーム 定格総荷重表

※ 本定格総荷重表は、同一の作業状態においてPS+ブーム性能とブーム性能の中から最大になる性能を抜粋し、記載しています。
網掛け部分は、PS+ブーム性能がブーム性能を上回る範囲を示しています。
PS+ブームの性能向上範囲が限定的である、カウンタウエイト58t以下及びブーム長さ25.1m以下の定格総荷重表は省略しています。

カウンタウエイト138t、アウトリガ張出幅　8.5m

:PS付き性能　　単位:t

ブーム長さ(m) / 作業半径(m)	35.3	40.4	45.4	50.5	55.6	60.0
2.7						
3.0						
3.5						
4.0						
4.5						
5.0						
6.0						
7.0						
8.0	101.4					
9.0	93.8	84.2	68.0	58.0	45.0	
10.0	86.3	82.4	68.0	58.0	45.0	34.9
11.0	79.6	76.8	68.0	58.0	45.0	34.8
12.0	74.6	71.2	68.0	58.0	44.8	34.6
14.0	65.3	62.8	59.9	58.0	44.4	34.5
16.0	59.5	55.6	53.7	51.6	44.0	33.8
18.0	54.8	50.3	48.0	46.8	43.7	33.4
20.0	50.8	45.6	43.9	42.5	41.3	33.0
22.0	47.4	41.6	40.0	39.0	37.7	32.7
24.0	44.4	38.4	36.9	35.8	34.8	32.4
26.0	41.4	35.5	34.1	33.2	32.3	31.3
28.0	37.9	33.0	31.6	30.8	30.0	29.1
30.0	32.7	29.9	29.5	28.9	28.1	27.1
32.0	25.7	26.4	27.6	27.1	26.3	25.5
34.0		22.8	25.7	25.4	24.8	23.8
36.0		20.1	23.0	24.0	23.4	22.6
38.0		15.5	20.1	22.6	22.1	21.3
40.0			17.1	20.6	21.0	20.3
42.0			16.1	18.4	19.9	19.2
44.0				15.9	18.5	18.3
46.0				13.3	16.7	17.4
48.0				12.1	14.7	16.1
50.0					12.5	14.5
52.0					10.8	12.8
54.0						10.9
56.0						8.9
58.0						5.8
標準フック	200t	200t	80t	80t	80t	80t

カウンタウエイト 118t、アウトリガ張出幅　8.5m

:PS付き性能　　単位:t

ブーム長さ(m) / 作業半径(m)	35.3	40.4	45.4	50.5	55.6	60.0
2.7						
3.0						
3.5						
4.0						
4.5	118.0					
5.0	123.4					
6.0	118.0	84.2				
7.0	112.6	84.2	71.6			
8.0	101.4	84.2	71.6	58.0		
9.0	93.8	84.2	69.4	58.0	45.0	
10.0	86.3	82.4	68.0	58.0	45.0	34.9
11.0	79.6	76.8	68.0	58.0	45.0	34.8
12.0	74.6	71.2	68.0	58.0	44.8	34.6
14.0	65.3	62.8	59.9	58.0	44.4	34.5
16.0	59.5	55.6	53.7	51.6	44.0	33.8
18.0	54.8	50.3	48.0	46.8	43.7	33.4
20.0	50.8	45.6	43.9	42.5	41.3	33.0
22.0	47.0	41.6	40.0	39.0	37.7	32.7
24.0	41.5	38.4	36.9	35.8	34.8	32.4
26.0	37.1	35.1	34.1	33.2	32.3	31.3
28.0	33.4	31.3	31.6	30.8	30.0	29.1
30.0	30.3	28.0	28.7	28.9	28.1	27.1
32.0	25.7	25.2	25.9	26.8	26.3	25.5
34.0		22.7	23.5	24.3	24.8	23.8
36.0		20.1	21.3	22.2	22.9	22.6
38.0		15.5	19.4	20.3	21.0	21.1
40.0			17.1	18.6	19.3	19.4
42.0			16.1	17.1	17.8	17.9
44.0				15.7	16.4	16.5
46.0				13.3	15.2	15.3
48.0				12.1	14.1	14.1
50.0					12.5	13.1
52.0					10.8	12.2
54.0						10.9
56.0						8.9
58.0						5.8
標準フック	200t	200t	80t	80t	80t	80t

■ ブーム 定格総荷重表

※ 本定格総荷重表は、同一の作業状態においてPS+ブーム性能とブーム性能の中から最大になる性能を抜粋し、記載しています。
網掛け部分は、PS+ブーム性能がブーム性能を上回る範囲を示しています。
PS+ブームの性能向上範囲が限定的である、カウンタウエイト58t以下及びブーム長さ25.1m以下の定格総荷重表は省略しています。

カウンタウエイト 98t、アウトリガ張出幅　8.5m

:PS付き性能　　単位:t

ブーム長さ(m) / 作業半径(m)	35.3	40.4	45.4	50.5	55.6	60.0
2.7						
3.0						
3.5						
4.0	118.0					
4.5	118.0					
5.0	123.4					
6.0	118.0	84.2				
7.0	112.6	84.2	71.6			
8.0	101.4	84.2	69.4	58.0		
9.0	93.8	84.2	69.4	58.0	45.0	
10.0	86.3	82.4	68.0	58.0	45.0	34.9
11.0	79.6	76.8	68.0	58.0	45.0	34.8
12.0	74.6	71.2	68.0	58.0	44.8	34.6
14.0	65.3	62.8	59.9	58.0	44.4	34.5
16.0	59.5	55.6	53.7	51.6	44.0	33.8
18.0	53.6	50.3	48.0	46.8	43.7	33.4
20.0	46.0	44.7	43.9	42.5	41.3	33.0
22.0	40.0	38.5	39.3	39.0	37.7	32.7
24.0	35.3	33.5	34.3	35.3	34.8	32.4
26.0	31.4	29.5	30.2	31.1	31.9	31.3
28.0	28.1	27.1	26.8	27.7	28.5	28.6
30.0	25.4	24.6	24.3	24.8	25.6	25.6
32.0	23.2	22.3	22.5	22.3	23.1	23.1
34.0		20.2	20.9	20.1	20.9	20.9
36.0		18.5	19.2	18.4	19.0	19.0
38.0		15.5	17.6	17.1	17.3	17.4
40.0			16.2	16.0	15.8	15.9
42.0			15.0	14.9	14.6	14.5
44.0				13.7	13.7	13.3
46.0				12.9	12.8	12.2
48.0				12.1	12.1	11.3
50.0					11.2	10.6
52.0					10.5	10.0
54.0						9.4
56.0						8.9
58.0						5.8
標準フック	200t	200t	80t	80t	80t	80t

カウンタウエイト 78t、アウトリガ張出幅　8.5m

:PS付き性能　　単位:t

ブーム長さ(m) / 作業半径(m)	35.3	40.4	45.4	50.5	55.6	60.0
2.7						
3.0						
3.5						
4.0	118.0					
4.5	118.0					
5.0	123.4					
6.0	118.0	84.2				
7.0	112.6	84.2	71.6			
8.0	101.4	84.2	71.6	58.0		
9.0	93.8	84.2	69.4	58.0	45.0	
10.0	86.3	82.4	68.0	58.0	45.0	34.9
11.0	79.6	76.8	68.0	58.0	45.0	34.8
12.0	74.6	71.2	68.0	58.0	44.8	34.6
14.0	65.3	62.8	59.9	58.0	44.4	34.5
16.0	53.6	52.9	53.7	51.6	44.0	33.8
18.0	44.9	43.9	44.7	45.7	43.7	33.4
20.0	38.3	37.7	37.8	38.8	39.7	33.0
22.0	33.2	32.5	33.1	33.4	34.3	32.7
24.0	29.1	28.4	29.2	29.3	29.9	30.0
26.0	25.8	25.1	25.9	25.9	26.3	26.4
28.0	23.0	22.2	23.0	23.0	23.4	23.4
30.0	20.7	19.9	20.6	20.6	21.0	20.9
32.0	18.8	17.9	18.6	19.4	18.9	18.9
34.0		16.4	16.8	17.8	17.2	17.3
36.0		15.6	15.3	16.2	15.6	15.7
38.0		15.0	14.0	14.8	14.2	14.3
40.0			13.1	13.6	13.0	13.0
42.0			12.4	12.5	11.8	11.9
44.0				11.5	10.9	10.9
46.0				10.7	10.0	10.0
48.0				9.9	9.1	9.2
50.0					8.3	8.3
52.0					7.6	7.6
54.0						6.9
56.0						6.3
58.0						5.7
標準フック	200t	200t	80t	80t	80t	80t

フルオートラフィングジブ

■ ブーム＋フルオートラフィングジブ(FLJ)作業半径－揚程図

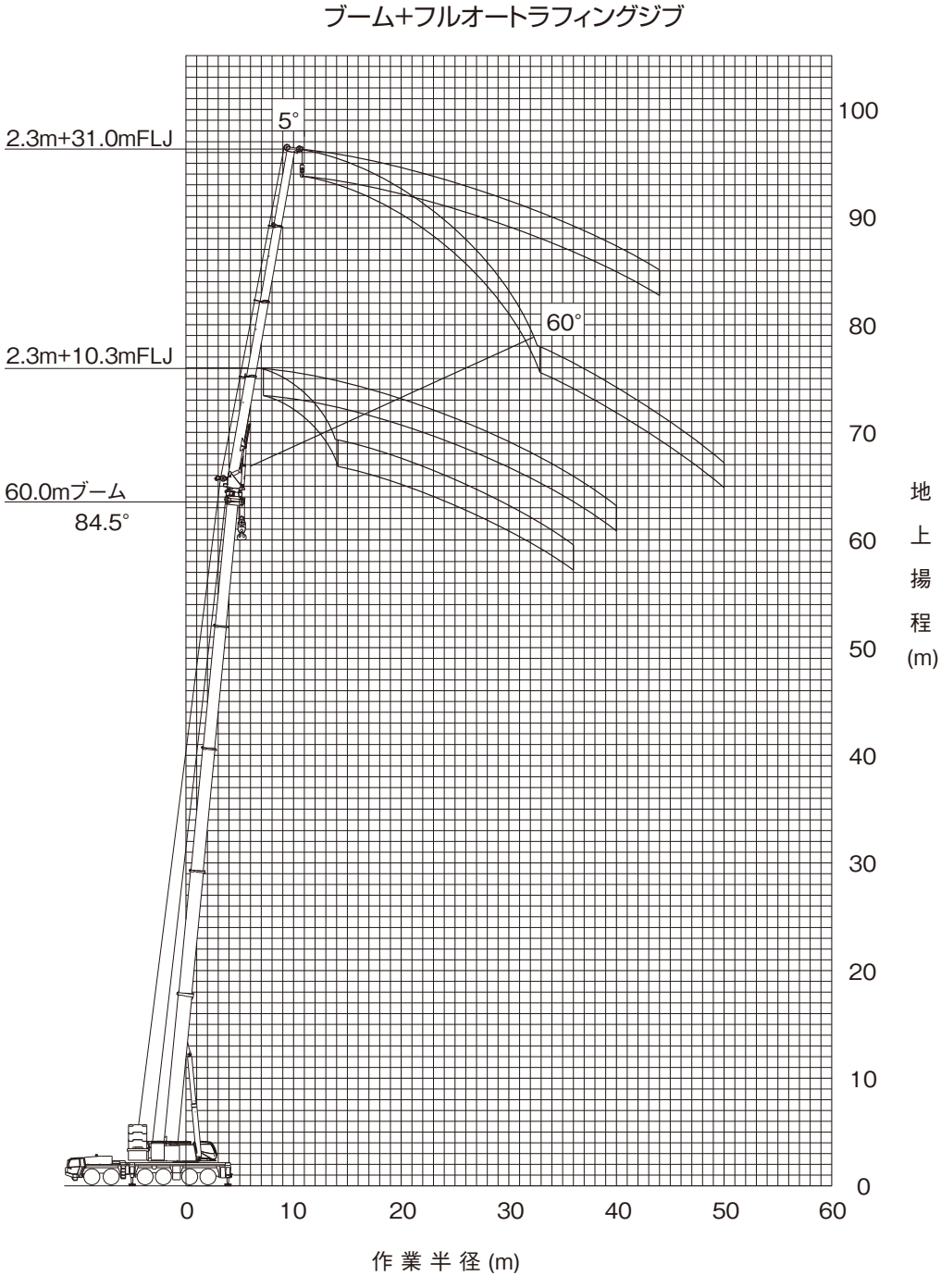

（注意）

◆ 上図はブームおよびジブのたわみを含んでいません。
◆ カウンタウエイト118t、アウトリガ張出幅8.5m　または8.0mの性能を図示しています。

フルオートラフィングジブ

■ 定格総荷重表（注意事項）

◆性能設定のあるカウンタウエイトとアウトリガ張出幅の組合せを、下表に○印で示します。
本仕様書では[　　]の定格総荷重表のみ記載しています。
また、各ブーム長さにおいて異なる伸縮状態の中から最大になる性能を抜粋し記載しています。
※同じブーム長さでも、ブームの伸長状態によって定格総荷重が異なります。
このため、アウトリガ張出幅・カウンタウエイト重量に応じた定格総荷重および他の詳細については、別冊の仕様書を参照してください。

アウトリガ張出幅＼カウンタウエイト	118 t	98 t	78 t	58 t	47 t	25 t
8.5 m	○	○	○	○	○	○
8.0 m	○	○	○	○	○	○
6.8 m			○	○	○	

◆定格総荷重は、つり具質量とフック質量（80tフック: 1,550kg、35tフック:950kg、12.2tフック:440kg）を含んだ値を示します。
◆定格総荷重は、ブームとジブのたわみを含んだ実際の作業半径に基づいています。
◆各ブーム長さにおける各伸縮ブームの伸長状態（伸長割合%）は、下表のとおりです。

ブーム長さ	40.4 m	45.4 m	50.5 m	55.6 m	60.0 m
伸縮ブーム1	90	90	90	90	100
伸縮ブーム2	90	90	90	90	100
伸縮ブーム3	45	90	90	90	100
伸縮ブーム4	0	0	45	90	100

◆Bピン（ブーム固定ピン）を挿入していないときの定格総荷重は、24.9t以下になります。
◆各状態ごとの標準巻掛本数は別冊の仕様書を参照してください。
◆定格総荷重は、アウトリガを水平堅土上に設置したときの値です。
◆定格総荷重表は、風による影響を含んでいません。瞬間最大風速が10m／s以上の風速では、クレーン作業を中止してください。

■ ブーム＋フルオートラフィングジブ(FLJ)定格総荷重表

カウンタウエイト 118t、アウトリガ張出幅　8.5m、または　8.0m
40.4mブーム+2.3m+フルオートラフィングジブ

単位:t

ジブ長さ(m)	10.3m					17.2m					24.1m					31.0m				
作業半径	オフセット					オフセット					オフセット					オフセット				
(m)	5°	15°	30°	45°	60°	5°	15°	30°	45°	60°	5°	15°	30°	45°	60°	5°	15°	30°	45°	60°
9.0	38.4																			
10.0	36.0					16.7														
11.0	33.8	31.6				16.7														
12.0	31.9	30.2				16.7														
14.0	28.6	27.3	25.2			16.7	16.7				16.0									
16.0	25.8	24.8	23.5	22.1	21.1	16.7	16.7				15.5					10.9				
18.0	23.5	22.6	21.6	20.9	20.3	16.7	16.7	16.7			15.0	13.5				10.8				
20.0	21.5	20.8	19.9	19.4	19.0	16.7	16.7	15.9			14.5	13.0				10.5				
22.0	19.8	19.2	18.5	18.0	17.7	16.7	16.7	15.2	14.0		13.9	12.5				10.3	9.2			
24.0	18.3	17.8	17.2	16.8	16.6	16.7	16.2	14.5	13.4	12.9	13.4	12.1	10.8			10.0	8.8			
26.0	17.0	16.5	16.0	15.7	15.5	15.9	15.4	13.9	13.0	12.5	12.9	11.7	10.5			9.7	8.4			
28.0	15.8	15.4	15.0	14.7	14.6	14.8	14.4	13.3	12.5	12.1	12.5	11.4	10.1	9.3		9.2	8.1			
30.0	13.9	14.2	14.0	13.8		13.9	13.5	12.8	12.1	11.8	12.1	11.1	9.8	9.0	8.5	8.8	7.8	6.7		
32.0	12.1	12.4	12.7	12.9		13.0	12.6	12.2	11.8	11.6	11.7	10.8	9.6	8.8	8.4	8.5	7.5	6.5		
34.0	10.5	10.8	11.1	11.2		11.9	11.9	11.5	11.3	11.2	11.3	10.4	9.3	8.6	8.3	8.1	7.2	6.2		
36.0	9.1	9.4	9.6	9.7		10.5	11.0	10.9	10.7	10.6	10.9	10.0	9.0	8.5	8.2	7.8	6.9	6.1	5.5	
38.0	7.9	8.1	8.3	8.4		9.3	9.7	10.1	10.1		10.2	9.6	8.8	8.3	8.1	7.5	6.7	5.9	5.3	
40.0	6.7	6.9	7.1			8.2	8.5	9.0	9.2		9.1	9.3	8.5	8.1	8.0	7.2	6.5	5.7	5.2	5.0
42.0	5.7	5.9	6.0			7.1	7.5	7.9	8.1		8.1	8.5	8.2	7.9		7.0	6.3	5.5	5.1	5.0
44.0	4.8	4.9	5.0			6.2	6.5	6.9	7.0		7.2	7.7	8.0	7.7		6.7	6.1	5.4	5.0	4.9
46.0	3.9	4.0				5.3	5.6	5.9			6.3	6.8	7.3	7.4		6.5	5.9	5.3	4.9	4.8
48.0	3.1	3.2				4.6	4.8	5.0			5.6	6.0	6.5	6.7		6.3	5.7	5.1	4.8	
50.0						3.8	4.0	4.2			4.9	5.2	5.7	5.9		5.9	5.6	5.0	4.7	
54.0						2.6	2.7				3.6	3.9	4.2			4.6	5.0	4.8	4.6	
58.0											2.5	2.7	2.9			3.5	3.9	4.3		
62.0											1.5	1.7				2.5	2.8	3.1		
66.0																1.7	1.9			
標準フック	80t					35t					35t					12.2t				

カウンタウエイト 118t、アウトリガ張出幅　8.5m、または　8.0m
45.4mブーム+2.3m+フルオートラフィングジブ

単位:t

ジブ長さ(m)	10.3m					17.2m					24.1m					31.0m				
作業半径	オフセット					オフセット					オフセット					オフセット				
(m)	5°	15°	30°	45°	60°	5°	15°	30°	45°	60°	5°	15°	30°	45°	60°	5°	15°	30°	45°	60°
10.0	29.5																			
11.0	27.8																			
12.0	26.3	24.5				16.7														
14.0	23.6	22.2	20.6			16.7					15.3									
16.0	21.4	20.3	19.0	18.0		16.7	16.7				14.8					10.4				
18.0	19.6	18.6	17.5	16.7	16.2	16.7	16.7				14.4					10.3				
20.0	18.0	17.2	16.2	15.6	15.1	16.4	15.4	14.3			14.0	12.8				10.1				
22.0	16.6	15.9	15.1	14.5	14.2	15.2	14.3	13.3			13.7	12.4				9.9	9.0			
24.0	15.4	14.8	14.1	13.6	13.3	14.1	13.3	12.5	11.9		13.0	12.0				9.6	8.7			
26.0	14.3	13.8	13.2	12.8	12.6	13.1	12.4	11.7	11.2	10.8	12.1	11.4	10.4			9.4	8.3			
28.0	13.4	12.9	12.4	12.0	11.9	12.2	11.6	11.0	10.5	10.2	11.3	10.7	9.9			9.2	8.0			
30.0	12.2	12.1	11.6	11.3	11.2	11.4	10.9	10.3	9.9	9.7	10.6	10.0	9.4	8.8		8.8	7.7	6.6		
32.0	10.9	10.9	10.8	10.7		10.7	10.2	9.7	9.4	9.2	9.9	9.4	8.9	8.5	8.2	8.4	7.4	6.4		
34.0	9.8	9.8	9.7	9.7		10.0	9.6	9.2	8.9	8.7	9.3	8.9	8.4	8.1	7.9	8.1	7.2	6.2		
36.0	8.4	8.7	8.8	8.7		9.1	9.1	8.7	8.4	8.3	8.8	8.4	7.9	7.7	7.5	7.8	6.9	6.0	5.5	
38.0	7.2	7.4	7.7	7.8		8.2	8.2	8.0	7.8	7.7	8.2	7.9	7.5	7.2	7.0	7.5	6.7	5.8	5.3	
40.0	6.0	6.3	6.5	6.6		7.4	7.4	7.4	7.3		7.5	7.2	6.9	6.7	6.5	7.2	6.5	5.7	5.2	5.0
42.0	5.0	5.2	5.5			6.4	6.7	6.8	6.7		6.9	6.7	6.4	6.2	6.1	6.9	6.3	5.5	5.1	4.9
44.0	4.1	4.3	4.5			5.5	5.8	6.1	6.1		6.2	6.2	5.9	5.8		6.3	6.1	5.4	5.0	4.8
46.0	3.2	3.4	3.5			4.6	5.0	5.4	5.5		5.6	5.7	5.5	5.3		5.8	5.7	5.2	4.9	4.8
48.0	2.5	2.6	2.7			3.8	4.2	4.5	4.6		4.9	5.2	5.1	4.9		5.4	5.2	5.0	4.8	4.7
50.0	1.8	1.9				3.1	3.4	3.7			4.2	4.6	4.7	4.6		5.0	4.8	4.7	4.5	
54.0						1.9	2.1	2.2			2.9	3.3	3.7			3.9	4.1	4.0	3.9	
58.0											1.8	2.1	2.4			2.8	3.3	3.3	3.3	
62.0																1.9	2.3	2.7		
66.0																		1.7		
標準フック	35t					35t					35t					12.2t				

■ ブーム＋フルオートラフィングジブ(FLJ)定格総荷重表

カウンタウエイト 118t、アウトリガ張出幅　8.5m、または　8.0m
55.6mブーム+2.3m+フルオートラフィングジブ

単位:t

ジブ長さ(m)	10.3m					17.2m					24.1m					31.0m				
作業半径	オフセット					オフセット					オフセット					オフセット				
(m)	5°	15°	30°	45°	60°	5°	15°	30°	45°	60°	5°	15°	30°	45°	60°	5°	15°	30°	45°	60°
12.0	14.6																			
14.0	14.6	14.5																		
16.0	13.9	13.2				12.0														
18.0	12.5	12.1	11.2			11.6	10.7				9.4									
20.0	11.3	11.0	10.4	9.9	9.5	10.7	9.8				9.4					6.4				
22.0	10.3	10.0	9.6	9.2	8.9	9.8	9.1	8.3			9.3	8.5				6.4				
24.0	9.3	9.1	8.8	8.6	8.4	8.9	8.5	7.8			8.6	7.9				6.4				
26.0	8.1	8.0	7.8	7.7	7.5	8.0	7.9	7.3	6.9		8.0	7.4				6.4	6.4			
28.0	7.0	6.9	6.8	6.7	6.6	7.0	6.9	6.8	6.5	6.2	7.3	6.9	6.3			6.4	6.4			
30.0	6.1	6.0	6.0	5.9	5.8	6.1	6.1	6.1	6.0	5.9	6.5	6.5	5.9			6.4	6.0			
32.0	5.2	5.2	5.2	5.1	5.0	5.3	5.3	5.3	5.3	5.3	5.7	5.7	5.6			5.8	5.6			
34.0	4.5	4.5	4.4	4.4	4.3	4.6	4.6	4.7	4.7	4.6	5.0	5.1	5.1	4.9		5.1	5.2	4.9		
36.0	3.8	3.8	3.8	3.7	3.7	3.9	4.0	4.1	4.1	4.0	4.4	4.5	4.6	4.5	4.3	4.5	4.6	4.5		
38.0	3.1	3.1	3.2	3.1		3.3	3.4	3.5	3.5	3.5	3.8	3.9	4.0	4.1	4.0	3.9	4.1	4.1		
40.0	2.5	2.6	2.6	2.6		2.8	2.9	3.0	3.0	3.0	3.2	3.4	3.5	3.6	3.6	3.4	3.6	3.7	3.5	
42.0	2.0	2.0	2.1	2.0		2.3	2.4	2.5	2.5	2.5	2.7	2.9	3.0	3.1	3.1	3.0	3.1	3.3	3.2	
44.0	1.5	1.5	1.6	1.6		1.8	1.9	2.0	2.1		2.3	2.4	2.6	2.7	2.7	2.5	2.7	2.9	2.9	2.8
46.0							1.5	1.6	1.6		1.9	2.0	2.2	2.3	2.3	2.1	2.3	2.5	2.6	2.6
48.0											1.5	1.6	1.8	1.9		1.7	1.9	2.1	2.3	2.3
50.0														1.5			1.6	1.8	1.9	2.0
標準フック	35t					12.2t					12.2t					12.2t				

カウンタウエイト 118t、アウトリガ張出幅　8.5m、または　8.0m
60.0mブーム+2.3m+フルオートラフィングジブ

単位:t

ジブ長さ(m)	10.3m					17.2m					24.1m					31.0m				
作業半径	オフセット					オフセット					オフセット					オフセット				
(m)	5°	15°	30°	45°	60°	5°	15°	30°	45°	60°	5°	15°	30°	45°	60°	5°	15°	30°	45°	60°
14.0	12.0																			
16.0	12.0	11.6				8.0														
18.0	11.0	10.6	9.9			8.0					7.1									
20.0	9.9	9.6	9.2	8.8		8.0	8.0				7.1					5.7				
22.0	8.9	8.7	8.5	8.1	7.9	8.0	8.0				7.1					5.7				
24.0	7.7	7.7	7.6	7.5	7.3	8.0	7.7	7.2			7.1	6.9				5.7				
26.0	6.7	6.6	6.6	6.5	6.4	7.1	7.1	6.7			7.1	6.6				5.7				
28.0	5.7	5.7	5.7	5.6	5.5	6.1	6.2	6.2	5.9		6.3	6.2				5.7				
30.0	4.8	4.8	4.8	4.8	4.7	5.3	5.4	5.4	5.4	5.4	5.5	5.6	5.3			5.6	5.2			
32.0	4.0	4.1	4.1	4.1	4.0	4.5	4.6	4.7	4.8	4.7	4.7	4.9	4.9			4.9	4.9			
34.0	3.3	3.4	3.4	3.4	3.3	3.9	4.0	4.1	4.1	4.1	4.1	4.2	4.4	4.2		4.3	4.4			
36.0	2.7	2.7	2.8	2.8	2.7	3.2	3.3	3.5	3.5	3.5	3.5	3.6	3.8	3.9		3.7	3.9	3.6		
38.0	2.1	2.1	2.2	2.2		2.6	2.8	2.9	3.0	3.0	2.9	3.1	3.3	3.4	3.4	3.2	3.4	3.3		
40.0	1.5	1.6	1.7	1.7		2.1	2.3	2.4	2.5	2.5	2.4	2.6	2.8	3.0	3.0	2.7	2.9	3.0		
42.0						1.6	1.8	1.9	2.0	2.0	1.9	2.1	2.4	2.5	2.5	2.2	2.5	2.7	2.6	
44.0								1.5	1.6		1.5	1.7	2.0	2.1	2.1	1.8	2.0	2.3	2.4	
46.0													1.6	1.7	1.7		1.7	2.0	2.1	2.2
48.0																		1.6	1.8	1.8
50.0																				1.5
標準フック	12.2t					12.2t					12.2t					12.2t				

フィックスジブ

■ ブーム＋フィックスジブ(LFJ)作業半径－揚程図

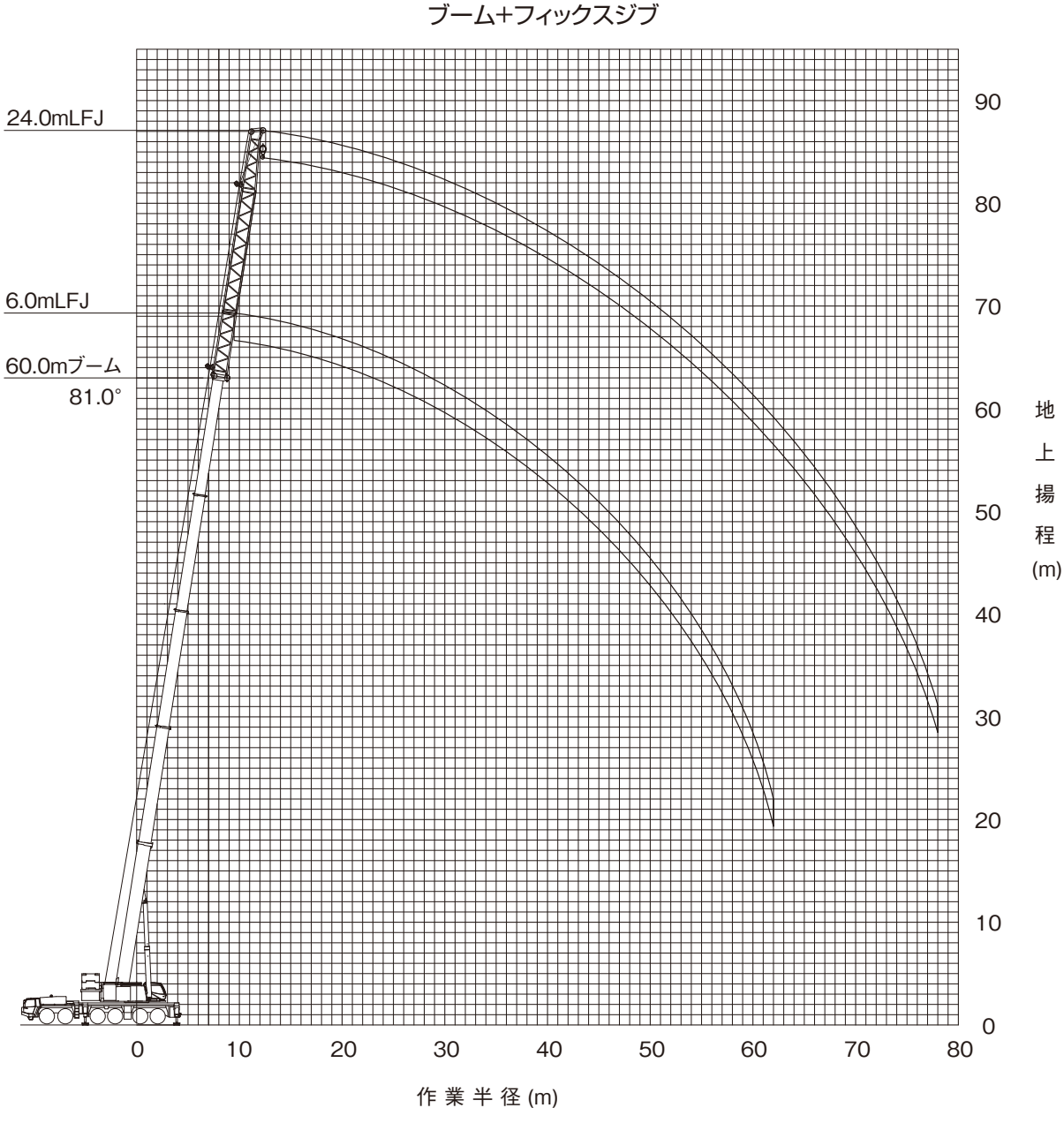

（注意）

◆ 上図はブームおよびジブのたわみを含んでいません。
◆ カウンタウエイト98t、アウトリガ張出幅8.5mの性能を図示しています。

フィックスジブ(LFJ)

■ 定格総荷重表（注意事項）

◆性能設定のあるカウンタウエイトとアウトリガ張出幅の組合せを、下表に○印で示します。
本仕様書では［　］の定格総荷重表のみ記載しています。
また、各ブーム長さにおいて異なる伸縮状態の中から最大になる性能を抜粋し記載しています。
※同じブーム長さでも、ブームの伸長状態によって定格総荷重が異なります。
このため、アウトリガ張出幅・カウンタウエイト重量に応じた定格総荷重および他の詳細については、別冊の仕様書を参照してください。

アウトリガ張出幅＼カウンタウエイト	98 t	78 t	58 t	47 t	25 t
8.5 m	○	○	○	○	○
8.0 m	○	○	○	○	○
6.8 m		○	○	○	○

◆定格総荷重は、つり具質量とフック質量（80tフック: 1,550kg、35tフック:950kg、12.2tフック:440kg）を含んだ値を示します。
◆定格総荷重は、ブームとジブのたわみを含んだ実際の作業半径に基づいています。
◆各ブーム長さにおける各伸縮ブームの伸長状態（伸長割合%）は、下表のとおりです。

ブーム長さ	40.4 m	45.4 m	50.5 m	55.6 m	60.0 m
伸縮ブーム1	90	90	90	90	100
伸縮ブーム2	90	90	90	90	100
伸縮ブーム3	45	90	90	90	100
伸縮ブーム4	0	0	45	90	100

◆Bピン（ブーム固定ピン）を挿入していないときの定格総荷重は、26.6t以下になります。
◆各状態ごとの標準巻掛本数は別冊の仕様書を参照してください。
◆定格総荷重は、アウトリガを水平堅土上に設置したときの値です。
◆定格総荷重表は、風による影響を含んでいません。瞬間最大風速が10m／s以上の風速では、クレーン作業を中止してください。

■ ブーム＋フィックスジブ(LFJ)定格総荷重表

カウンタウエイト 98t、アウトリガ張出幅　8.5m
ブーム+6.0mフィックスジブ　単位:t

ブーム長さ(m) / 作業半径(m)	40.4	45.4	50.5	55.6	60.0
8.0	50.2				
9.0	47.1	40.4			
10.0	44.4	38.3	30.2		
11.0	42.1	36.4	28.7	25.2	
12.0	40.0	34.7	27.3	24.0	
14.0	36.4	31.9	25.0	21.9	20.8
16.0	33.5	29.4	23.1	20.2	19.2
18.0	31.0	27.2	21.5	18.7	17.8
20.0	28.9	25.3	20.1	17.5	16.6
22.0	27.1	23.7	18.9	16.4	15.6
24.0	25.5	22.2	17.8	15.5	14.7
26.0	24.1	21.0	16.9	14.6	13.9
28.0	22.7	19.8	16.1	13.9	13.2
30.0	21.2	18.8	15.4	13.2	12.5
32.0	19.5	18.0	14.7	12.6	12.0
34.0	18.0	17.2	14.1	12.1	11.4
36.0	16.6	16.2	13.6	11.6	11.0
38.0	15.4	15.0	13.1	11.2	10.5
40.0	14.3	13.9	12.7	10.8	10.1
42.0	13.3	12.9	12.3	10.4	9.8
44.0	11.0	12.1	12.0	10.1	9.5
46.0		11.3	11.3	9.7	9.1
48.0		10.5	10.5	9.5	8.9
50.0			9.9	9.2	8.6
54.0			7.9	8.7	8.2
58.0				7.7	7.3
62.0					6.5
標準フック	80t	80t	35t	35t	35t

カウンタウエイト 98t、アウトリガ張出幅　8.5m
ブーム+12.0mフィックスジブ　単位:t

ブーム長さ(m) / 作業半径(m)	40.4	45.4	50.5	55.6	60.0
9.0	43.1				
10.0	40.6				
11.0	38.4	32.8			
12.0	36.4	31.2	24.6		
14.0	33.0	28.5	22.4	20.0	
16.0	30.3	26.3	20.6	18.5	17.4
18.0	28.0	24.4	19.1	17.1	16.1
20.0	26.0	22.8	17.8	15.9	15.0
22.0	24.3	21.4	16.7	14.9	14.1
24.0	22.8	20.2	15.7	14.0	13.2
26.0	21.5	19.1	14.8	13.2	12.5
28.0	20.3	18.0	14.1	12.5	11.8
30.0	19.3	17.1	13.4	11.8	11.2
32.0	18.4	16.2	12.7	11.3	10.6
34.0	17.5	15.5	12.2	10.7	10.1
36.0	16.3	14.8	11.7	10.3	9.7
38.0	15.1	14.1	11.2	9.8	9.3
40.0	14.0	13.6	10.8	9.4	8.9
42.0	13.0	12.7	10.4	9.1	8.6
44.0	12.1	11.8	10.1	8.8	8.2
46.0	11.4	11.0	9.7	8.5	7.9
48.0	10.6	10.3	9.5	8.2	7.7
50.0	8.7	9.6	9.2	7.9	7.4
54.0		8.4	8.4	7.5	7.0
58.0			7.4	7.1	6.3
62.0				6.5	5.7
66.0				2.5	5.2
70.0					3.3
標準フック	80t	35t	35t	35t	35t

カウンタウエイト 98t、アウトリガ張出幅　8.5m
ブーム+18.0mフィックスジブ　単位:t

ブーム長さ(m) / 作業半径(m)	40.4	45.4	50.5	55.6	60.0
11.0	32.8				
12.0	31.4	28.5			
14.0	29.0	25.9	20.7	18.1	
16.0	26.9	23.9	19.0	16.7	15.8
18.0	25.0	22.1	17.6	15.5	14.7
20.0	23.4	20.6	16.3	14.5	13.8
22.0	22.0	19.3	15.3	13.6	12.9
24.0	20.7	18.1	14.3	12.8	12.1
26.0	19.6	17.1	13.5	12.0	11.4
28.0	18.3	16.2	12.8	11.4	10.8
30.0	17.1	15.4	12.1	10.8	10.2
32.0	16.1	14.7	11.5	10.2	9.7
34.0	15.2	14.0	11.0	9.7	9.2
36.0	14.4	13.4	10.5	9.3	8.8
38.0	13.6	12.9	10.0	8.9	8.4
40.0	13.0	12.4	9.6	8.5	8.0
42.0	12.4	11.9	9.2	8.1	7.7
44.0	11.8	11.4	8.9	7.8	7.4
46.0	11.3	10.9	8.6	7.5	7.1
48.0	10.5	10.1	8.3	7.2	6.8
50.0	9.9	9.5	8.0	7.0	6.6
54.0	8.7	8.3	7.6	6.5	6.0
58.0		7.3	7.2	6.2	5.4
62.0			6.4	5.8	4.8
66.0			5.0	5.6	4.4
70.0				4.9	4.0
74.0					3.7
標準フック	35t	35t	35t	35t	35t

カウンタウエイト 98t、アウトリガ張出幅　8.5m
ブーム+24.0mフィックスジブ　単位:t

ブーム長さ(m) / 作業半径(m)	40.4	45.4	50.5	55.6	60.0
12.0	23.8				
14.0	22.2	21.4			
16.0	20.8	20.2	17.1	15.0	
18.0	19.5	19.1	15.9	13.9	13.3
20.0	18.2	18.1	14.8	13.0	12.4
22.0	17.1	17.0	13.9	12.2	11.6
24.0	16.1	16.1	13.0	11.4	10.9
26.0	15.0	15.3	12.2	10.8	10.3
28.0	14.0	14.5	11.5	10.2	9.8
30.0	13.2	13.8	10.9	9.7	9.3
32.0	12.4	13.2	10.3	9.2	8.8
34.0	11.7	12.6	9.8	8.8	8.3
36.0	11.1	12.0	9.4	8.3	7.9
38.0	10.5	11.5	8.9	8.0	7.5
40.0	9.9	10.9	8.5	7.6	7.2
42.0	9.4	10.4	8.2	7.3	6.9
44.0	9.0	9.9	7.9	6.9	6.6
46.0	8.5	9.4	7.5	6.7	6.3
48.0	8.1	9.0	7.3	6.4	6.0
50.0	7.8	8.6	7.0	6.1	5.7
54.0	7.1	7.9	6.5	5.7	5.0
58.0	6.6	7.0	6.1	5.3	4.4
62.0	5.2	6.2	5.8	5.0	3.9
66.0		5.4	5.3	4.7	3.5
70.0			4.6	4.3	3.1
74.0				4.0	2.8
78.0					2.5
標準フック	35t	35t	35t	35t	35t

油圧チルトジブ

■ (PS+)ブーム＋油圧チルトジブ(HLJ)作業半径－揚程図

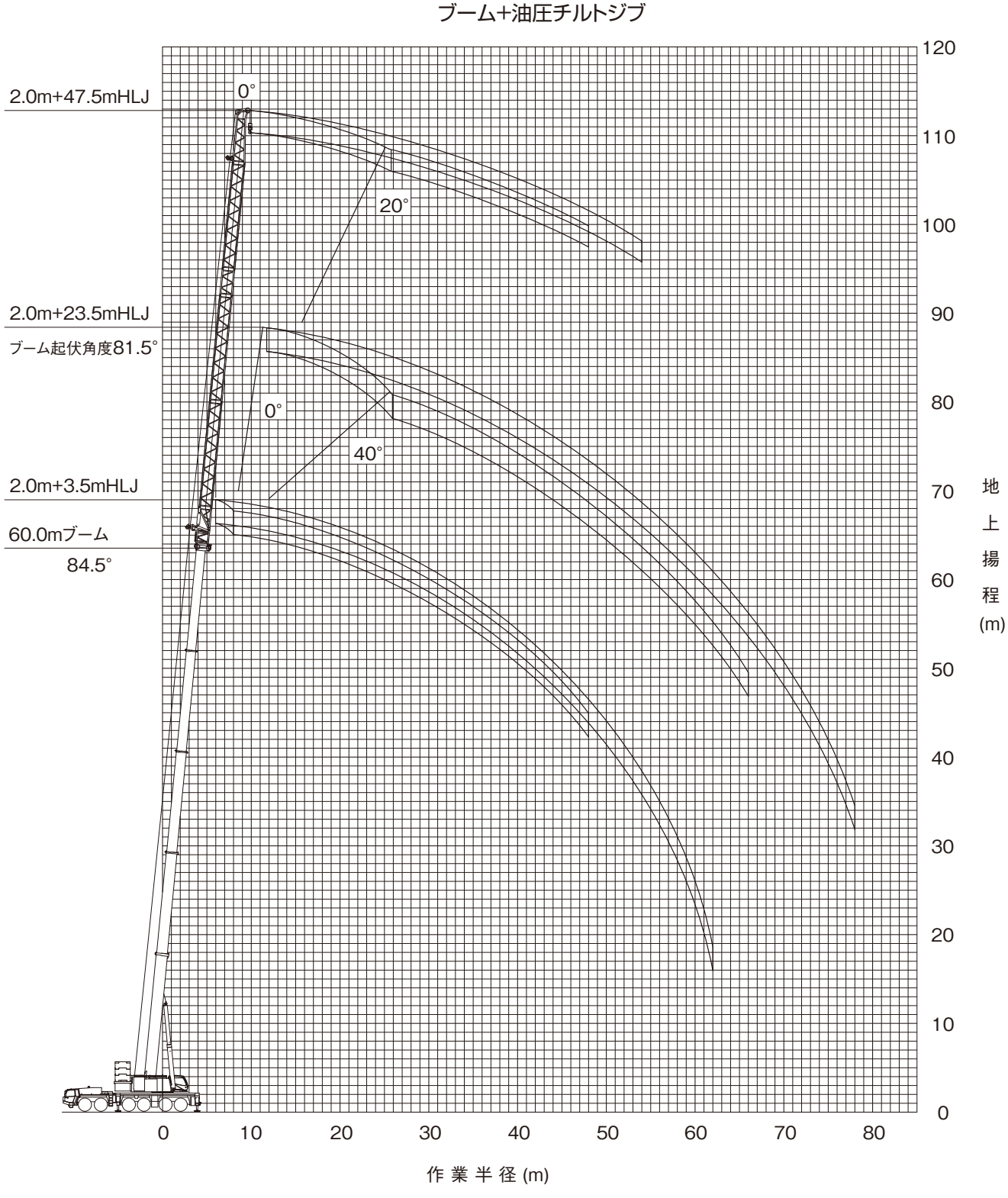

（注意）

◆ 上図はブームおよびジブのたわみを含んでいません。
◆ カウンタウエイト118t、アウトリガ張出幅8.5m　または8.0mの性能を図示しています。

油圧チルトジブ

■ 定格総荷重表（注意事項）

◆性能設定のあるカウンタウエイトとアウトリガ張出幅の組合せを、下表に○印で示します。
本仕様書では[ ]の定格総荷重表のみ記載しています。
また、各ブーム長さにおいて異なる伸縮状態の中から最大になる性能を抜粋し記載しています。
※同じブーム長さでも、ブームの伸長状態によって定格総荷重が異なります。
このため、アウトリガ張出幅・カウンタウエイト重量に応じた定格総荷重および他の詳細については、別冊の仕様書を参照してください。

アウトリガ張出幅＼カウンタウエイト	118 t	98 t	78 t	58 t	47 t	25 t
8.5 m	○	○	○	○	○	○
8.0 m	○	○	○	○	○	○
6.8 m			○	○	○	○

◆定格総荷重は、つり具質量とフック質量（80tフック: 1,550kg、35tフック:950kg、12.2tフック:440kg）を含んだ値を示します。
◆定格総荷重は、ブームとジブのたわみを含んだ実際の作業半径に基づいています。
◆各ブーム長さにおける各伸縮ブームの伸長状態（伸長割合%）は、下表のとおりです。

ブーム長さ	40.4 m	45.4 m	50.5 m	55.6 m	60.0 m
伸縮ブーム1	90	90	90	90	100
伸縮ブーム2	90	90	90	90	100
伸縮ブーム3	45	90	90	90	100
伸縮ブーム4	0	0	45	90	100

◆Bピン（ブーム固定ピン）を挿入していないときの定格総荷重は、26.6t以下になります。
◆各状態ごとの標準巻掛本数は別冊の仕様書を参照してください。
◆定格総荷重は、アウトリガを水平堅土上に設置したときの値です。
◆定格総荷重表は、風による影響を含んでいません。瞬間最大風速が10m／s以上の風速では、クレーン作業を中止してください。

■ ブーム＋油圧チルトジブ(HLJ)定格総荷重表

カウンタウエイト 118t、アウトリガ張出幅　8.5m、または　8.0m
ブーム+2.0m+3.5m油圧チルトジブ

単位:t

ブーム長さ(m)	40.4			45.4			50.5			55.6			60.0		
作業半径	オフセット			オフセット			オフセット			オフセット			オフセット		
(m)	0°	20°	40°	0°	20°	40°	0°	20°	40°	0°	20°	40°	0°	20°	40°
8.0	47.7														
9.0	44.9	42.5		38.0											
10.0	42.5	40.3	38.9	36.1	33.9		28.4								
11.0	40.3	38.4	37.1	34.4	32.4	31.1	27.0	25.5		23.9					
12.0	38.3	36.6	35.5	32.9	31.1	29.9	25.7	24.4	23.5	22.8	21.5				
14.0	35.0	33.6	32.7	30.3	28.8	27.8	23.6	22.5	21.7	20.8	19.9	19.2	19.7		
16.0	32.2	31.0	30.3	28.1	26.8	26.0	21.8	20.9	20.3	19.2	18.5	18.0	18.2	17.5	17.1
18.0	29.9	28.9	28.3	26.0	25.1	24.4	20.3	19.5	19.0	17.8	17.2	16.8	16.9	16.3	15.9
20.0	27.9	27.0	26.5	24.2	23.6	23.1	19.0	18.3	17.9	16.6	16.1	15.8	15.7	15.2	14.9
22.0	26.1	25.4	25.0	22.6	22.1	21.8	17.9	17.3	16.9	15.6	15.1	14.8	14.7	14.3	14.1
24.0	24.6	24.0	23.7	21.3	20.8	20.6	16.9	16.3	16.0	14.7	14.3	14.0	13.9	13.5	13.3
26.0	23.3	22.8	22.5	20.0	19.7	19.5	16.0	15.5	15.2	13.9	13.5	13.3	13.1	12.8	12.6
28.0	21.9	21.7	21.5	19.0	18.6	18.5	15.2	14.8	14.6	13.1	12.8	12.6	12.4	12.1	12.0
30.0	20.0	20.1	20.2	18.0	17.7	17.6	14.5	14.1	13.9	12.5	12.2	12.1	11.8	11.5	11.4
32.0	18.3	18.4	18.4	17.2	16.9	16.8	13.9	13.6	13.4	11.9	11.7	11.5	11.2	11.0	10.9
34.0	16.8	16.9	16.9	16.3	16.2	16.1	13.3	13.0	12.9	11.4	11.2	11.0	10.7	10.5	10.4
36.0	15.4	15.5		14.9	15.0	15.0	12.8	12.6	12.4	10.9	10.7	10.6	10.3	10.1	10.0
38.0	14.2	14.3		13.7	13.8	13.8	12.4	12.1	12.0	10.5	10.3	10.2	9.8	9.7	9.6
40.0	13.1	13.1		12.6	12.7		12.0	11.7	11.7	10.1	9.9	9.9	9.5	9.3	9.2
42.0	12.1			11.7	11.7		11.6	11.4	11.4	9.7	9.6	9.5	9.1	9.0	8.9
44.0	5.6			10.8	10.8		10.8	10.8		9.4	9.3	9.2	8.8	8.7	8.6
46.0				10.0	10.0		10.0	10.0		9.1	9.0	9.0	8.5	8.4	8.3
48.0				9.0			9.3	9.3		8.8	8.7		8.2	8.1	8.1
50.0							8.6	8.6		8.6	8.5		8.0	7.9	
54.0							4.1			7.4	7.5		7.1	7.2	
58.0										6.4			6.1	6.1	
62.0													5.2		
標準フック	80t			80t			35t			35t			35t		

カウンタウエイト 118t、アウトリガ張出幅　8.5m、または　8.0m
ブーム+2.0m+11.5m油圧チルトジブ

単位:t

ブーム長さ(m)	40.4			45.4			50.5			55.6			60.0		
作業半径	オフセット			オフセット			オフセット			オフセット			オフセット		
(m)	0°	20°	40°	0°	20°	40°	0°	20°	40°	0°	20°	40°	0°	20°	40°
10.0	38.8														
11.0	36.7			31.1											
12.0	34.8			29.6			23.3								
14.0	31.5	27.6		27.0	23.4		21.2			18.8					
16.0	28.9	26.1	22.7	24.8	21.8		19.4	16.7		17.4	14.9		15.6		
18.0	26.6	24.2	21.8	23.0	20.4	18.8	18.0	15.8	14.0	16.0	14.0		15.1		
20.0	24.7	22.6	21.0	21.5	19.2	17.8	16.7	15.0	13.4	14.9	13.2	12.0	14.0	12.5	
22.0	23.0	21.3	20.1	20.1	18.1	16.9	15.6	14.1	12.8	13.9	12.5	11.4	13.1	11.9	
24.0	21.6	20.0	19.0	18.9	17.2	16.1	14.7	13.3	12.3	13.0	11.9	10.9	12.3	11.3	10.4
26.0	20.3	18.9	18.1	17.9	16.3	15.3	13.8	12.6	11.9	12.2	11.3	10.5	11.5	10.7	9.9
28.0	19.2	18.0	17.2	17.0	15.5	14.7	13.1	12.0	11.4	11.5	10.8	10.0	10.9	10.2	9.5
30.0	18.2	17.1	16.4	16.1	14.9	14.1	12.4	11.4	10.9	10.9	10.2	9.7	10.3	9.7	9.2
32.0	17.3	16.3	15.7	15.2	14.2	13.5	11.8	10.9	10.4	10.3	9.7	9.3	9.7	9.2	8.8
34.0	16.4	15.6	15.1	14.5	13.7	13.1	11.2	10.4	10.0	9.8	9.3	8.9	9.3	8.7	8.4
36.0	15.1	15.0	14.5	13.8	13.2	12.6	10.7	10.0	9.6	9.4	8.9	8.5	8.8	8.4	8.1
38.0	13.9	14.2	14.0	13.2	12.7	12.2	10.3	9.6	9.3	9.0	8.5	8.2	8.4	8.0	7.7
40.0	12.8	13.1	13.3	12.5	12.1	11.8	9.9	9.3	8.9	8.6	8.1	7.9	8.0	7.7	7.4
42.0	11.9	12.1	12.2	11.5	11.7	11.5	9.5	8.9	8.6	8.2	7.8	7.6	7.7	7.3	7.1
44.0	11.0	11.2		10.6	10.9	11.1	9.1	8.6	8.4	7.9	7.5	7.3	7.4	7.1	6.9
46.0	10.2	10.4		9.8	10.1	10.2	8.8	8.4	8.1	7.6	7.3	7.1	7.1	6.8	6.6
48.0	9.5	9.6		9.1	9.3		8.5	8.1	7.9	7.3	7.0	6.8	6.8	6.6	6.4
50.0	8.8			8.4	8.6		8.3	7.9	7.7	7.1	6.8	6.6	6.5	6.3	6.2
54.0				7.3	7.4		7.1	7.3		6.6	6.4	6.3	5.7	5.6	5.6
58.0							6.1	6.3		6.1	6.0		5.1	5.0	
62.0							2.0			5.3	5.4		4.5	4.5	
66.0										4.0			4.0	4.0	
70.0													3.5		
標準フック	80t			35t			35t			35t			35t		

■ ブーム＋油圧チルトジブ(HLJ)定格総荷重表

カウンタウエイト 118t、アウトリガ張出幅　8.5m、または　8.0m
ブーム+2.0m+17.5m油圧チルトジブ

単位:t

ブーム長さ(m)	40.4			45.4			50.5			55.6			60.0		
作業半径	オフセット			オフセット			オフセット			オフセット			オフセット		
(m)	0°	20°	40°	0°	20°	40°	0°	20°	40°	0°	20°	40°	0°	20°	40°
11.0	31.5														
12.0	30.3			27.0											
14.0	28.1			24.6			19.5								
16.0	26.3	20.6		22.6			17.9			15.6			14.8		
18.0	24.6	19.5		20.8	17.9		16.5	13.4		14.5			13.7		
20.0	22.8	18.6		19.4	16.8		15.3	12.7		13.5	11.3		12.8		
22.0	21.2	17.8	14.0	18.1	15.8		14.3	12.0		12.6	10.7		12.0	10.2	
24.0	19.9	17.1	13.6	17.0	15.0	13.7	13.4	11.5	10.1	11.9	10.1		11.2	9.6	
26.0	18.6	16.4	13.3	16.0	14.2	13.1	12.5	11.0	9.7	11.1	9.6	8.7	10.5	9.2	8.3
28.0	17.6	15.8	12.9	15.1	13.5	12.5	11.8	10.5	9.3	10.5	9.2	8.3	9.9	8.7	7.9
30.0	16.6	15.3	12.7	14.4	12.9	12.0	11.2	10.1	9.0	9.9	8.8	8.0	9.3	8.4	7.6
32.0	15.7	14.6	12.4	13.6	12.3	11.5	10.6	9.6	8.7	9.3	8.4	7.7	8.8	8.0	7.3
34.0	15.0	13.9	12.2	13.0	11.8	11.1	10.1	9.2	8.5	8.8	8.1	7.4	8.3	7.7	7.1
36.0	14.3	13.3	12.0	12.4	11.3	10.6	9.6	8.8	8.2	8.4	7.7	7.1	7.9	7.4	6.8
38.0	13.6	12.8	11.8	11.9	10.9	10.3	9.2	8.4	8.0	8.0	7.4	6.9	7.5	7.0	6.6
40.0	12.7	12.3	11.7	11.4	10.5	9.9	8.8	8.1	7.7	7.6	7.1	6.7	7.2	6.7	6.4
42.0	11.7	11.8	11.4	11.0	10.1	9.6	8.4	7.8	7.4	7.3	6.8	6.5	6.9	6.4	6.2
44.0	10.9	11.2	11.1	10.4	9.8	9.3	8.0	7.5	7.1	7.0	6.5	6.3	6.5	6.2	6.0
46.0	10.1	10.4	10.6	9.6	9.5	9.1	7.7	7.2	6.9	6.7	6.3	6.1	6.3	5.9	5.7
48.0	9.3	9.6	9.8	8.9	9.2	8.8	7.5	7.0	6.7	6.4	6.0	5.9	5.9	5.6	5.5
50.0	8.7	8.9		8.2	8.6	8.6	7.2	6.7	6.5	6.2	5.8	5.6	5.5	5.3	5.3
54.0	7.5	7.7		7.1	7.3		6.7	6.3	6.1	5.7	5.4	5.3	4.8	4.7	4.7
58.0				6.1	6.2		6.0	6.0		5.3	5.1	5.0	4.2	4.1	4.2
62.0				4.5			5.1	5.3		4.8	4.7		3.6	3.6	3.7
66.0							4.4			4.3	4.3		3.2	3.2	
70.0										3.6	3.7		2.8	2.8	
74.0													2.5	2.5	
標準フック	35t			35t			35t			35t			35t		

カウンタウエイト 118t、アウトリガ張出幅　8.5m、または　8.0m
ブーム+2.0m+23.5m油圧チルトジブ

単位:t

ブーム長さ(m)	40.4			45.4			50.5			55.6			60.0		
作業半径	オフセット			オフセット			オフセット			オフセット			オフセット		
(m)	0°	20°	40°	0°	20°	40°	0°	20°	40°	0°	20°	40°	0°	20°	40°
12.0	25.7														
14.0	23.9			22.1			17.6								
16.0	22.2			20.7			16.2			14.2					
18.0	20.8			19.3			15.0			13.1			12.4		
20.0	19.6	14.4		17.9			14.0			12.2			11.6		
22.0	18.5	13.6		16.7	13.8		13.1	10.3		11.4			10.8		
24.0	17.5	12.9		15.6	13.2		12.2	9.8		10.6	8.8		10.1		
26.0	16.6	12.3	9.3	14.7	12.6		11.4	9.4		10.0	8.3		9.5	8.0	
28.0	15.8	11.7	9.0	13.8	12.1	9.1	10.7	9.0		9.4	7.9		9.0	7.6	
30.0	15.1	11.2	8.7	13.1	11.5	8.9	10.1	8.6	7.5	8.9	7.6	6.7	8.5	7.2	
32.0	14.5	10.7	8.5	12.4	11.0	8.6	9.6	8.2	7.2	8.5	7.2	6.5	8.0	6.9	6.2
34.0	13.9	10.3	8.3	11.8	10.5	8.4	9.1	7.9	7.0	8.0	6.9	6.2	7.6	6.6	6.0
36.0	13.2	9.9	8.1	11.2	10.0	8.2	8.6	7.6	6.8	7.6	6.6	6.0	7.2	6.3	5.7
38.0	12.6	9.6	7.9	10.7	9.6	8.1	8.2	7.3	6.5	7.2	6.4	5.8	6.8	6.1	5.5
40.0	12.0	9.2	7.7	10.2	9.2	7.9	7.8	7.1	6.3	6.9	6.1	5.6	6.5	5.8	5.3
42.0	11.4	8.9	7.6	9.8	8.9	7.7	7.5	6.8	6.2	6.5	5.9	5.4	6.1	5.6	5.1
44.0	10.7	8.6	7.5	9.4	8.6	7.6	7.1	6.5	6.0	6.2	5.7	5.2	5.8	5.4	4.9
46.0	9.9	8.4	7.4	9.1	8.3	7.5	6.8	6.3	5.8	5.9	5.5	5.0	5.4	5.1	4.7
48.0	9.2	8.1	7.3	8.7	8.0	7.4	6.6	6.0	5.7	5.7	5.3	4.9	5.0	4.8	4.5
50.0	8.5	7.9	7.2	8.1	7.7	7.3	6.3	5.8	5.5	5.4	5.1	4.7	4.6	4.4	4.3
54.0	7.4	7.6	7.2	6.9	7.3	6.9	5.8	5.4	5.2	4.8	4.6	4.4	4.0	3.9	3.9
58.0	6.3	6.6		5.9	6.3	6.5	5.4	5.1	4.9	4.3	4.1	4.0	3.4	3.4	3.4
62.0	5.5			5.1	5.3		4.9	4.7	4.5	3.8	3.7	3.6	2.9	2.9	3.0
66.0				4.3	4.5		4.1	4.3		3.5	3.3	3.3	2.5	2.5	2.6
70.0							3.5	3.7		3.1	3.0		2.1	2.1	
74.0										2.8	2.8		1.8	1.8	
78.0										1.8			1.5	1.6	
標準フック	35t			35t			35t			35t			35t		

■ ブーム＋油圧チルトジブ(HLJ)定格総荷重表

カウンタウエイト 118t、アウトリガ張出幅　8.5m、または　8.0m
ブーム+2.0m+29.5m油圧チルトジブ

単位:t

ブーム長さ(m)	40.4			45.4			50.5			55.6			60.0		
作業半径	オフセット			オフセット			オフセット			オフセット			オフセット		
(m)	0°	20°	40°	0°	20°	40°	0°	20°	40°	0°	20°	40°	0°	20°	40°
14.0	20.4			18.9											
16.0	19.0			17.7			14.7								
18.0	17.8			16.7			13.6			12.4					
20.0	16.7			15.7			12.6			11.4			10.9		
22.0	15.8			14.9			11.7			10.6			10.1		
24.0	14.9	10.2		14.1	10.5		11.0			9.9			9.5		
26.0	14.1	9.6		13.4	9.9		10.3	8.2		9.3			8.9		
28.0	13.4	9.1		12.7	9.4		9.8	7.8		8.7	7.2		8.3		
30.0	12.8	8.7		11.9	9.0		9.2	7.4		8.2	6.8		7.9	6.5	
32.0	12.2	8.3	6.2	11.3	8.6	6.3	8.7	7.1		7.8	6.5		7.4	6.2	
34.0	11.4	7.9	6.0	10.7	8.2	6.1	8.2	6.8	5.9	7.4	6.2		7.0	5.9	
36.0	10.7	7.6	5.9	10.2	7.9	6.0	7.8	6.5	5.7	7.0	5.9	5.3	6.7	5.5	
38.0	10.0	7.2	5.7	9.7	7.5	5.8	7.4	6.3	5.5	6.7	5.7	5.1	6.3	5.2	4.4
40.0	9.5	6.9	5.5	9.2	7.2	5.6	7.0	6.0	5.3	6.4	5.4	4.9	5.9	4.9	4.2
42.0	8.9	6.7	5.4	8.8	7.0	5.5	6.7	5.8	5.1	6.0	5.2	4.7	5.4	4.6	4.0
44.0	8.5	6.4	5.3	8.4	6.7	5.4	6.4	5.6	5.0	5.7	5.0	4.5	5.0	4.3	3.8
46.0	8.0	6.2	5.1	8.1	6.5	5.2	6.1	5.4	4.8	5.4	4.8	4.3	4.6	4.1	3.6
48.0	7.6	6.0	5.0	7.7	6.3	5.1	5.8	5.2	4.7	5.1	4.6	4.2	4.2	3.9	3.4
50.0	7.2	5.8	5.0	7.4	6.1	5.0	5.5	5.1	4.6	4.7	4.4	4.1	3.9	3.6	3.3
54.0	6.6	5.4	4.8	6.7	5.7	4.9	4.9	4.5	4.3	4.1	3.9	3.8	3.3	3.2	3.0
58.0	6.0	5.1	4.8	5.7	5.4	4.8	4.4	4.1	3.9	3.6	3.4	3.3	2.8	2.7	2.7
62.0	5.2	4.9		4.8	5.1	4.7	4.0	3.7	3.5	3.2	3.0	2.9	2.3	2.3	2.4
66.0	4.5	4.7		4.1	4.4		3.6	3.3	3.2	2.8	2.6	2.6	1.9	1.9	2.0
70.0				3.4	3.6		3.2	3.0		2.4	2.3	2.3	1.5	1.6	1.7
74.0				2.0			2.6	2.8		2.1	2.0				
78.0							2.1			1.8	1.7				
82.0										1.6	1.5				
標準フック	35t			35t			35t			35t			12.2t		

カウンタウエイト 118t、アウトリガ張出幅　8.5m、または　8.0m
ブーム+2.0m+35.5m油圧チルトジブ

単位:t

ブーム長さ(m)	40.4			45.4			50.5			55.6			60.0		
作業半径	オフセット			オフセット			オフセット			オフセット			オフセット		
(m)	0°	20°	40°	0°	20°	40°	0°	20°	40°	0°	20°	40°	0°	20°	40°
14.0	17.2														
16.0	16.2			15.1											
18.0	15.3			14.3			12.9								
20.0	14.5			13.6			12.0			10.6					
22.0	13.7			12.9			11.1			9.8			9.4		
24.0	12.8			12.3			10.4			9.2			8.7		
26.0	12.0	7.9		11.7			9.8			8.6			8.2		
28.0	11.3	7.5		11.1	7.7		9.2			8.0			7.7		
30.0	10.7	7.1		10.6	7.3		8.7	6.8		7.5			7.2		
32.0	10.1	6.7		10.1	6.9		8.2	6.5		7.1	5.8		6.8	5.4	
34.0	9.6	6.4		9.7	6.6		7.8	6.2		6.7	5.6		6.4	5.0	
36.0	8.9	6.1	4.5	9.2	6.3		7.4	5.9		6.4	5.3		6.1	4.7	
38.0	8.4	5.8	4.3	8.8	6.0	4.4	7.0	5.7		6.0	5.0		5.8	4.4	
40.0	7.9	5.5	4.2	8.4	5.7	4.2	6.7	5.5	4.5	5.7	4.8		5.3	4.1	
42.0	7.4	5.3	4.0	8.0	5.5	4.1	6.3	5.2	4.4	5.5	4.6	4.1	4.9	3.9	3.3
44.0	7.0	5.0	3.9	7.5	5.3	4.0	6.0	5.0	4.3	5.2	4.4	3.9	4.5	3.6	3.1
46.0	6.6	4.8	3.8	7.1	5.0	3.9	5.7	4.8	4.1	4.8	4.2	3.7	4.1	3.4	2.9
48.0	6.2	4.6	3.7	6.7	4.8	3.7	5.4	4.7	4.0	4.5	4.0	3.5	3.7	3.2	2.7
50.0	5.9	4.4	3.6	6.4	4.7	3.7	5.1	4.5	3.9	4.1	3.8	3.3	3.4	3.0	2.6
54.0	5.3	4.1	3.4	5.8	4.3	3.5	4.5	4.1	3.7	3.6	3.4	3.0	2.8	2.6	2.3
58.0	4.8	3.8	3.3	5.2	4.0	3.3	3.9	3.6	3.4	3.0	2.9	2.7	2.3	2.3	2.0
62.0	4.3	3.6	3.2	4.7	3.8	3.2	3.5	3.2	3.0	2.6	2.5	2.4	1.9	1.9	1.8
66.0	4.0	3.4	3.2	4.0	3.6	3.2	3.1	2.8	2.7	2.2	2.1	2.1	1.5	1.6	1.6
70.0	3.6	3.3		3.3	3.4	3.2	2.7	2.5	2.4	1.9	1.8	1.8			
74.0	3.2			2.7	3.0		2.4	2.2	2.1	1.5	1.5	1.5			
78.0				2.2	2.4		2.1	2.0							
82.0							1.6	1.8							
標準フック	35t			35t			35t			12.2t			12.2t		

■ ブーム＋油圧チルトジブ(HLJ)定格総荷重表

カウンタウエイト 118t、アウトリガ張出幅　8.5m、または　8.0m
ブーム+2.0m+41.5m油圧チルトジブ

単位:t

ブーム長さ(m)	40.4			45.4			50.5			55.6			60.0		
作業半径	オフセット			オフセット			オフセット			オフセット			オフセット		
(m)	0°	20°	40°	0°	20°	40°	0°	20°	40°	0°	20°	40°	0°	20°	40°
16.0	13.4			12.3											
18.0	12.7			11.7			10.5								
20.0	12.0			11.1			10.0			8.9					
22.0	11.3			10.5			9.6			8.6					
24.0	10.6			10.0			9.2			8.2			7.7		
26.0	10.0			9.5			8.8			7.7			7.3		
28.0	9.3			9.1			8.2			7.2			6.8		
30.0	8.8	5.8		8.7			7.7			6.7			6.4		
32.0	8.3	5.4		8.3	5.6		7.3			6.3			6.0		
34.0	7.8	5.1		7.9	5.3		6.9	5.4		5.9			5.6		
36.0	7.4	4.8		7.5	5.0		6.5	5.1		5.6	4.6		5.1	3.7	
38.0	7.0	4.5		7.1	4.7		6.1	4.9		5.3	4.3		4.7	3.4	
40.0	6.5	4.2		6.7	4.4		5.8	4.6		5.0	4.0		4.3	3.1	
42.0	6.1	4.0	2.8	6.4	4.2		5.5	4.4		4.6	3.7		3.9	2.9	
44.0	5.7	3.8	2.6	6.1	4.0	2.7	5.1	4.1		4.2	3.4		3.6	2.7	
46.0	5.3	3.6	2.5	5.8	3.8	2.6	4.8	3.9	2.6	3.8	3.2		3.3	2.5	
48.0	4.9	3.4	2.4	5.4	3.6	2.5	4.4	3.7	2.5	3.5	3.0	2.5	2.9	2.3	1.9
50.0	4.6	3.2	2.3	5.1	3.4	2.4	4.1	3.5	2.4	3.2	2.7	2.3	2.6	2.1	1.7
54.0	4.1	2.9	2.1	4.5	3.1	2.2	3.5	3.1	2.3	2.6	2.4	2.0	2.1	1.7	
58.0	3.6	2.6	2.0	4.0	2.8	2.0	3.0	2.7	2.1	2.1	2.0	1.7	1.6		
62.0	3.2	2.3	1.8	3.5	2.5	1.9	2.5	2.3	2.0	1.7	1.6				
66.0	2.8	2.1	1.7	3.1	2.3	1.8	2.1	1.9	1.8						
70.0	2.5	1.9	1.7	2.8	2.1	1.7	1.8	1.6	1.5						
74.0	2.2	1.8		2.4	1.9	1.7									
78.0	1.9	1.7		1.9	1.8										
82.0					1.7										
標準フック	35t			35t			12.2t			12.2t			12.2t		

カウンタウエイト 118t、アウトリガ張出幅　8.5m、または　8.0m
ブーム+2.0m+47.5m油圧チルトジブ

単位:t

ブーム長さ(m)	40.4		45.4		50.5		55.6		60.0	
作業半径	オフセット		オフセット		オフセット		オフセット		オフセット	
(m)	0°	20°	0°	20°	0°	20°	0°	20°	0°	20°
16.0	10.7									
18.0	10.1		9.3							
20.0	9.6		8.8		7.8					
22.0	9.0		8.3		7.5		6.5			
24.0	8.5		7.9		7.1		6.3			
26.0	8.1		7.5		6.8		6.0		5.6	
28.0	7.6		7.1		6.5		5.8		5.4	
30.0	7.2		6.8		6.2		5.6		5.2	
32.0	6.7		6.5		5.9		5.3		4.9	
34.0	6.3	3.7	6.2		5.6		5.1		4.7	
36.0	5.9	3.5	5.9	3.6	5.4		4.9		4.2	
38.0	5.4	3.2	5.6	3.4	5.2	3.5	4.6		3.8	
40.0	5.0	3.0	5.3	3.1	4.9	3.3	4.2	3.1	3.5	
42.0	4.6	2.8	5.0	2.9	4.7	3.1	3.8	2.8	3.1	2.1
44.0	4.3	2.6	4.7	2.7	4.4	2.9	3.5	2.6	2.8	1.9
46.0	4.0	2.4	4.3	2.6	4.0	2.7	3.2	2.4	2.5	1.7
48.0	3.7	2.3	4.0	2.4	3.6	2.5	2.8	2.1	2.2	1.5
50.0	3.4	2.1	3.7	2.2	3.3	2.4	2.5	1.9	2.0	
54.0	2.9	1.8	3.2	1.9	2.7	2.1	2.0	1.5	1.5	
58.0	2.5	1.6	2.8	1.7	2.2	1.8	1.5			
62.0	2.1		2.4	1.5	1.8	1.6				
66.0	1.8		2.1							
70.0	1.5		1.8							
74.0			1.5							
標準フック	12.2t		12.2t		12.2t		12.2t		12.2t	

ラフィングジブ

■ ブーム＋ラフィングジブ(LJ)作業半径－揚程図

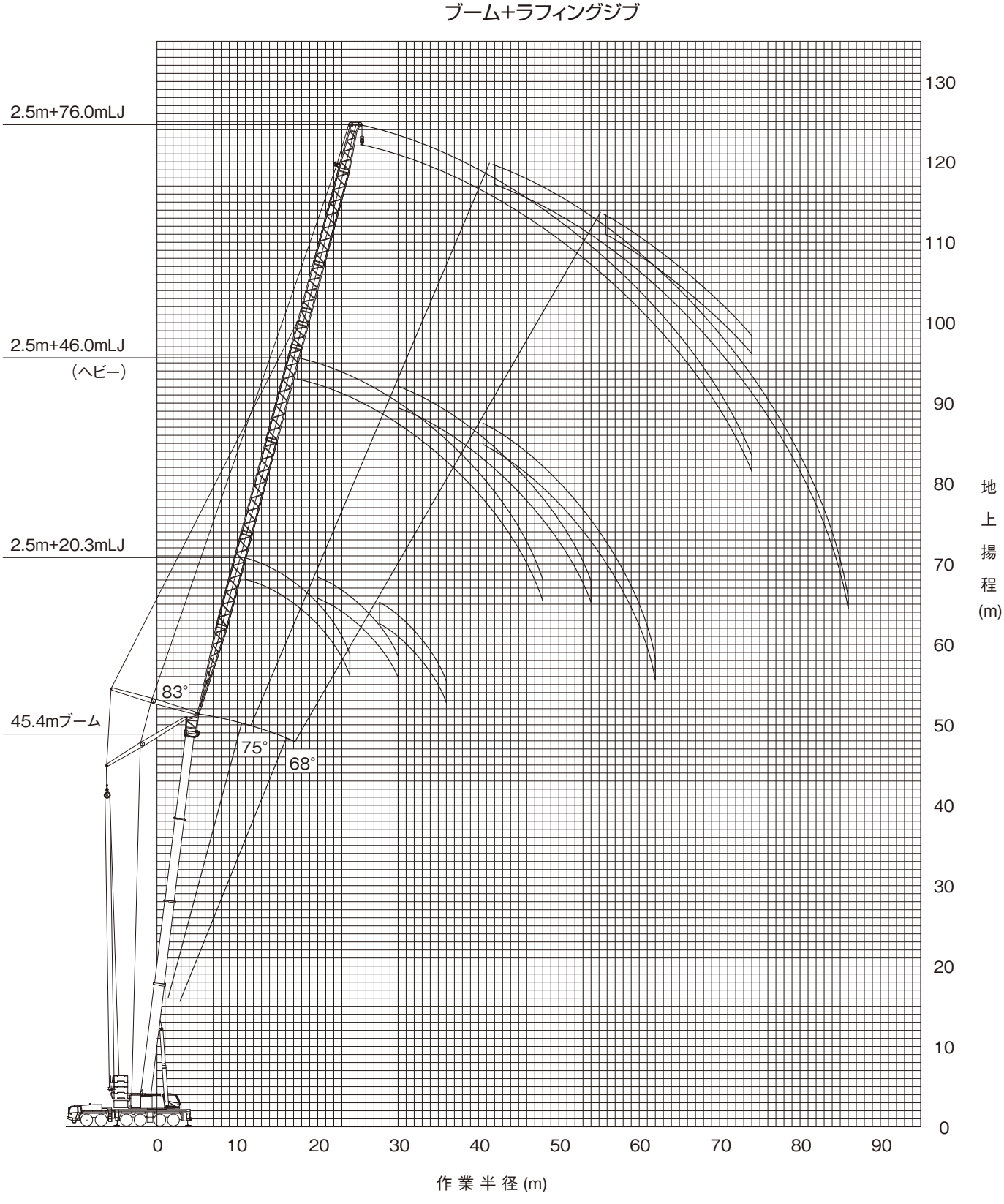

（注意）

◆ 上図はブームおよびジブのたわみを含んでいません。
◆ カウンタウエイト138t、アウトリガ張出幅8.5mの性能を図示しています。

ラフィングジブ

■ 定格総荷重表（注意事項）

◆性能設定のあるカウンタウエイトとアウトリガ張出幅の組合せを、下表に○印で示します。
本仕様書では［　　］の定格総荷重表のみ記載しています。
また、各ブーム長さにおいて異なる伸縮状態の中から最大になる性能を抜粋し記載しています。
※同じブーム長さでも、ブームの伸長状態によって定格総荷重が異なります。
このため、アウトリガ張出幅・カウンタウエイト重量に応じた定格総荷重および他の詳細については、別冊の仕様書を参照してください。

アウトリガ張出幅＼カウンタウエイト	138 t	118 t	98 t	78 t	58 t	47 t
8.5 m	○	○	○	○	○	○
8.0 m		○	○	○	○	○
6.8 m			○	○		

◆定格総荷重は、つり具質量とフック質量（80tフック: 1,550kg、35tフック:950kg、12.2tフック:440kg）を含んだ値を示します。
◆定格総荷重は、ブームのたわみを含んだ実際の作業半径に基づいています。
◆各ブーム長さにおける各伸縮ブームの伸長状態（伸長割合%）は、下表のとおりです。

ブーム長さ	15.0 m	20.1 m	25.1 m	30.2 m	35.3 m	40.4 m	45.4 m	50.5 m	55.6 m
伸縮ブーム1	0	45	90	90	90	90	90	90	90
伸縮ブーム2	0	0	0	45	90	90	90	90	90
伸縮ブーム3	0	0	0	0	0	45	90	90	90
伸縮ブーム4	0	0	0	0	0	0	0	45	90

◆Bピン（ブーム固定ピン）を挿入していない状態では使用できません。
◆各状態ごとの標準巻掛本数は別冊の仕様書を参照してください。
◆定格総荷重は、アウトリガを水平堅土上に設置したときの値です。
◆定格総荷重表は、風による影響を含んでいません。瞬間最大風速が10m／s以上の風速では、クレーン作業を中止してください。

■ ブーム＋ラフィングジブ(LJ)定格総荷重表

カウンタウエイト　138t、アウトリガ張出幅　8.5m
ブーム+2.5m+20.3mLJ

単位：t

ブーム長さ	15.0m		25.1m			35.3m			45.4m		
ブーム起伏角 / 作業半径(m)	75°	68°	83°	75°	68°	83°	75°	68°	83°	75°	68°
14.0			58.6								
16.0	65.0		57.0								
18.0	58.8		52.0			45.7					
20.0	53.7	54.4	47.1	47.2		41.6			30.5		
22.0	49.5	50.0		43.5		38.4			28.1		
24.0		46.3		40.3			31.9		24.1		
26.0				37.7	35.3		29.4				
28.0					32.9		27.4				
30.0								21.4		17.7	
32.0								19.6			
34.0											
36.0											13.8
標準フック	80t		80t			80t			35t		

カウンタウエイト　138t、アウトリガ張出幅　8.5m
ブーム+2.5m+32.3mLJ

単位：t

ブーム長さ	15.0m			25.1m			35.3m			45.4m			50.5m		
ブーム起伏角 / 作業半径(m)	83°	75°	68°	83°	75°	68°	83°	75°	68°	83°	75°	68°	83°	75°	68°
12.0	58.6														
14.0	58.6			43.5											
16.0	55.2			42.6											
18.0	50.3			41.8			32.4								
20.0	46.3	47.0		41.0			31.9								
22.0	42.8	43.5		38.1	37.2		31.5			17.8			13.7		
24.0	39.8	40.4	40.7	35.5	34.7		30.9			17.7			13.7		
26.0	37.2	37.7	37.9	33.3	32.5		29.1			17.4			13.7		
28.0	34.4	35.4	35.6	31.4	30.5		27.5	25.7		17.1			13.5		
30.0	28.6	33.3	33.5	29.6	28.7	27.9	26.0	22.4		16.9			13.3		
32.0		31.5	31.6	28.1	27.2	26.3	22.7	20.3		16.1	15.3		13.2		
34.0		24.9	29.9		25.8	23.8	21.2	19.0	17.8	15.1	14.2		12.9	11.7	
36.0			28.4		23.0	21.7		17.7	16.5		13.2		11.8	10.9	
38.0					22.2	20.4		16.7	15.4		12.3			10.1	
40.0						19.3		15.8	14.4		11.5	11.0		9.4	
42.0									13.5		10.8	10.3		8.8	
44.0									12.7			9.6		8.2	7.6
46.0												9.0			7.1
48.0												8.4			6.6
50.0															6.2
標準フック	80t			80t			35t			35t			35t		

カウンタウエイト　138t、アウトリガ張出幅　8.5m
ブーム+2.5m+34.0mLJ

単位：t

ブーム長さ	15.0m			25.1m			35.3m			45.4m			55.6m		
ブーム起伏角 / 作業半径(m)	83°	75°	68°	83°	75°	68°	83°	75°	68°	83°	75°	68°	83°	75°	68°
14.0	40.8														
16.0	40.8			40.1											
18.0	40.8			39.4			29.5								
20.0	40.6	40.8		38.6			29.1								
22.0	37.6	40.8		37.0			28.7			17.0					
24.0	34.4	38.0		34.6	33.7		28.4			16.5			9.2		
26.0	31.4	35.0	37.1	32.4	31.6		27.7			16.2			9.0		
28.0	28.9	31.9	34.8	30.4	29.6		25.3	22.1		16.1			8.7		
30.0	26.7	29.3	31.9	28.0	28.0	27.1	21.6	20.4		15.9			8.6		
32.0	24.2	27.1	29.3	26.0	26.4	25.4	20.4	19.0		15.8	15.1		8.5		
34.0		25.2	27.1	22.5	23.3	21.9	19.4	17.7		15.2	14.0		8.5		
36.0		21.2	25.1		22.0	20.5	18.7	16.5	15.7	14.1	13.1		8.5		
38.0			22.9		20.9	19.2		15.5	14.6		12.2		8.5	8.0	
40.0						18.1		14.6	13.6		11.4			7.4	
42.0						17.3		13.9	12.7		10.7	10.1		6.9	
44.0									11.9		10.1	9.5		6.4	
46.0									11.2			8.9		6.0	
48.0												8.3			5.0
50.0												7.8			4.7
54.0															4.0
標準フック	80t			80t			35t			35t			12.2t		

■ ブーム＋ラフィングジブ(LJ)定格総荷重表

カウンタウエイト　138t、アウトリガ張出幅　8.5m
ブーム+2.5m+40.0mLJ

単位：t

ブーム長さ	15.0m			25.1m			35.3m			45.4m			55.6m		
ブーム起伏角 / 作業半径(m)	83°	75°	68°	83°	75°	68°	83°	75°	68°	83°	75°	68°	83°	75°	68°
14.0	36.7														
16.0	33.2														
18.0	30.3			30.3											
20.0	27.5			28.2			21.8								
22.0	24.4	27.5		26.0			21.4								
24.0	22.1	24.3		23.1			21.0			14.5					
26.0	20.3	22.3		21.0	24.9		20.4			14.3			9.4		
28.0	18.8	20.6	22.2	19.5	22.2		19.6			14.1			9.3		
30.0	17.5	19.0	20.5	18.1	20.7		18.5	20.4		14.1			9.2		
32.0	16.3	17.7	19.0	16.9	19.2		17.4	19.9		14.0			9.1		
34.0	15.2	16.5	17.6	15.8	17.9	19.9	16.4	19.0		13.9			8.9		
36.0	14.3	15.4	16.4	14.8	16.7	18.6	15.4	17.9		13.8	13.2		8.7		
38.0	13.4	14.4	15.4	13.9	15.7	17.3	14.5	16.8		13.5	12.3		8.4		
40.0		13.5	14.4	13.1	14.7	16.2	13.7	15.8	14.5	12.6	11.5		7.9	7.2	
42.0		12.8	13.5		13.8	15.2		14.9	13.6	11.9	10.8		7.4	6.7	
44.0					13.0	14.3		14.1	12.8		10.2		7.0	6.2	
46.0						13.4		13.4	12.1		9.6	8.9		5.8	
48.0						12.7		12.7	11.4		9.1	8.4		5.5	
50.0									10.8		8.6	7.9		5.1	4.5
54.0												7.0			3.9
58.0															3.4
標準フック	80t			35t			35t			35t			12.2t		

カウンタウエイト　138t、アウトリガ張出幅　8.5m
ブーム+2.5m+46.0m（ヘビー）LJ

単位：t

ブーム長さ	15.0m			25.1m			35.3m			45.4m			55.6m		
ブーム起伏角 / 作業半径(m)	83°	75°	68°	83°	75°	68°	83°	75°	68°	83°	75°	68°	83°	75°	68°
16.0	36.7														
18.0	35.8														
20.0	35.1			23.7											
22.0	34.3			23.2			17.9								
24.0	33.2			22.8			17.6								
26.0	31.2	31.4		22.4			17.4			12.9					
28.0	29.4	29.5		22.0			17.1			12.8			7.7		
30.0	27.8	27.9		21.7	21.8		16.9			12.7			7.5		
32.0	26.4	26.4	26.3	21.4	21.5		16.6			12.5			7.5		
34.0	25.1	25.1	25.0	21.1	21.1		16.4	16.6		12.3			7.4		
36.0	23.9	23.9	23.8	20.8	20.2		16.2	16.2		12.2			7.3		
38.0	22.1	22.8	22.7	20.3	19.3	18.4	16.1	15.2		12.2	11.8		7.2		
40.0	19.7	21.8	21.7	19.4	18.4	17.5	15.9	14.3		11.9	11.1		7.1		
42.0	17.0	20.8	20.7	18.7	17.6	16.8	15.5	13.5	11.8	11.4	10.4		6.9	6.1	
44.0	14.4	19.1	19.9	17.9	16.9	16.0	15.0	12.7	11.1	10.8	9.7		6.5	5.6	
46.0		16.8	19.1	16.0	16.2	15.3	14.3	12.0	10.4	10.3	9.2		6.1	5.3	
48.0		13.9	17.8		15.6	14.5		11.3	9.8	9.8	8.6	7.9	5.7	4.9	
50.0					15.1	13.7		10.8	9.2		8.1	7.4	5.4	4.6	
54.0						12.6		9.8	8.2		7.3	6.5		4.0	3.3
58.0									7.4			5.8		3.5	2.8
62.0												5.2			2.4
66.0															2.0
標準フック	80t			35t			35t			35t			12.2t		

カウンタウエイト　138t、アウトリガ張出幅　8.5m
ブーム+2.5m+52.0m（ヘビー）LJ

単位：t

ブーム長さ	15.0m			25.1m			35.3m			45.4m			55.6m		
ブーム起伏角 / 作業半径(m)	83°	75°	68°	83°	75°	68°	83°	75°	68°	83°	75°	68°	83°	75°	68°
18.0	29.8														
20.0	29.2														
22.0	27.8			19.6											
24.0	25.4			19.3			16.0								
26.0	23.5			18.9			15.9								
28.0	22.2	24.5		18.6			15.7			11.2					
30.0	21.0	22.3		18.4			15.6			11.1			6.1		
32.0	19.8	21.1		18.1	18.1		15.5			11.0			6.0		
34.0	18.8	19.9		17.9	17.9		15.3			10.9			6.0		
36.0	17.8	18.9	19.8	17.5	17.6		15.2	14.8		10.8			6.0		
38.0	16.9	17.9	18.8	16.8	17.4		15.1	14.1		10.8			6.0		
40.0	16.1	17.0	17.9	16.1	16.7	15.8	15.0	13.5		10.7	10.8		5.9		
42.0	15.3	16.2	17.0	15.3	16.0	15.1	14.5	13.0		10.6	10.2		5.8		
44.0	14.6	15.4	16.1	14.7	15.4	14.5	14.0	12.4		10.4	9.7		5.8		
46.0	13.9	14.7	15.4	14.1	14.8	13.9	13.5	11.9	10.7	10.2	9.1		5.8	5.1	
48.0	13.2	14.0	14.7	13.5	14.2	13.4	13.0	11.5	10.2	9.7	8.6		5.6	4.7	
50.0	11.8	13.4	14.0	12.9	13.7	12.8	12.6	11.0	9.8	9.2	8.1		5.3	4.4	
54.0		11.6	12.8		12.8	11.9		10.3	9.0	8.4	7.3	6.5	4.7	3.8	
58.0						11.2		9.6	8.4		6.5	5.7		3.3	2.4
62.0									7.8		5.9	5.1		2.9	1.9
66.0												4.5			1.5
70.0															
標準フック	35t			35t			35t			35t			12.2t		

■ ブーム＋ラフィングジブ(LJ)定格総荷重表

カウンタウエイト　138t、アウトリガ張出幅　8.5m
ブーム+2.5m+58.0m（ヘビー）LJ

単位：t

ブーム長さ	15.0m			25.1m			35.3m			45.4m			55.6m	
ブーム起伏角 / 作業半径（m）	83°	75°	68°	83°	75°	68°	83°	75°	68°	83°	75°	68°	83°	75°
20.0	21.8													
22.0	20.4													
24.0	19.1			17.5										
26.0	18.0			17.3			14.6							
28.0	16.9			17.1			14.4							
30.0	16.0	17.1		16.6			14.3			9.3				
32.0	15.2	16.2		15.7			14.2			9.2			4.7	
34.0	14.4	15.3		14.9			14.0			9.1			4.6	
36.0	13.7	14.6		14.2	15.6		13.9			9.0			4.6	
38.0	13.1	13.9		13.5	14.8		13.8	13.5		9.0			4.6	
40.0	12.5	13.2	13.9	12.9	14.1		13.2	12.9		8.9			4.5	
42.0	12.0	12.7	13.2	12.3	13.4		12.7	12.3		8.8			4.4	
44.0	11.5	12.1	12.7	11.8	12.8	12.7	12.1	11.7		8.8	8.7		4.3	
46.0	11.1	11.6	12.1	11.4	12.3	12.1	11.6	11.2		8.7	8.5		4.3	
48.0	10.7	11.2	11.6	10.9	11.8	11.6	11.2	10.8		8.7	8.1		4.3	
50.0	10.3	10.8	11.2	10.6	11.3	11.2	10.8	10.3	9.0	8.6	7.6		4.3	3.8
54.0	9.8	10.1	10.4	9.9	10.5	10.4	10.1	9.5	8.0	7.9	6.8		4.2	3.2
58.0		9.6	9.9		9.9	9.6	9.6	8.5	7.1	7.1	6.0	5.2	3.6	2.7
62.0					9.5	9.0		7.7	6.3		5.4	4.6		2.3
66.0									5.6		4.8	4.0		1.8
70.0									5.1			3.6		1.5
74.0												3.1		
標準フック	35t			35t			35t			12.2t			12.2t	

カウンタウエイト　138t、アウトリガ張出幅　8.5m
ブーム+2.5m+64.0m（ヘビー）LJ

単位：t

ブーム長さ	15.0m			25.1m			35.3m			45.4m			55.6m	
ブーム起伏角 / 作業半径（m）	83°	75°	68°	83°	75°	68°	83°	75°	68°	83°	75°	68°	83°	75°
24.0	18.6													
26.0	17.5			15.8										
28.0	16.4			15.7			12.6							
30.0	15.5			15.5			12.5							
32.0	14.6			15.2			12.4			7.8				
34.0	13.9	14.8		14.4			12.3			7.8			3.8	
36.0	13.2	14.0		13.6			12.2			7.7			3.7	
38.0	12.5	13.3		12.9	13.7		12.1			7.7			3.7	
40.0	12.0	12.7		12.3	13.1		12.0			7.6			3.7	
42.0	11.4	12.1	12.7	11.7	12.5		11.9	10.7		7.6			3.6	
44.0	10.9	11.5	12.1	11.2	12.0		11.5	10.2		7.5			3.6	
46.0	10.5	11.0	11.5	10.7	11.6		11.0	9.8		7.5	7.5		3.6	
48.0	10.1	10.6	11.0	10.3	11.1	10.2	10.6	9.3		7.4	7.2		3.6	
50.0	9.7	10.1	10.6	9.9	10.7	9.8	10.1	9.0		7.4	6.9		3.5	
54.0	9.0	9.4	9.8	9.2	9.9	9.1	9.4	8.2	7.0	7.3	6.3		3.5	2.8
58.0	8.4	8.8	9.1	8.6	9.2	8.4	8.8	7.6	6.4	7.0	5.7		3.4	2.2
62.0		8.3	8.5	8.1	8.6	7.8	8.3	7.1	5.9	6.4	5.3	3.8	3.0	1.7
66.0			8.1		8.2	7.3		6.6	5.4		4.7	3.4	2.7	
70.0						6.9		6.2	5.0		4.2	3.1		
74.0									4.5		3.8	2.8		
78.0												2.3		
標準フック	35t			35t			35t			12.2t			12.2t	

カウンタウエイト　138t、アウトリガ張出幅　8.5m
ブーム+2.5m+70.0mLJ

単位：t

ブーム長さ	15.0m			25.1m			35.3m			45.4m			50.5m		
ブーム起伏角 / 作業半径（m）	83°	75°	68°	83°	75°	68°	83°	75°	68°	83°	75°	68°	83°	75°	68°
26.0	15.9														
28.0	15.7			13.8											
30.0	15.2			13.6											
32.0	14.3			13.5			10.6								
34.0	13.6			13.4			10.5			6.3					
36.0	12.9	13.7		13.3			10.4			6.3			4.5		
38.0	12.2	13.0		12.6			10.4			6.2			4.5		
40.0	11.6	12.3		12.0	12.3		10.3			6.2			4.4		
42.0	11.1	11.7		11.4	11.8		10.2			6.1			4.3		
44.0	10.6	11.2		10.9	11.3		10.1			6.1			4.3		
46.0	10.1	10.7	11.2	10.4	10.8		10.1	8.6		6.1			4.3		
48.0	9.7	10.2	10.7	9.9	10.4		9.7	8.2		6.1			4.2		
50.0	9.3	9.8	10.2	9.5	10.0	9.1	9.3	7.9		6.1	6.1		4.2		
54.0	8.5	9.0	9.4	8.8	9.3	8.4	8.6	7.3		6.0	5.9		4.1	4.2	
58.0	7.9	8.3	8.6	8.1	8.6	7.8	8.0	6.7	5.5	6.0	5.4		4.0	3.9	
62.0	7.4	7.7	8.0	7.6	8.1	7.2	7.4	6.2	5.0	6.0	4.9	3.4	4.0	3.4	
66.0	7.0	7.3	7.5	7.1	7.6	6.7	7.0	5.8	4.6	5.6	4.5	3.0	4.0	2.9	2.0
70.0		6.9	7.1		7.1	6.3	6.6	5.4	4.2	5.1	4.0	2.7	3.6	2.5	1.6
74.0					6.8	5.9		5.0	3.9		3.6	2.4		2.1	
78.0									3.4		3.2	2.0		1.8	
82.0									2.9			1.5			
標準フック	35t			35t			12.2t			12.2t			12.2t		

■ ブーム＋ラフィングジブ(LJ)定格総荷重表

カウンタウエイト　138t、アウトリガ張出幅　8.5m
ブーム+2.5m+76.0mLJ

単位：t

ブーム長さ	15.0m			25.1m			35.3m			45.4m		
ブーム起伏角 / 作業半径(m)	83°	75°	68°	83°	75°	68°	83°	75°	68°	83°	75°	68°
28.0	12.8											
30.0	12.7			11.5								
32.0	12.5			11.4								
34.0	12.2			11.2			8.9					
36.0	11.9			10.9			8.8			5.1		
38.0	11.5			10.7			8.8			5.0		
40.0	11.1	11.6		10.4			8.7			5.0		
42.0	10.6	11.1		10.1			8.6			5.0		
44.0	10.1	10.7		9.8	9.7		8.6			5.0		
46.0	9.6	10.2		9.4	9.3		8.5			5.0		
48.0	9.2	9.7		9.0	9.0		8.3	6.7		4.9		
50.0	8.8	9.3	9.6	8.6	8.6		8.0	6.4		4.9		
54.0	8.0	8.5	8.8	7.9	8.0		7.4	5.9		4.8	4.8	
58.0	7.4	7.8	8.1	7.3	7.5	6.6	6.9	5.4		4.7	4.3	
62.0	6.8	7.2	7.5	6.7	7.0	6.1	6.5	5.0	3.8	4.7	3.9	
66.0	6.4	6.6	6.9	6.2	6.5	5.7	6.1	4.6	3.4	4.7	3.6	2.1
70.0	6.0	6.2	6.4	5.9	6.1	5.3	5.7	4.2	3.1	4.7	3.2	1.8
74.0		5.9	6.0	5.6	5.8	4.9	5.4	3.9	2.8	4.3	2.9	1.5
78.0			5.8		5.5	4.5		3.7	2.5		2.6	
82.0						3.9		3.4	2.0		2.4	
86.0									1.5		2.0	
標準フック	35t			12.2t			12.2t			12.2t		

カウンタウエイト　138t、アウトリガ張出幅　8.5m
ブーム+2.5m+46.0m（ライト）LJ

単位：t

ブーム長さ	15.0m			25.1m			35.3m			45.4m			55.6m		
ブーム起伏角 / 作業半径(m)	83°	75°	68°	83°	75°	68°	83°	75°	68°	83°	75°	68°	83°	75°	68°
16.0	25.8														
18.0	22.8														
20.0	20.6			20.5											
22.0	18.9			19.1			18.2								
24.0	17.4	19.1		17.7			17.8								
26.0	16.0	17.6		16.4			16.9			12.7					
28.0	14.8	16.2		15.2			15.9			12.6			7.8		
30.0	13.8	15.0		14.2	16.1		15.0			12.5			7.7		
32.0	12.8	13.9	14.9	13.2	15.0		14.0			12.4			7.6		
34.0	12.0	12.9	13.8	12.4	14.0		13.2	15.4		12.2			7.5		
36.0	11.2	12.1	12.9	11.6	13.1		12.4	14.5		11.9			7.4		
38.0	10.5	11.3	12.0	10.9	12.2	13.5	11.6	13.7		11.5	12.2		7.4		
40.0	9.8	10.6	11.3	10.2	11.4	12.7	10.9	12.8		11.1	11.4		7.3		
42.0	9.3	9.9	10.6	9.6	10.8	11.8	10.3	12.1		10.6	10.7		7.2		
44.0	8.7	9.4	9.9	9.1	10.1	11.1	9.7	11.4	12.9	10.1	10.1		6.8	6.0	
46.0		8.8	9.3	8.6	9.5	10.5	9.1	10.7	12.2	9.6	9.5		6.4	5.6	
48.0		8.3	8.8		9.0	9.8		10.1	11.5	9.2	9.0	8.2	6.1	5.2	
50.0					8.5	9.3		9.5	10.8		8.5	7.7	5.7	4.9	
54.0						8.3		8.5	9.6		7.6	6.9		4.3	3.7
58.0									8.6			6.1		3.8	3.2
62.0												5.5			2.7
66.0															2.3
標準フック	35t			35t			35t			35t			12.2t		

カウンタウエイト　138t、アウトリガ張出幅　8.5m
ブーム+2.5m+52.0m（ライト）LJ

単位：t

ブーム長さ	15.0m			25.1m			35.3m			45.4m			55.6m		
ブーム起伏角 / 作業半径(m)	83°	75°	68°	83°	75°	68°	83°	75°	68°	83°	75°	68°	83°	75°	68°
18.0	18.8														
20.0	17.2														
22.0	15.8			15.8											
24.0	14.6			14.7											
26.0	13.5			13.7			13.9								
28.0	12.5	13.6		12.7			13.2			10.8					
30.0	11.6	12.6		11.9			12.5			10.7			6.2		
32.0	10.8	11.7		11.1	12.5		11.9			10.4			6.1		
34.0	10.1	10.8		10.3	11.6		11.2			10.2			6.1		
36.0	9.4	10.2	10.8	9.7	10.9		10.5			9.8			6.0		
38.0	8.8	9.5	10.1	9.1	10.2		9.9	11.6		9.5			6.0		
40.0	8.3	8.9	9.5	8.5	9.6	10.5	9.3	11.0		9.1	10.2		5.9		
42.0	7.8	8.3	8.9	8.0	9.0	9.9	8.7	10.3		8.7	9.9		5.9		
44.0	7.3	7.8	8.3	7.6	8.4	9.3	8.2	9.7		8.3	9.6		5.9		
46.0	6.9	7.4	7.8	7.1	7.9	8.7	7.8	9.1	10.4	7.9	9.2		5.9	5.4	
48.0	6.5	7.0	7.4	6.7	7.5	8.2	7.3	8.6	9.8	7.6	8.9		5.8	5.1	
50.0	6.2	6.6	6.9	6.4	7.1	7.7	6.9	8.1	9.2	7.2	8.4		5.6	4.7	
54.0		5.9	6.2		6.3	6.9		7.2	8.2	6.5	7.6	6.8	5.0	4.2	
58.0						6.2		6.4	7.3		6.8	6.1		3.6	2.9
62.0									6.5		6.2	5.4		3.2	2.4
66.0												4.9			2.0
70.0															1.6
標準フック	35t			35t			35t			12.2t			12.2t		

■ ブーム＋ラフィングジブ(LJ)定格総荷重表

カウンタウエイト　138t、アウトリガ張出幅　8.5m
ブーム+2.5m+58.0m（ライト）LJ

単位：t

ブーム長さ	15.0m			25.1m			35.3m			45.4m			55.6m		
ブーム起伏角 / 作業半径（m）	83°	75°	68°	83°	75°	68°	83°	75°	68°	83°	75°	68°	83°	75°	68°
22.0	20.9														
24.0	19.9			16.8											
26.0	18.8			16.6			14.5								
28.0	17.6			16.3			14.4								
30.0	16.7			16.1			14.2			9.4					
32.0	15.7	16.8		15.4			14.1			9.3			4.9		
34.0	14.8	15.8		14.7			13.8			9.3			4.9		
36.0	14.0	15.0		14.0	15.1		13.5			9.2			4.8		
38.0	13.3	14.1		13.3	14.5		13.1	13.9		9.1			4.8		
40.0	12.6	13.4	14.1	12.7	13.9		12.6	13.3		9.1			4.7		
42.0	12.0	12.7	13.4	12.1	13.2		12.2	12.7		9.0			4.6		
44.0	11.4	12.1	12.7	11.5	12.6	12.9	11.7	12.2		9.0	8.9		4.6		
46.0	10.8	11.5	12.0	11.0	12.0	12.4	11.3	11.7		8.9	8.8		4.6		
48.0	10.3	10.9	11.4	10.5	11.5	11.9	10.8	11.2		8.9	8.5		4.6		
50.0	9.8	10.4	10.9	10.0	10.9	11.5	10.4	10.8	9.4	8.9	8.0		4.6	4.2	
54.0	9.0	9.5	9.9	9.2	10.0	10.7	9.6	9.8	8.3	8.2	7.1		4.5	3.6	
58.0		8.7	9.1		9.1	9.8	8.8	8.9	7.4	7.5	6.4	5.6	4.0	3.1	
62.0					8.4	9.0		8.1	6.6		5.7	5.0		2.7	1.6
66.0									6.0		5.2	4.4		2.3	
70.0									5.4			3.9		2.0	
74.0												3.5			
標準フック	35t			35t			35t			12.2t			12.2t		

カウンタウエイト　138t、アウトリガ張出幅　8.5m
ブーム+2.5m+64.0m（ライト）LJ

単位：t

ブーム長さ	15.0m			25.1m			35.3m			45.4m			55.6m	
ブーム起伏角 / 作業半径（m）	83°	75°	68°	83°	75°	68°	83°	75°	68°	83°	75°	68°	83°	75°
24.0	16.5													
26.0	15.6			14.6										
28.0	14.8			14.1										
30.0	13.9			13.5			12.0							
32.0	13.1			12.9			11.7			7.9				
34.0	12.4	13.2		12.3			11.4			7.8			4.0	
36.0	11.7	12.5		11.7			11.0			7.8			4.0	
38.0	11.1	11.8		11.1	12.2		10.7			7.7			3.9	
40.0	10.5	11.2		10.6	11.6		10.3			7.7			3.9	
42.0	9.9	10.6	11.1	10.1	11.0		9.9	10.6		7.6			3.9	
44.0	9.4	10.0	10.5	9.6	10.5		9.5	10.1		7.6			3.8	
46.0	9.0	9.5	10.0	9.1	10.0		9.1	9.7		7.5	7.6		3.8	
48.0	8.5	9.0	9.5	8.7	9.5	10.3	8.8	9.3		7.5	7.5		3.7	
50.0	8.1	8.6	9.0	8.3	9.1	9.8	8.4	9.0		7.5	7.4		3.7	
54.0	7.4	7.8	8.2	7.6	8.3	8.9	7.7	8.3	7.1	7.1	6.8		3.7	3.2
58.0	6.7	7.1	7.4	6.9	7.5	8.1	7.1	7.7	6.6	6.8	6.2		3.6	2.7
62.0		6.5	6.8	6.4	6.9	7.4	6.5	7.2	6.1	6.4	5.6	4.4	3.4	2.2
66.0			6.2		6.3	6.8		6.7	5.7		5.0	4.0	3.0	1.7
70.0						6.2		6.2	5.3		4.5	3.6		
74.0									4.8		4.1	3.3		
78.0												2.9		
標準フック	35t			35t			12.2t			12.2t			12.2t	

オールテレーンクレーン	**AR-5500M**	最大吊上能力**550** ton

■ 全体図(単位mm)($\frac{1}{150}$)

(MB)

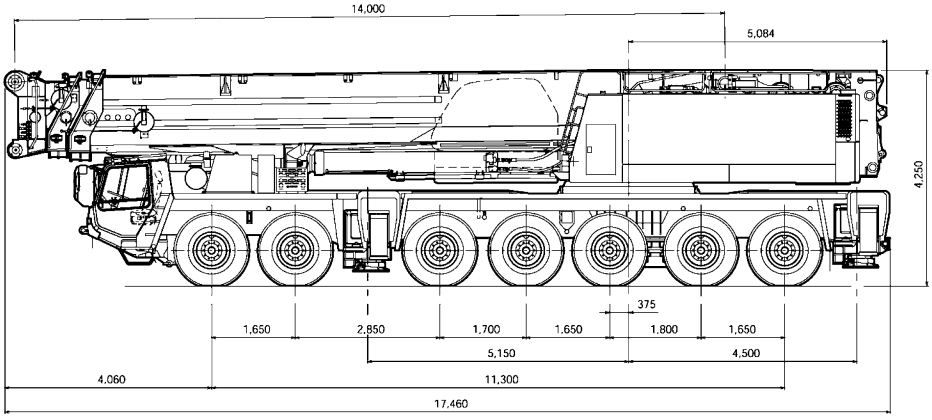

(ESP)

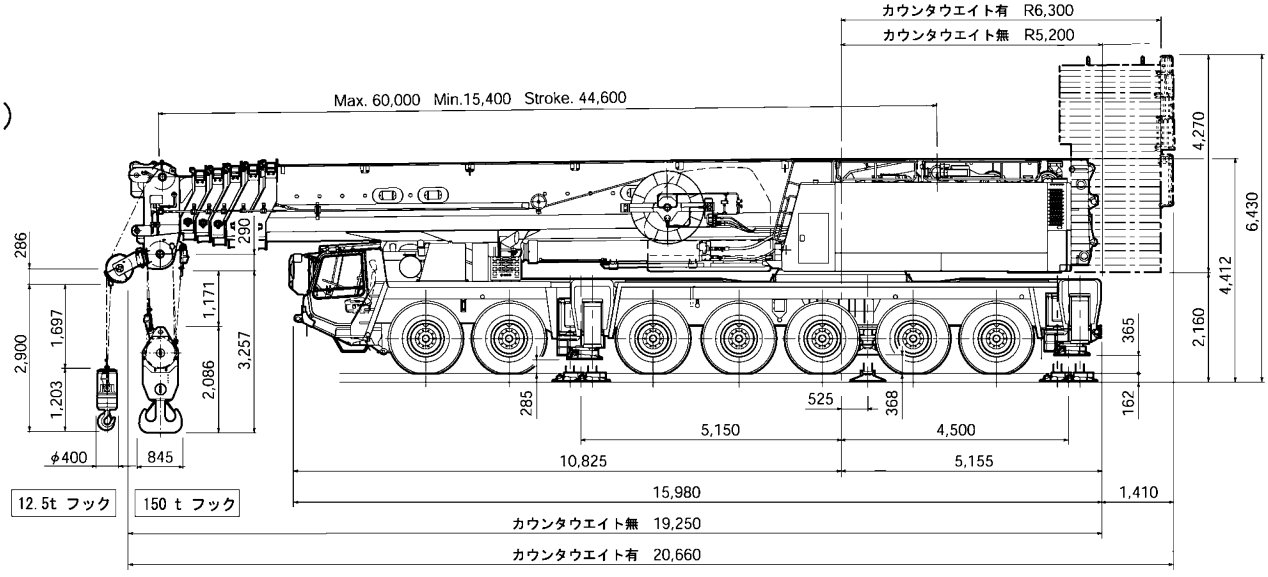

■ 公道走行状態

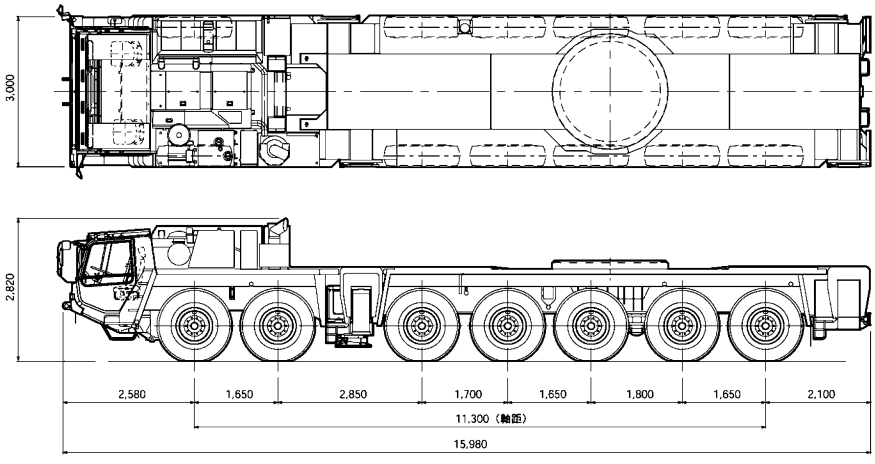

（注意） 1. 本機は、公道を走行する場合には、旋回体及びブームを別送し、台車のみで走行しなければなりません。
2. 道路法による基本通行条件のC条件適合車です。

■ 全体図（単位mm）（$\frac{1}{150}$）

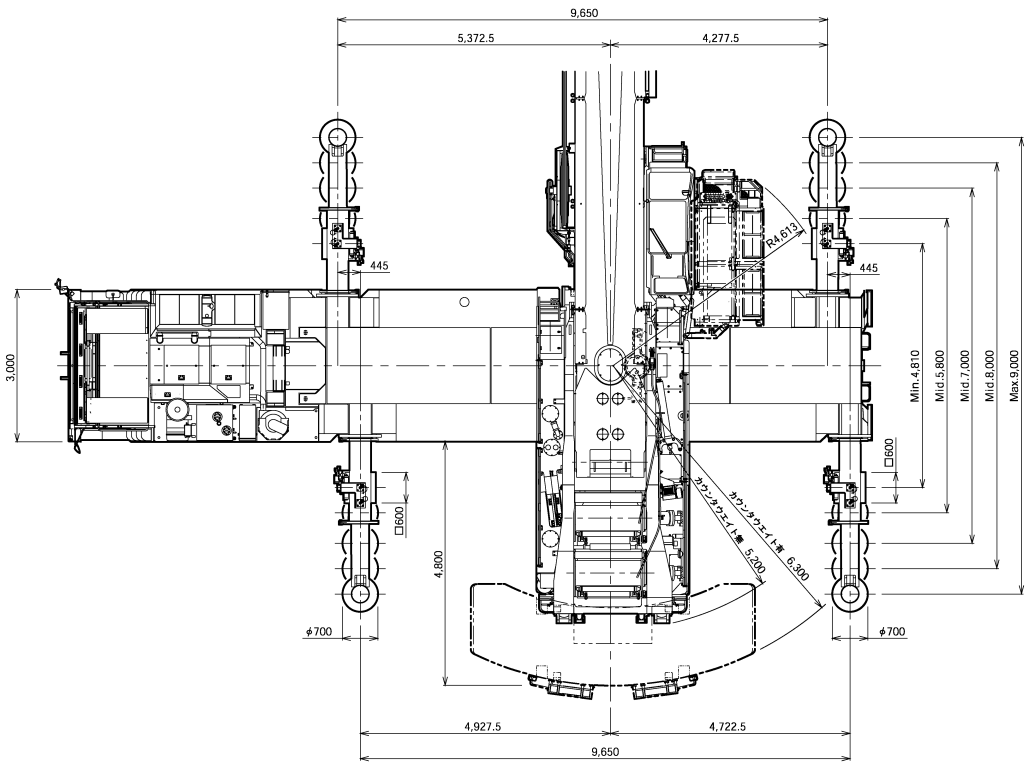

■ 最小直角通路幅（10輪ステアリング）

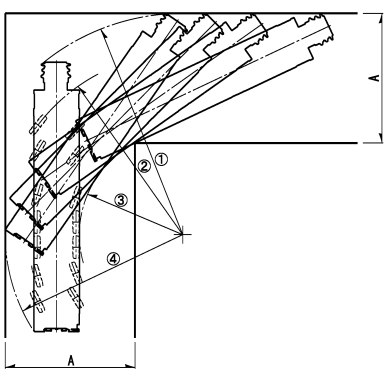

上図はMB標準ヘッド付仕様を示します。

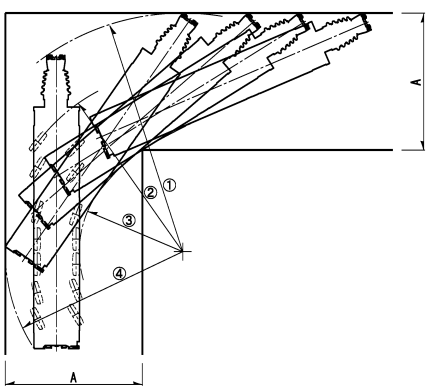

上図はESPブーム付を示します。

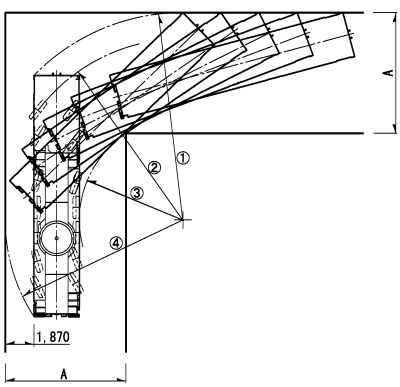

上図はキャリヤのみの場合を示します。

単位(mm)

	MB 標準ヘッド付	MB ブームヘッド無	ESP ブーム付	キャリヤのみ
①	14,740	14,420	15,650	13,600
②	11,900	11,900	11,900	11,900
③	6,770	6,770	6,770	6,770
④	11,630	11,630	11,630	11,630
A	8,500	8,340	8,990	7,900

ＥＳＰブーム

■ 作業範囲図

ＥＳＰブーム 55.5m

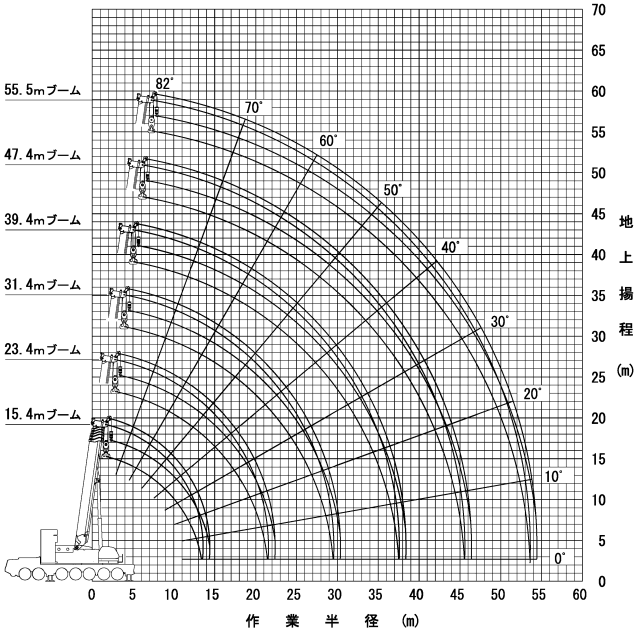

(注) 1. 上図はブームおよびジブのたわみを含んでいません。
2. SA～SD性能の最大作業半径を図示しています。

ＥＳＰブーム 60.0m

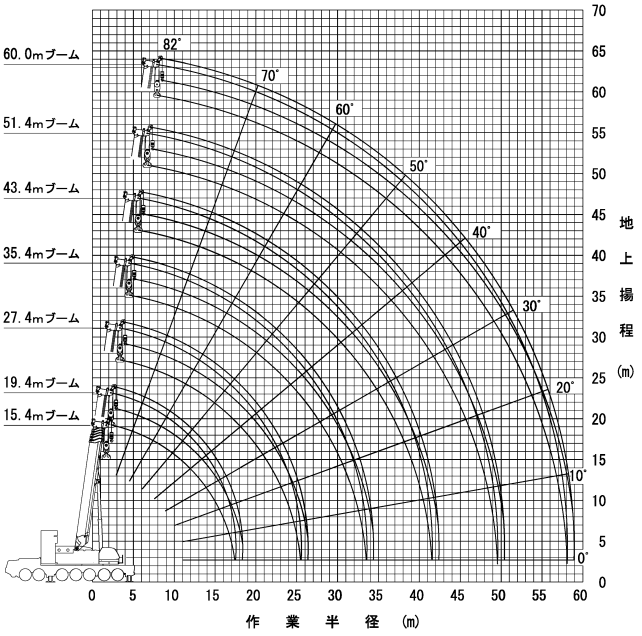

(注) 1. 上図はブームおよびジブのたわみを含んでいません。
2. SA～SD性能の最大作業半径を図示しています。

■ 定格総荷重表

1．定格総荷重は、アウトリガを水平堅土上に設置したときの値で、太線より上側はクレーンの強度に基づき、下側はクレーンの安定に基づいています。

2．定格総荷重の性能区分Ａ，Ｂ，SA～SMは、下表のとおりです。

アウトリガ張出幅＼カウンタウエイト	195 t	164 t	127 t	94 t	57 t	26 t	0 t
9.0 m	A,SA	B,SB	SC	SD	SE	SL	SG
8.0 m			SD	SE	SF	SM	SH
7.0 m				SE	SF	SM	SH
5.8 m					SG		SI
2.6 m							SJ,SK

・Ａ，Ｂ性能のときは、AJ（アシストジャッキ）とCJ（センタージャッキ）を必ず使用してください（最大性能300t）。
・SA，SB性能のときは、AJ（アシストジャッキ）を必ず使用してください（最大性能170t）。AJ（アシストジャッキ）不使用の場合は、SC性能になります。
・同じ性能区分・ブーム長さでも、ブームの伸長状態によって定格総荷重が異なります。
・SJ，SK性能は、23.42mブームまでで、作業領域は図のようになります。

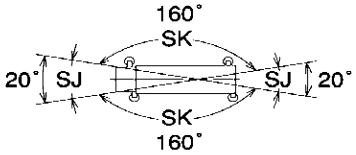

3．定格総荷重は、つり具質量とフック質量（300tアタッチメント付フック：3,700kg、300tフック：3,400kg、150tフック：2,400kg、12.5tフック：500kg）を含んだ値を示します。

4．定格総荷重は、ブームのたわみを含んだ実際の作業半径に基づいています。

5．各ブーム長さにおける標準フックとワイヤロープ標準巻掛本数は、ブームの各定格総荷重表中に示しています。
ただし、この掛数以外で使用する場合は、ロープ1本当りの荷重は、主巻・補巻ともに123kN（12.5tf）以下です。

・シングルトップ使用時の巻掛本数は1(12.5tフック使用)です。

6．シングルトップの定格総荷重は、ブームの定格総荷重よりブームに取り付けられているフックの質量を差し引いた値とし、かつ限度は12.5tです。

7．定格総荷重表は、風による影響を含んでいません。瞬間最大風速が、10m/s以上の風速では、クレーン作業を中止してください。

8．定格総荷重表中のθは、無負荷時のブーム起伏角度範囲です。

オールテレーンクレーン　AR-5500M　最大吊上能力550 ton

■ 定格総荷重表

■Ａ性能 6段ＥＳＰブーム

単位：t

ブーム長さ(m) / 作業半径(m)	15.4	19.4	23.4	27.4	31.4	35.4	39.4	43.4	47.4	51.4	55.5	60.0	最大性能
4.0	300.0												300.0
4.5	300.0	250.0											300.0
5.0	300.0	250.0	250.0										300.0
6.0	293.8	250.0	250.0	190.0	190.0	170.0	160.0						293.8
7.0	262.3	250.0	248.6	190.0	190.0	170.0	160.0	157.0					262.3
8.0	236.1	230.4	224.4	190.0	190.0	168.2	160.0	157.0	128.0				236.1
9.0	213.4	209.7	204.4	190.0	187.1	163.4	160.0	152.1	128.0	106.1	88.0		213.4
10.0	192.8	192.0	187.5	182.6	171.6	157.7	151.4	140.4	128.0	106.1	88.0	72.0	192.8
11.0	172.9	174.8	173.0	168.5	160.0	152.4	139.6	130.3	125.1	106.1	88.0	72.0	174.8
12.0	151.7	159.4	160.0	160.0	156.5	147.7	129.3	121.4	116.5	106.1	88.0	72.0	160.0
14.0		137.4	138.1	137.8	136.5	135.8	112.5	106.4	101.6	94.4	88.0	72.0	138.1
16.0		111.0	119.5	119.1	120.5	119.3	99.3	93.7	89.5	83.8	78.6	70.9	120.5
18.0			105.0	104.5	105.9	104.6	88.6	83.5	79.6	75.1	70.5	63.7	105.9
20.0			85.0	92.3	93.8	92.4	79.8	75.0	71.5	67.9	63.7	57.7	93.8
22.0				82.2	83.6	82.2	72.4	68.1	64.8	61.9	58.0	52.6	83.6
24.0				68.8	75.2	73.8	66.2	62.7	59.0	56.3	53.1	48.3	75.2
26.0					68.2	66.7	60.9	58.1	54.1	51.5	48.9	44.6	68.2
28.0					55.3	60.7	56.2	53.7	49.8	47.4	45.2	41.3	60.7
30.0						55.2	52.2	49.8	46.1	43.7	42.0	38.4	55.2
32.0						44.4	48.7	46.4	42.8	40.5	39.1	35.8	48.7
34.0							44.5	43.3	39.8	37.7	36.5	33.3	44.5
36.0							35.9	40.7	37.2	35.2	34.0	31.1	40.7
38.0								38.1	34.9	32.9	31.8	29.2	38.1
40.0								31.1	32.7	30.8	29.8	27.4	32.7
42.0									30.7	28.8	27.9	25.7	30.7
44.0									26.4	27.0	26.1	24.3	27.0
46.0										25.5	24.5	22.9	25.5
48.0										22.9	23.1	21.4	23.1
50.0											21.8	20.1	21.8
52.0											20.3	18.9	20.3
54.0												17.9	17.9
56.0												16.9	16.9
58.0												10.6	10.6
各ブーム段の伸長状態（伸長割合%）													
２段目ブーム	0	0/0/0	0/0/0/0	45/0/0/0	90/0/0/45	0/45/90	0/90	0/90/90	0/90	45/90	90	100	
３段目ブーム	0	45/0/0	90/0/0/0	90/0/0/45	90/0/45/45	0/45/90	0/45	45/45/45	90/90	90/90	90	100	
４段目ブーム	0	0/0/0	0/0/0/45	0/0/45/45	0/0/45/45	45/45/0	90/45	90/90/45	90/45	90/90	90	100	
５段目ブーム	0	0/0/45	0/0/45/45	0/45/45/45	0/90/45/45	90/45/0	90/45	90/45/45	90/45	90/45	90	100	
６段目ブーム	0	0/45/0	0/90/45/0	0/90/45/0	0/90/45/0	90/45/45	90/45	90/45/90	90/90	90/90	90	100	

注）カウンタウエイト195t、アウトリガ張出幅9.0m、アシストジャッキ、センタージャッキ使用

■ＳＣ性能 6段ＥＳＰブーム　（アシストジャッキなし最大性能）

単位：t

ブーム長さ(m) / 作業半径(m)	15.4	19.4	23.4	27.4	31.4	35.4	39.4	43.4	47.4	51.4	55.5	60.0	最大性能
3.0	170.0												170.0
3.5	170.0	170.0											170.0
4.0	170.0	170.0	170.0										170.0
4.5	170.0	170.0	170.0	170.0									170.0
5.0	170.0	170.0	170.0	170.0	170.0	170.0							170.0
6.0	170.0	170.0	170.0	170.0	170.0	170.0	160.0						170.0
7.0	170.0	170.0	170.0	170.0	170.0	170.0	160.0	157.0					170.0
8.0	170.0	170.0	170.0	170.0	170.0	168.2	160.0	157.0	128.0				170.0
9.0	170.0	170.0	170.0	170.0	170.0	163.4	160.0	152.1	128.0	106.1	88.0		170.0
10.0	168.4	168.4	168.0	167.1	165.8	157.7	151.4	140.4	128.0	106.1	88.0	72.0	168.4
11.0	152.6	155.3	156.2	155.8	154.4	152.4	139.6	130.3	125.1	106.1	88.0	72.0	156.2
12.0	137.6	140.2	141.1	140.7	142.2	140.8	129.3	121.4	116.5	106.1	88.0	72.0	142.2
14.0		116.8	117.6	119.4	118.7	117.4	112.5	106.4	101.6	94.4	88.0	72.0	119.4
16.0		96.1	97.4	99.1	98.3	96.6	95.0	93.7	89.5	83.8	78.6	70.9	99.1
18.0			83.2	83.5	82.7	81.0	79.5	80.9	79.6	75.1	70.5	63.7	83.5
20.0			71.6	71.7	70.9	69.3	67.7	69.1	69.0	67.9	63.7	57.7	71.7
22.0				62.5	61.7	60.0	58.5	59.9	59.8	60.1	58.0	52.6	62.5
24.0				55.2	54.2	52.6	51.1	52.4	52.3	52.6	53.1	48.3	55.2
26.0					48.2	46.5	45.0	46.3	46.1	46.5	47.3	44.6	48.2
28.0					43.2	41.5	39.9	41.2	41.0	42.0	42.2	41.3	43.2
30.0						37.2	35.6	36.8	36.7	38.6	37.8	38.1	38.6
32.0						33.7	32.0	33.2	33.1	34.9	34.0	34.3	34.9
34.0							28.9	30.2	30.9	31.6	30.7	31.0	31.6
36.0							26.2	28.2	28.9	28.8	27.9	28.2	28.9
38.0								26.5	27.1	26.3	25.4	25.6	27.1
40.0								24.9	25.1	24.1	23.1	23.4	25.1
42.0									23.2	22.1	21.1	21.3	23.2
44.0									21.6	20.4	19.4	19.5	21.6
46.0										18.9	17.8	17.9	18.9
48.0										17.5	16.3	16.4	17.5
50.0											15.1	15.1	15.1
52.0											14.0	13.9	14.0
54.0												12.8	12.8
56.0												11.8	11.8
58.0												10.6	10.6
各ブーム段の伸長状態（伸長割合%）													
２段目ブーム	0	0/0/0	0/0/0/0	45/0/0/0	90/0/0/45	0/45/90	0/90	0/90/90	0/90	45/90	90	100	
３段目ブーム	0	45/0/0	90/0/0/0	90/0/0/45	90/0/45/45	0/45/90	0/45	45/45/45	90/90	90/90	90	100	
４段目ブーム	0	0/0/0	0/0/0/45	0/0/45/45	0/0/45/45	45/45/0	90/45	90/90/45	90/45	90/90	90	100	
５段目ブーム	0	0/0/45	0/0/45/45	0/45/45/45	0/90/45/45	90/45/0	90/45	90/45/45	90/45	90/45	90	100	
６段目ブーム	0	0/45/0	0/90/45/0	0/90/45/0	0/90/45/0	90/45/45	90/45	90/45/90	90/90	90/90	90	100	

注）カウンタウエイト127t、アウトリガ張出幅9.0

※ＳＡ・ＳＢ性能の最大定格総荷重値は 17t になります。

フルオートラフィングジブ(FLJ)

■ 作業範囲図

■ＥＳＰブーム
55.5mブーム＋1.7m＋フルオートラフィングジブ

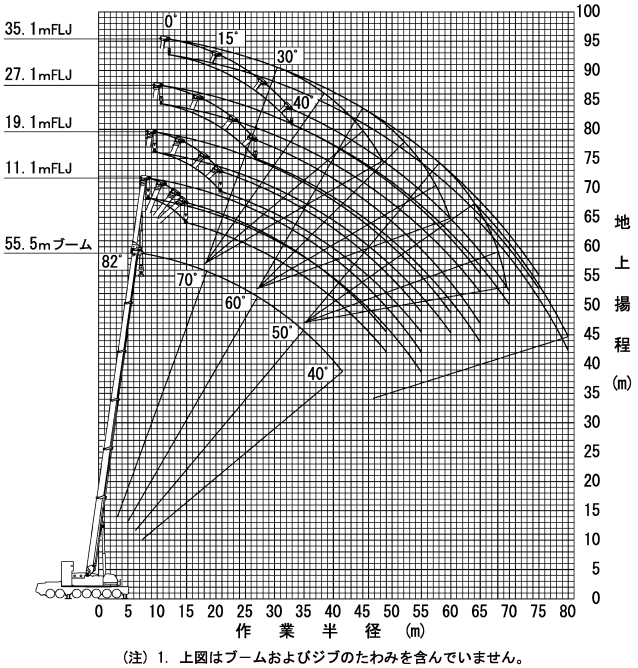

(注) 1. 上図はブームおよびジブのたわみを含んでいません。
2. FC性能の最大作業半径を図示しています。

■ＥＳＰブーム
60.0mブーム＋1.7m＋フルオートラフィングジブ

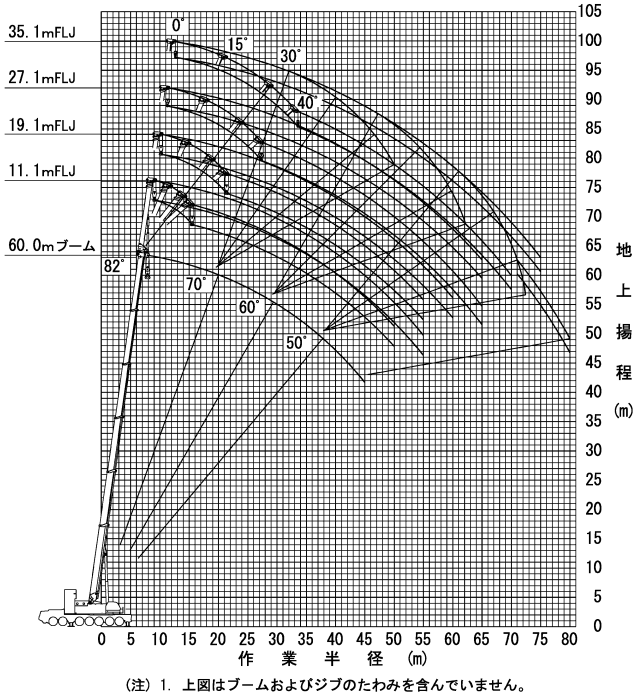

(注) 1. 上図はブームおよびジブのたわみを含んでいません。
2. FC性能の最大作業半径を図示しています。

■ 定格総荷重表

1．定格総荷重は、アウトリガを水平堅土上に設置したときの値で、太線より上側はクレーンの強度に基づき、下側はクレーンの安定に基づいています。
2．定格総荷重は、つり具質量とフック質量（80tフック：1,870kg、25tフック：1,140kg、12.5tフック：500kg）を含んだ値を示します。
3．定格総荷重は、ブームのたわみを含んだ実際の作業半径に基づいています。
4．定格総荷重の性能区分 FC～FLは、下表のとおりです。

アウトリガ張出幅＼カウンタウエイト	164 t	127 t	94 t	57 t	26 t
9.0 m	FC	FC	FD	FE	FL
8.0 m		FD	FE	FF	
7.0 m			FE	FF	

5．各状態における標準フックと巻掛本数は、定格総荷重表中に示しています。
なお、ロープ1本当りの荷重は、123kN｛12.5tf｝以下です。
6．定格総荷重表は、風による影響を含んでいません。瞬間最大風速が、10m/s以上の風速では、クレーン作業を中止してください。
7．定格総荷重表中のθは、無負荷時のブーム起伏角度範囲です。

オールテレーンクレーン　AR-5500M　最大吊上能力550 ton

■定格総荷重表

■ＦＣ性能
５５．５ｍブーム＋１．７ｍ＋フルオートラフィングジブ

単位：t

ジブ長さ(m)	11.1				19.1				27.1				35.1			
作業半径(m)	オフセット				オフセット				オフセット				オフセット			
	0°	15°	30°	40°	0°	15°	30°	40°	0°	15°	30°	40°	0°	15°	30°	40°
16.0	48.6	37.9			27.2				15.5							
18.0	44.8	35.9	27.2		26.2				15.5				8.6			
20.0	40.8	34.1	26.0	22.5	24.3	16.4			14.8				8.6			
22.0	37.7	32.0	24.9	21.8	22.7	15.6			13.5	8.6			8.6			
24.0	34.1	29.6	23.9	21.1	21.2	14.8	11.2		12.5	8.1			8.6			
26.0	30.9	27.3	22.9	20.5	20.0	14.1	10.8	9.4	11.5	7.7			8.0	5.2		
28.0	28.0	25.4	22.1	19.9	18.8	13.4	10.4	9.1	10.7	7.3	5.4		7.5	4.9		
30.0	25.5	23.6	21.2	19.3	17.6	12.8	10.0	8.9	10.0	6.9	5.2	4.4	6.9	4.6		
32.0	23.3	21.9	19.9	18.9	16.6	12.3	9.7	8.7	9.4	6.6	5.0	4.3	6.5	4.4		
34.0	21.4	20.2	18.8	18.1	15.7	11.8	9.4	8.5	8.8	6.3	4.8	4.2	6.0	4.1	3.0	
36.0	19.6	18.6	17.8	17.1	14.8	11.3	9.2	8.3	8.2	6.0	4.6	4.0	5.6	3.9	2.9	
38.0	18.0	17.2	16.7	16.3	14.0	10.8	8.9	8.2	7.8	5.7	4.5	3.9	5.3	3.7	2.7	2.3
40.0	16.6	16.0	15.5	15.4	13.3	10.4	8.7	8.0	7.3	5.5	4.3	3.8	4.9	3.5	2.6	2.2
42.0	14.9	14.8	14.4	14.3	12.7	10.1	8.5	7.9	6.9	5.2	4.2	3.7	4.6	3.3	2.5	2.1
44.0	13.1	13.7	13.4	13.4	12.1	9.7	8.3	7.7	6.6	5.0	4.0	3.6	4.4	3.2	2.4	2.1
46.0	11.4	12.2	12.5	12.5	11.5	9.4	8.1	7.6	6.2	4.8	3.9	3.5	4.1	3.0	2.3	2.0
48.0	9.6	10.5	11.0	11.1	10.6	9.1	7.9	7.5	5.9	4.6	3.8	3.5	3.9	2.9	2.2	1.9
50.0	8.0	8.8	9.3		9.8	8.8	7.8	7.4	5.6	4.5	3.7	3.4	3.7	2.8	2.1	1.9
55.0	4.4	5.0	5.2		7.1	7.8	7.5	7.3	5.0	4.1	3.5	3.2	3.2	2.5	1.9	1.7
60.0					4.2	5.1	5.7		4.5	3.8	3.3	3.1	2.8	2.2	1.8	1.6
65.0									4.1	3.5	3.1	3.1	2.5	2.0	1.6	1.5
70.0										3.0	3.1		2.2	1.8	1.5	1.4
75.0													1.9	1.6	1.4	
80.0														1.5		
θ（°）	37～82	39～82	40～82	50～82	41～82	44～82	45～82	52～82	42～82	41～82	43～82	50～82	39～82	40～82	46～82	51～82
標準フック	80t								25t				12.5t			
フック質量	1870kg								1140kg				500kg			
標準巻掛本数	5				3				2				1			

注）　カウンタウエイト 164t、アウトリガ張出幅 9.0m 又は、カウンタウエイト 127t、アウトリガ張出幅 9.0m

■ＦＣ性能
６０．０ｍブーム＋１．７ｍ＋フルオートラフィングジブ

単位：t

ジブ長さ(m)	11.1				19.1				27.1				35.1			
作業半径(m)	オフセット				オフセット				オフセット				オフセット			
	0°	15°	30°	40°	0°	15°	30°	40°	0°	15°	30°	40°	0°	15°	30°	40°
16.0	39.7	36.8														
18.0	37.9	33.8			25.1				14.8							
20.0	34.7	31.5	26.3	22.7	24.8	16.7			14.8				8.3			
22.0	31.9	29.5	25.3	22.0	23.2	15.8			13.9				8.3			
24.0	29.6	27.7	24.3	21.3	21.8	15.0	11.2		12.9	8.2			8.3			
26.0	27.9	26.2	23.4	20.7	20.5	14.3	10.9	9.4	11.9	7.8			8.2			
28.0	26.1	25.1	22.3	20.2	19.4	13.7	10.5	9.2	11.1	7.4			7.7	5.0		
30.0	23.6	23.2	20.9	19.6	18.3	13.1	10.2	8.9	10.4	7.0	5.2		7.2	4.7		
32.0	21.4	21.2	19.7	18.8	17.2	12.5	9.8	8.7	9.7	6.7	5.0	4.3	6.7	4.4		
34.0	19.4	19.4	18.6	17.8	16.3	12.0	9.6	8.5	9.1	6.4	4.8	4.2	6.2	4.2	3.0	
36.0	17.7	17.7	17.3	16.9	15.4	11.6	9.3	8.4	8.6	6.1	4.7	4.1	5.8	4.0	2.9	
38.0	16.1	16.1	16.1	15.9	14.6	11.1	9.0	8.2	8.1	5.9	4.5	3.9	5.5	3.8	2.8	2.3
40.0	14.6	14.7	14.7	14.8	13.9	10.7	8.8	8.1	7.6	5.6	4.4	3.8	5.1	3.6	2.7	2.2
42.0	13.3	13.4	13.5	13.5	13.1	10.4	8.6	7.9	7.2	5.4	4.2	3.7	4.8	3.4	2.6	2.2
44.0	12.1	12.3	12.3	12.4	12.0	10.0	8.4	7.8	6.9	5.2	4.1	3.6	4.6	3.3	2.5	2.1
46.0	11.0	11.2	11.3	11.4	11.0	9.7	8.2	7.7	6.5	5.0	4.0	3.6	4.3	3.1	2.4	2.0
48.0	9.3	10.2	10.3	10.4	10.1	9.4	8.1	7.5	6.2	4.8	3.9	3.5	4.1	3.0	2.3	1.9
50.0	7.6	8.5	9.1	9.3	9.2	9.0	7.9	7.4	5.9	4.6	3.8	3.4	3.8	2.8	2.2	1.9
55.0	4.0	4.7	5.1		6.7	7.4	7.3	7.2	5.3	4.2	3.5	3.3	3.4	2.5	2.0	1.7
60.0					3.7	4.8	5.5		4.7	3.9	3.3	3.1	3.0	2.3	1.8	1.6
65.0									3.6	3.6	3.2	3.1	2.6	2.1	1.7	1.5
70.0										2.7	3.1		2.3	1.9	1.6	1.4
75.0													1.8	1.7	1.5	
80.0															1.4	
θ（°）	42～82	44～82	45～82	52～82	46～82	48～82	50～82	56～82	47～82	46～82	47～82	53～82	43～82	46～82	44～82	55～82
標準フック	80t								25t				12.5t			
フック質量	1870kg								1140kg				500kg			
標準巻掛本数	5				3				2				1			

注）　カウンタウエイト 164t、アウトリガ張出幅 9.0m 又は、カウンタウエイト 127t、アウトリガ張出幅 9.0m

油圧式オールテレーンクレーン　AR-7000N-1　最大吊上能力 700 ton

■ 全体図（単位㎜）（$\frac{1}{100}$）

■ 公道走行状態

● キャリヤ　47.03 t

（公道走行時の注意事項）

1. ブーム・起伏装置・旋回体・カウンタウエイト装置およびアウトリガ装置を別送し、クレーン台車のみで走行しなければなりません。
2. 道路運送車両の保安基準による保安基準緩和の認定が必要です。
3. 道路法による特殊車両の通行許可が必要です。基本通行条件 重量：C が記載された適合証明書を取得していますが、実際の通行経路で申請して許可された条件にしたがって走行しなければなりません。

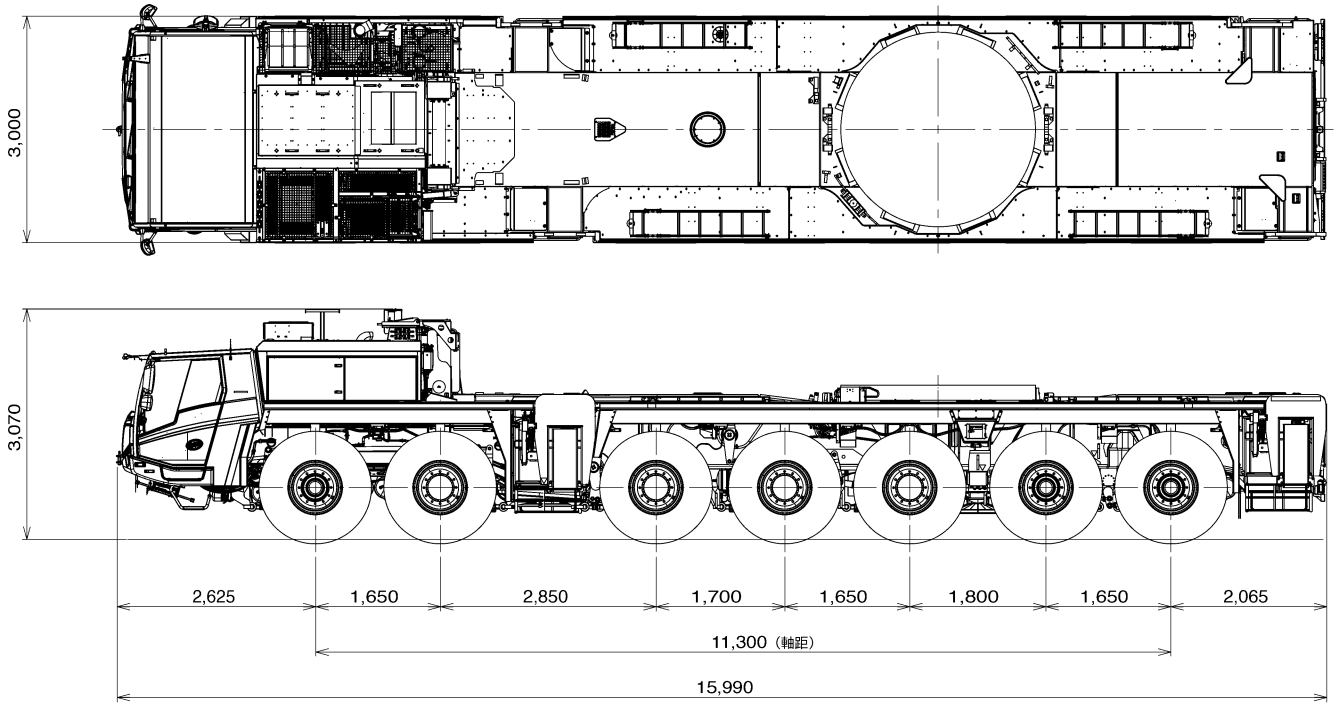

油圧式オールテレーンクレーン　AR-7000N-1　最大吊上能力 700 ton

■ 全体図（単位mm）（$\frac{1}{100}$）

■ 構内移動姿勢（4段ESP）

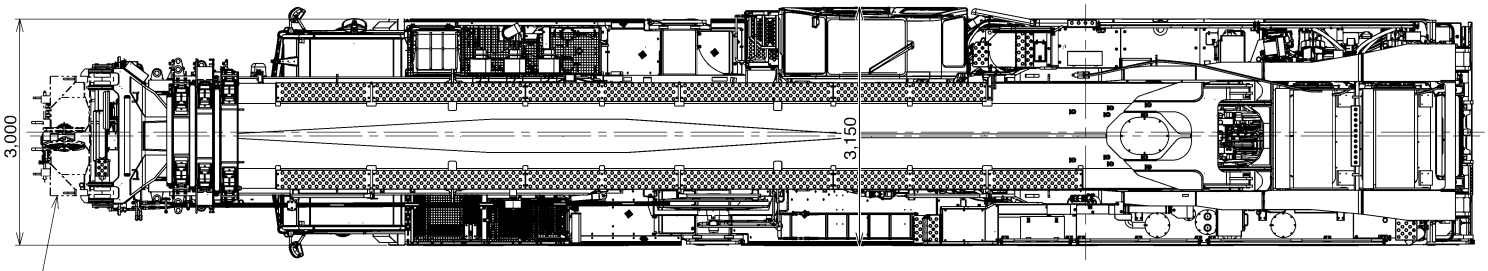

------ 部は、標準ヘッド装着時を示す。

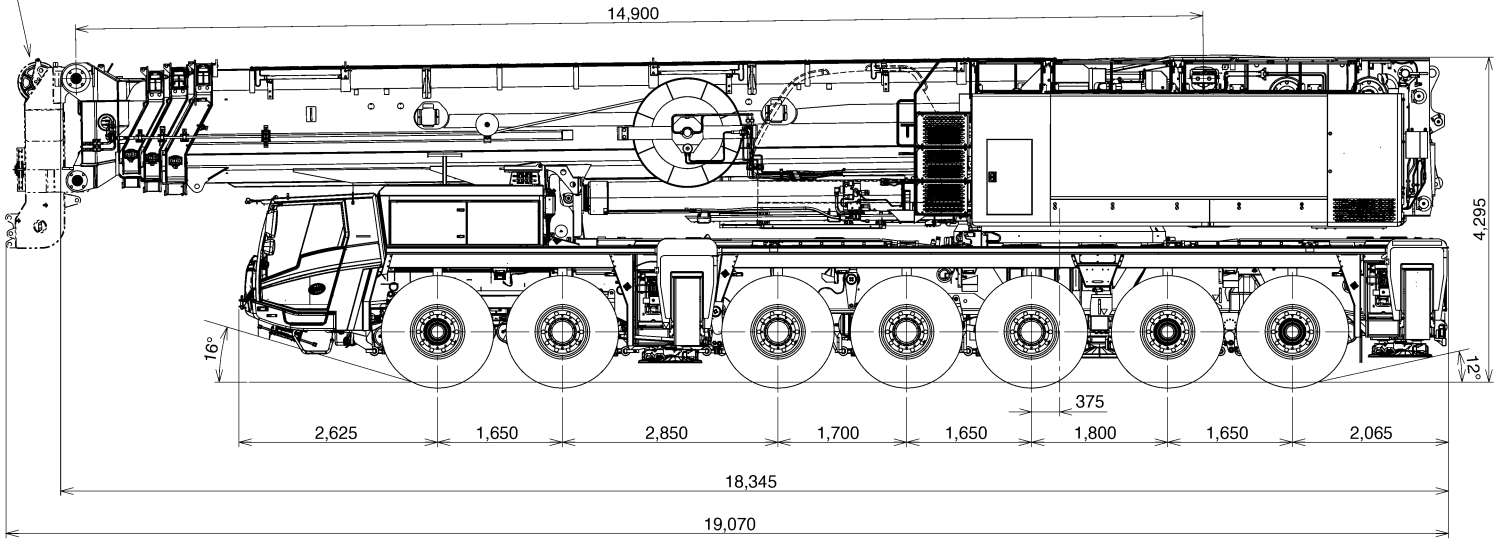

最低地上高：256mm

■ 構内移動姿勢（6段ESP）

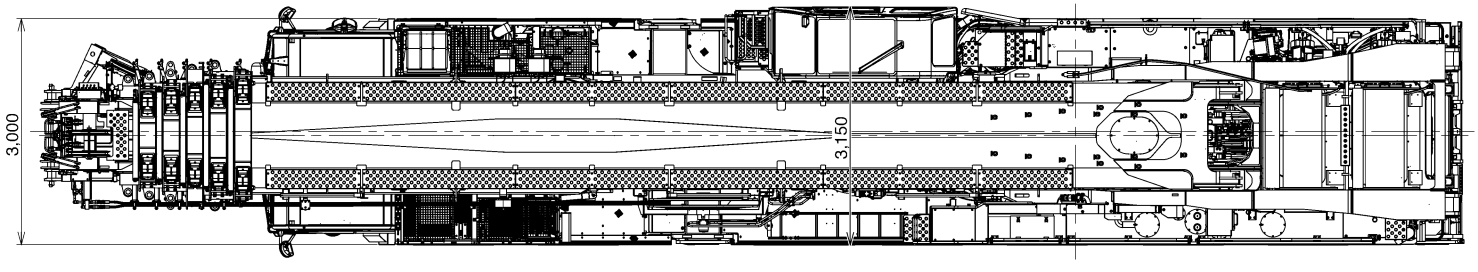

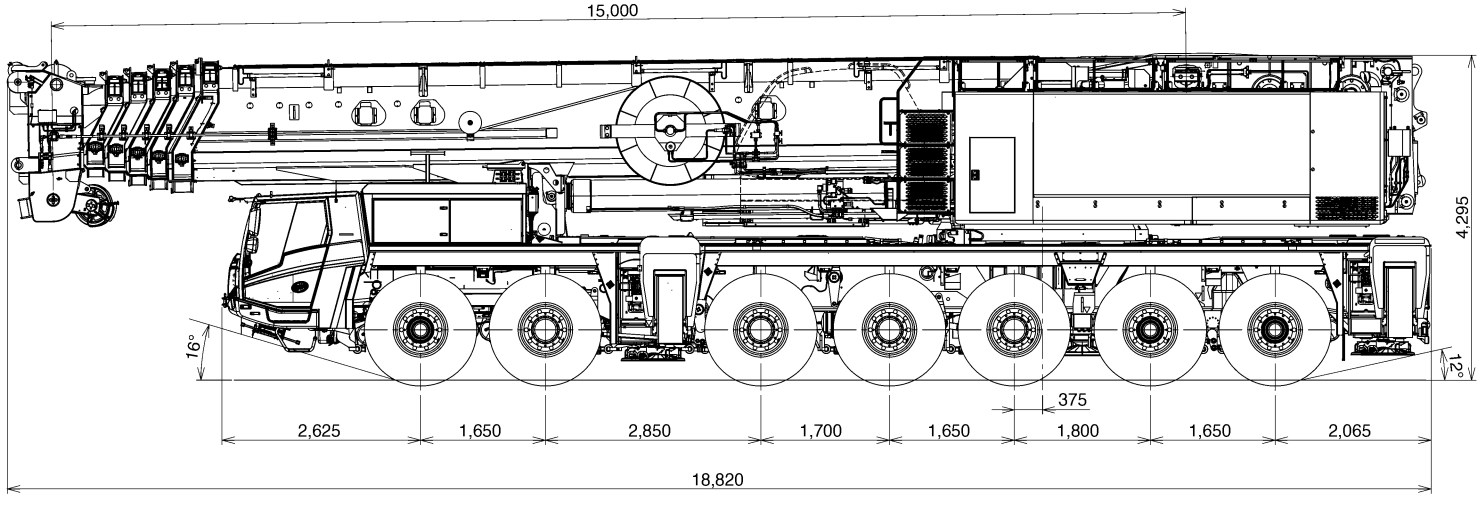

最低地上高：256mm

油圧式オールテレーンクレーン　AR-7000N-1　最大吊上能力 700 ton

■ 最小直角通路幅

単位(mm)

● 公道走行状態

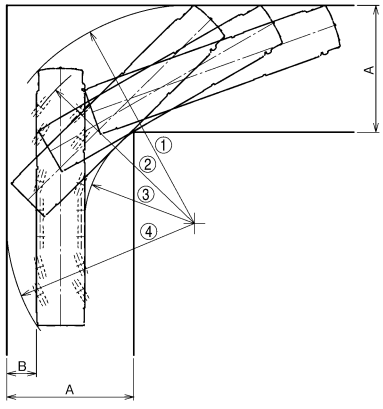

①	13,480
②	11,900
③	6,770
④	11,585
A	7,840
B	1,825

● 構内移動姿勢(4段ESP付　標準ヘッド)

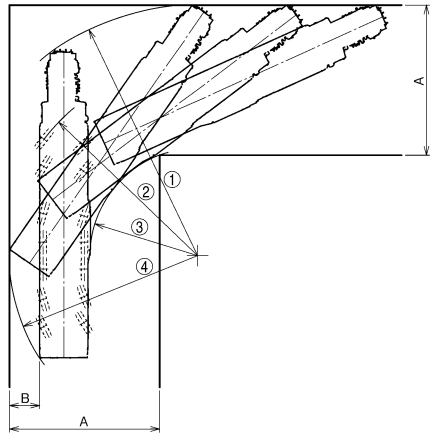

	4段ESP付(標準ヘッド)	4段ESP付(ヘッド無)
①	15,485	15,105
②	11,900	11,900
③	6,630	6,630
④	11,625	11,625
A	9,280	9,010
B	1,860	1,860

● 構内移動姿勢(6段ESP付)

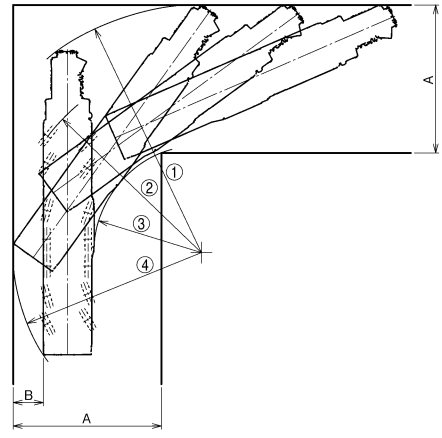

	6段ESP付
①	15,305
②	11,900
③	6,630
④	11,625
A	9,150
B	1,860

■ アウトリガ張出幅・テールスイング

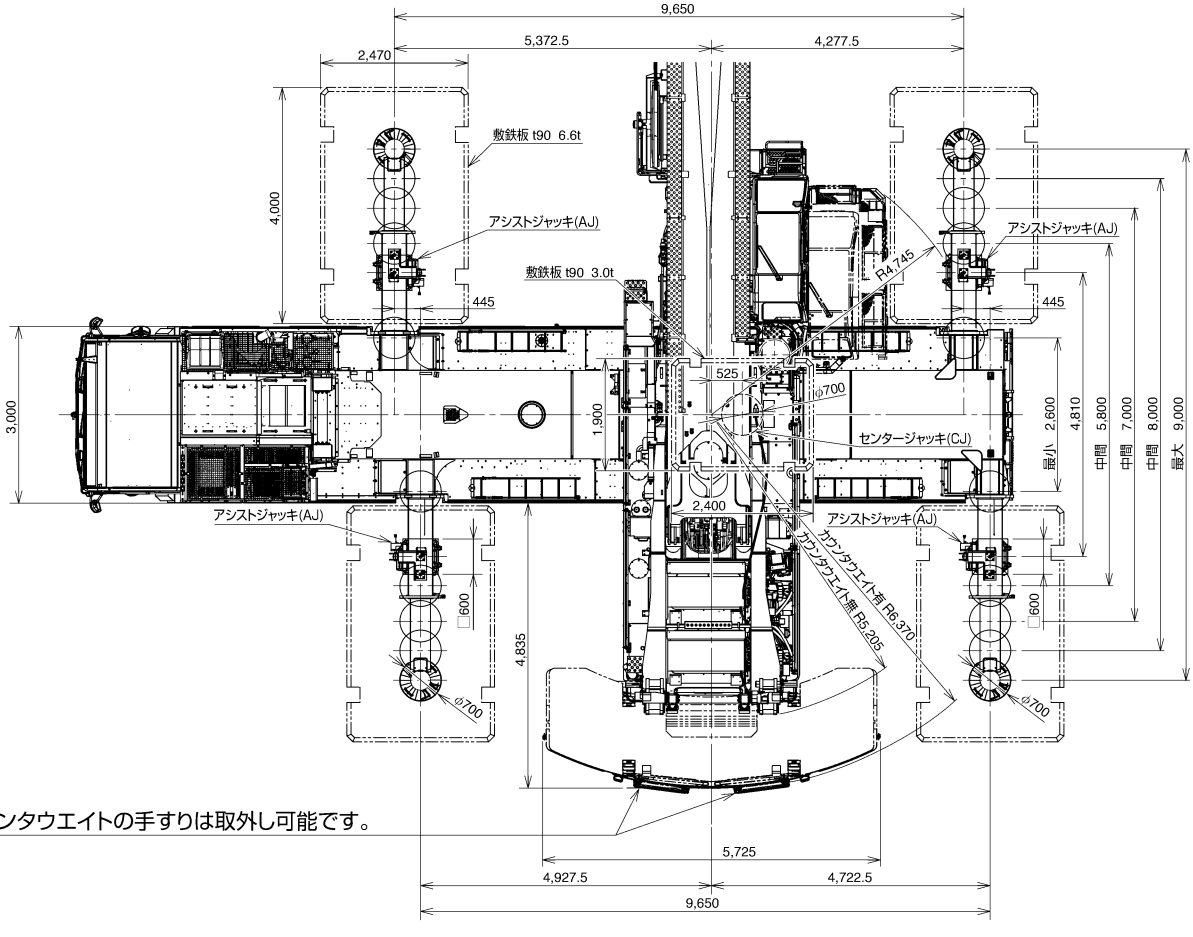

カウンタウエイトの手すりは取外し可能です。

油圧式オールテレーンクレーン　AR-7000N-1　最大吊上能力 700 ton

■ フック寸法

H：ヘッドシーブ中心とハッカ上面の距離

		350t×2 フック		350tフック		150t フック
		アタッチメント		アタッチメント		
		付	無	付	無	
4段ESP	重荷重ヘッド	7.4m	5.2m		5.2m	
	標準ヘッド				3.2m	
6段ESP				5.2m	3.4m	3.3m

		350t フック	150t フック	80t フック	25t フック	12.5t フック
4段ESP	シングルトップ					3.9m
6段ESP						
LJ (トップ1)		4.2m	4.1m	3.9m		
LJ (トップ2)					3.5m	
FLJ				3.7m	3.0m	3.8m

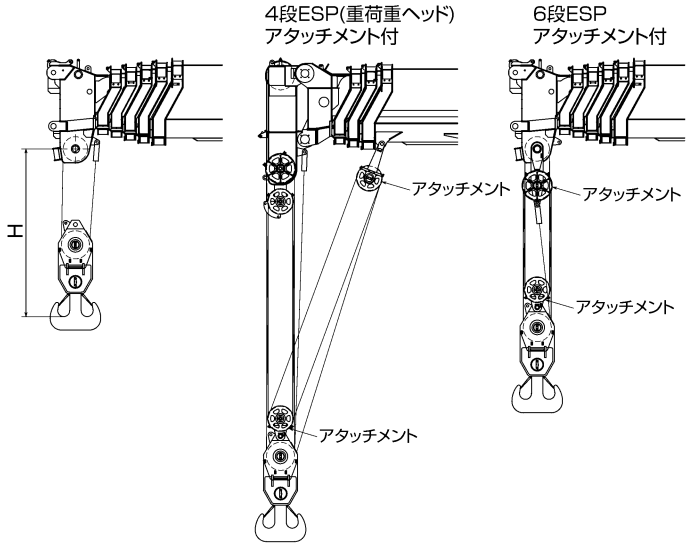

■ カウンタウエイト(C/W)組合せ

● 各ウエイトの使用個数を示す

合計重量	ウエイト ① 27t	ウエイト ② 30t	ウエイト ③ 37t	ウエイト ④ 16.5t	ウエイト ⑤ 16.5t	ウエイト ⑥ 18.5t	ウエイト ⑦ 18.5t	ウエイト ⑧ 31t	ウエイト ⑨ 13t
208 t	1	1	1	1	1	1	1	1	1
195 t	1	1	1	1	1	1	1	1	
164 t	1	1	1	1	1	1	1		
127 t	1	1	1	1	1				
94 t	1	1	1						
57 t	1	1							
27 t	1								

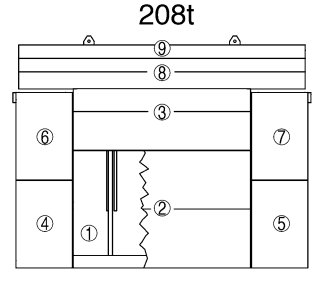

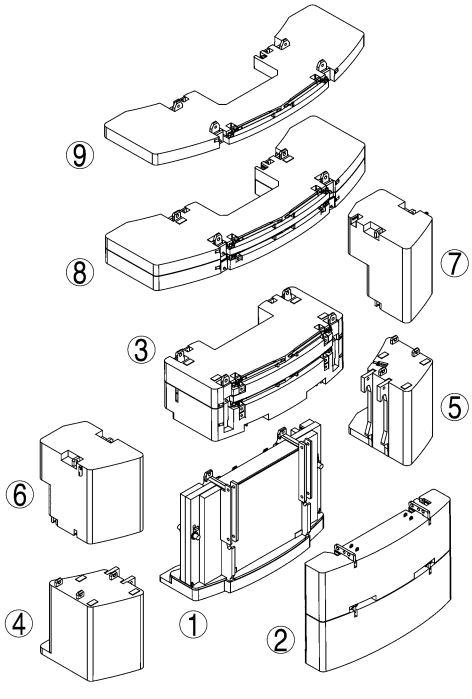

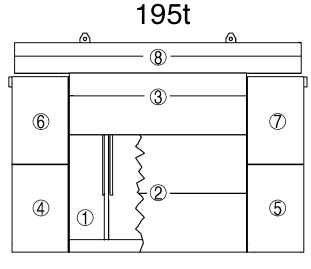

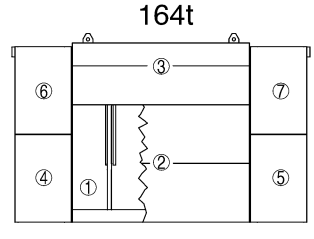

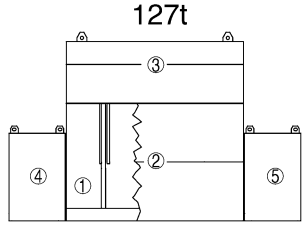

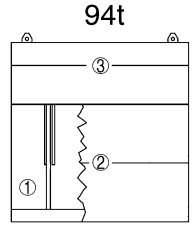

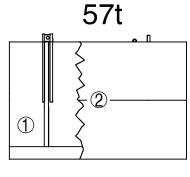

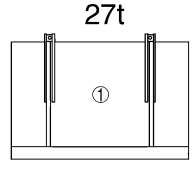

油圧式オールテレーンクレーン　AR-7000N-1　最大吊上能力 700 ton

本仕様書では [ ] の定格総荷重表のみ記載しています。
アウトリガ張出幅・カウンタウエイト重量に応じた定格総荷重表および他の詳細については別冊の仕様書を参照してください。

4段ESPブーム、重荷重ヘッド

アウトリガ張出幅＼カウンタウエイト	208 t	195 t	164 t	127 t	94 t	57 t	27 t	0 t
9.0 m (CJ+AJ付)	○	○	○	○	○	—	—	—
9.0 m (AJ付)	○	○	○	○	○	—	—	○
9.0 m	○	○	○	○	○	—	—	○

4段ESPブーム、標準ヘッド

アウトリガ張出幅＼カウンタウエイト	208 t	195 t	164 t	127 t	94 t	57 t	27 t	0 t
9.0 m (AJ付)	○	○	○	○	○	○	○	○
9.0 m	○	○	○	○	○	○	○	○
8.0 m	—	—	—	○	○	○	○	○
7.0 m	—	—	—	—	○	○	○	○
5.8 m	—	—	—	—	—	○	○	○
2.6 m	—	—	—	—	—	—	—	○

4段ESPブーム＋フィックスブーム(FB)、標準ヘッド

アウトリガ張出幅＼カウンタウエイト	208 t	195 t	164 t	127 t	94 t	57 t	27 t	0 t
9.0 m (AJ付)	○	○	○	○	○	○	—	○
9.0 m	○	○	○	○	○	○	—	○
8.0 m	—	—	—	○	○	○	—	—
7.0 m	—	—	—	—	○	○	—	—
5.8 m	—	—	—	—	—	○	—	—

4段ESPブーム＋ラフィングジブ(LJ)

アウトリガ張出幅＼カウンタウエイト	208 t	195 t	164 t	127 t	94 t
9.0 m (AJ付)	○	○	○	○	○
9.0 m	○	○	○	○	○
8.0 m	—	—	—	○	—

4段ESPブーム＋フィックスブーム(FB)＋ラフィングジブ(LJ)

アウトリガ張出幅＼カウンタウエイト	208 t	195 t	164 t	127 t	94 t
9.0 m (AJ付)	○	○	○	○	○
9.0 m	○	○	○	○	○
8.0 m	—	—	—	○	—

4段ESPブーム＋フィックスブーム(FB)×2＋ラフィングジブ(LJ)

アウトリガ張出幅＼カウンタウエイト	208 t	195 t	164 t	127 t	94 t
9.0 m (AJ付)	○	○	○	—	—
9.0 m	○	○	○	—	—

6段ESPブーム

アウトリガ張出幅＼カウンタウエイト	208 t	195 t	164 t	127 t	94 t	57 t	27 t	0 t
9.0 m (CJ+AJ付)	○	○	○	—	—	—	—	—
9.0 m (AJ付)	○	○	○	○	○	○	○	○
9.0 m	○	○	○	○	○	○	○	○
8.0 m	—	—	—	○	○	○	○	○
7.0 m	—	—	—	—	○	○	○	○
5.8 m	—	—	—	—	—	○	○	○
2.6 m	—	—	—	—	—	—	—	○

6段ESPブーム＋フルオートラフィングジブ(FLJ)

アウトリガ張出幅＼カウンタウエイト	208 t	195 t	164 t	127 t	94 t	57 t	27 t
9.0 m (AJ付)	—	—	○	○	○	○	○
9.0 m	—	—	○	○	○	○	○
8.0 m	—	—	—	○	○	○	—
7.0 m	—	—	—	—	○	○	—

注）—印の組合せでは、クレーン作業を行わないでください。
センタージャッキ(CJ)、アシストジャッキ(AJ)不使用時には性能が変わります。

油圧式オールテレーンクレーン　**AR-7000N-1**　最大吊上能力 **700** ton

4段ESPブーム作業半径ー揚程図

■ 重荷重ヘッド仕様

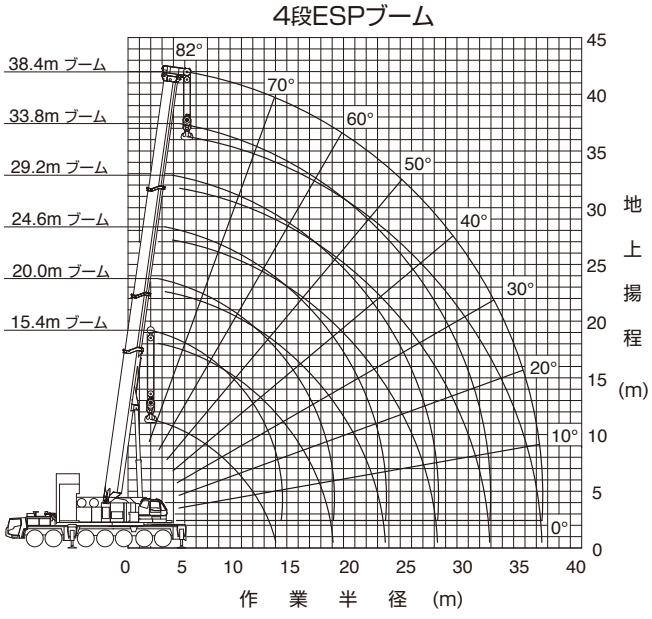

（注意） 1. 上図はブームのたわみを含んでいません。
2. 重荷重ヘッド装着、カウンタウエイト164ｔ、アウトリガ張出幅9.0m、センタージャッキ、アシストジャッキ使用時の性能を図示しています。
3. ブーム長さは、4段ESPブームと0.5m重荷重ヘッドの合計ブーム長さを示しています。

■ 標準ヘッド仕様

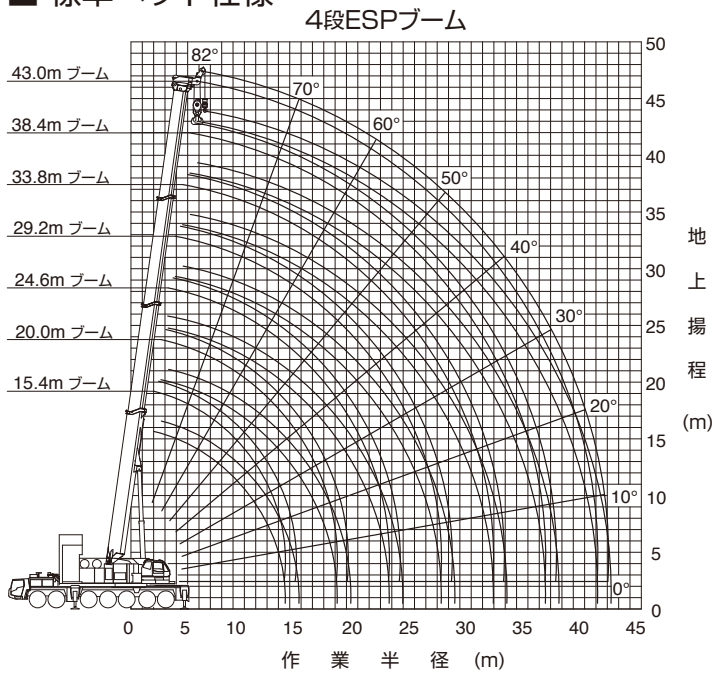

（注意） 1. 上図はブームのたわみを含んでいません。
2. 標準ヘッド装着、カウンタウエイト164ｔ、アウトリガ張出幅9.0m、アシストジャッキ使用時の性能を図示しています。
3. ブーム長さは、4段ESPブームと0.5m標準ヘッドの合計ブーム長さを示しています。

4段ESPブーム＋フィックスブーム(FB)作業半径ー揚程図

■ 標準ヘッド仕様

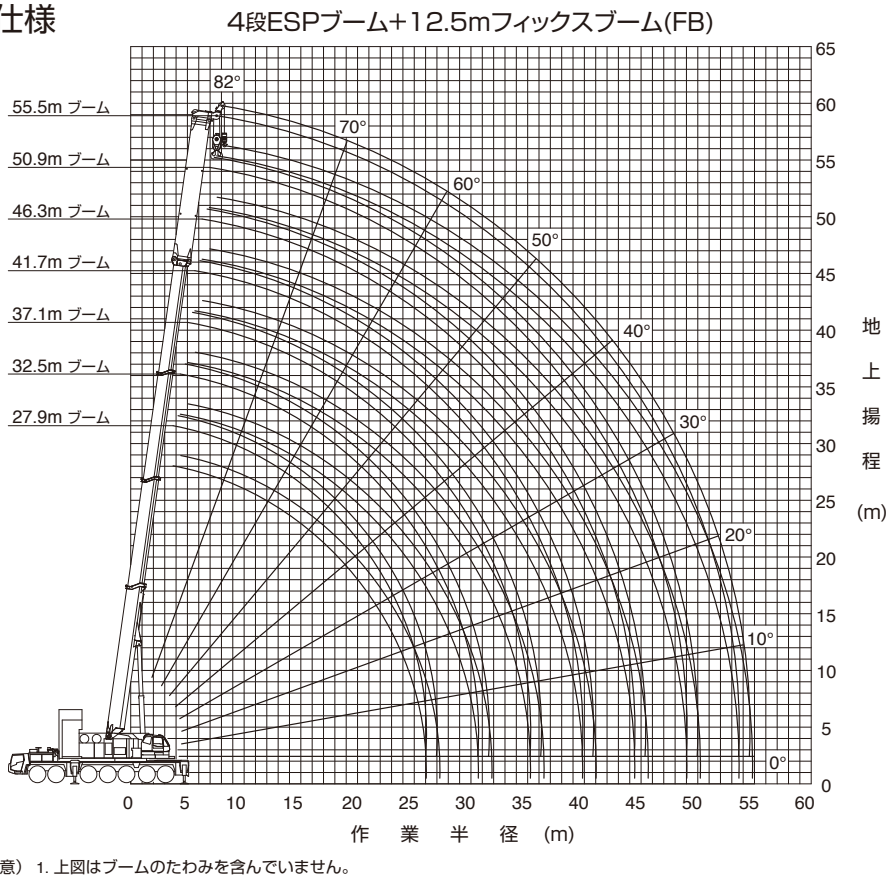

（注意） 1. 上図はブームのたわみを含んでいません。
2. 標準ヘッド装着、カウンタウエイト164ｔ、アウトリガ張出幅9.0m、アシストジャッキ使用時の性能を図示しています。
3. ブーム長さは、4段ESPブーム、12.5mフィックスブーム、0.5m標準ヘッドの合計ブーム長さを示しています。

4段ESPブーム、4段ESPブーム＋フィックスブーム(FB) 定格総荷重表

■ 定格総荷重表注意事項

◆性能設定のあるカウンタウエイトとアウトリガ張出幅の組合せを、下表に○印で示します。
◎印は旋回方向によって性能が異なります。
CJ+AJ付はセンタージャッキ、アシストジャッキを装着している状態を示し、AJ付はアシストジャッキを装着している状態を示します。
本仕様書では[ ]の定格総荷重表のみ記載しています。
また、各ブーム長さにおいて異なる伸縮状態の中から最大になる性能を抜粋し記載しています。
※同じブーム長さでも、ブームの伸長状態によって定格総荷重が異なります。
このため、カウンタウエイトとアウトリガ張出幅の組合せに応じた定格総荷重および他の詳細については、別冊の仕様書を参照してください。

【4段ESPブーム、重荷重ヘッド】

アウトリガ張出幅＼カウンタウエイト	208 t	195 t	164 t	127 t	94 t	57 t	27 t	0 t
9.0 m (CJ+AJ付)	○	◎	○	○	○			
9.0 m (AJ付)	○	○	○	○	○			○
9.0 m	○	○	○	○	○			○

【4段ESPブーム、標準ヘッド】

アウトリガ張出幅＼カウンタウエイト	208 t	195 t	164 t	127 t	94 t	57 t	27 t	0 t
9.0 m (AJ付)	○	○	○	○	○	○	○	○
9.0 m	○	○	○	○	○	○	○	○
8.0 m				○	○	○	○	○
7.0 m					○	○	○	○
5.8 m						○	○	○
2.6 m								◎

【4段ESPブーム+フィックスブーム(FB)、標準ヘッド】

アウトリガ張出幅＼カウンタウエイト	208 t	195 t	164 t	127 t	94 t	57 t	27 t	0 t
9.0 m (AJ付)	○	○	○	○	○	○		○
9.0 m	○	○	○	○	○	○		○
8.0 m				○	○	○		
7.0 m					○	○		
5.8 m						○		

◆定格総荷重は、つり具質量とフック質量（350tアタッチメント付フック:3,900kg、350tフック:3,460kg、12.5tフック:500kg）を含んだ値を示します。
◆定格総荷重は、ブームのたわみを含んだ実際の作業半径に基づいています。
◆各状態ごとの標準巻掛本数は別冊の仕様書を参照してください。
◆シングルトップ使用時の巻掛本数は1本（12.5tフック使用）で、定格総荷重はブームの定格総荷重からブームに取り付けられているフックの質量を差し引いた値とし、かつ限度は12.5tです。
◆定格総荷重は、アウトリガを水平堅土上に設置したときの値です。
◆定格総荷重表は、風による影響を含んでいません。瞬間最大風速が10m/s以上の風速では、クレーン作業を中止してください。

■ 4段ESPブーム性能表（重荷重ヘッド）

カウンタウエイト 208t、アウトリガ張出幅　9.0m、
センタージャッキ＋アシストジャッキ

4段ESPブーム＋0.5m重荷重ヘッド

単位:t

ブーム長さ(m)		14.9	19.5	24.1	28.7	33.3	37.9	m
合計ブーム長さ(m)		15.4	20.0	24.6	29.2	33.8	38.4	m
作業半径(m)	2.7							2.7
	3.0							3.0
	3.5							3.5
	4.0							4.0
	4.5	398.5						4.5
	5.0	371.9	330.0					5.0
	6.0	328.2	319.7	311.5	268.0	268.0		6.0
	7.0	293.4	285.8	278.0	268.0	266.1	200.0	7.0
	8.0	262.3	258.2	251.0	248.7	243.3	200.0	8.0
	9.0	232.8	235.8	231.0	226.7	221.5	200.0	9.0
	10.0	208.8	211.7	212.3	208.3	203.3	199.4	10.0
	11.0	189.1	191.7	192.4	192.6	187.9	184.0	11.0
	12.0	172.3	174.9	175.6	176.4	174.5	170.8	12.0
	14.0		148.2	148.9	149.6	148.9	148.4	14.0
	16.0		128.0	128.6	129.3	128.6	128.0	16.0
	18.0		74.0	112.8	113.3	112.6	112.0	18.0
	20.0			100.1	100.5	99.8	99.2	20.0
	22.0			70.5	90.0	89.2	88.6	22.0
	24.0				80.8	80.0	79.1	24.0
	26.0				61.4	71.1	70.2	26.0
	28.0					63.8	62.8	28.0
	30.0					52.6	56.5	30.0
	32.0						51.2	32.0
	34.0						44.7	34.0
	36.0						30.0	36.0
標準フック		350t×2 +アタッチメント	350t×2	350t×2	350t×2	350t×2	350t×2	

カウンタウエイト 195t、アウトリガ張出幅　9.0m、
センタージャッキ＋アシストジャッキ

4段ESPブーム＋0.5m重荷重ヘッド

単位:t

ブーム長さ(m)		14.9	19.5	24.1	28.7	33.3	37.9	m
合計ブーム長さ(m)		15.4	20.0	24.6	29.2	33.8	38.4	m
作業半径(m)	2.7	※700.0						2.7
	3.0	550.0						3.0
	3.5	465.6						3.5
	4.0	429.3	330.0					4.0
	4.5	398.5	330.0	330.0				4.5
	5.0	371.9	330.0	330.0	268.0			5.0
	6.0	328.2	319.7	311.5	268.0	268.0		6.0
	7.0	293.2	285.8	278.0	268.0	266.1	200.0	7.0
	8.0	256.7	258.2	251.0	248.7	243.3	200.0	8.0
	9.0	227.7	230.8	231.0	226.7	221.5	200.0	9.0
	10.0	204.3	207.1	207.8	208.3	203.3	199.4	10.0
	11.0	184.9	187.6	188.2	189.0	187.9	184.0	11.0
	12.0	168.7	171.1	171.7	172.5	171.8	170.8	12.0
	14.0		144.9	145.6	146.3	145.6	145.1	14.0
	16.0		125.1	125.7	126.3	125.6	125.1	16.0
	18.0		74.0	110.2	110.7	110.0	109.4	18.0
	20.0			97.8	98.1	97.4	96.8	20.0
	22.0			70.5	86.6	85.6	84.8	22.0
	24.0				76.3	75.3	74.4	24.0
	26.0				61.4	66.8	65.9	26.0
	28.0					59.9	58.9	28.0
	30.0					52.6	52.9	30.0
	32.0						47.9	32.0
	34.0						43.6	34.0
	36.0						30.0	36.0
標準フック		350t×2 +アタッチメント	350t×2	350t×2	350t×2	350t×2	350t×2	

※は旋回位置が後方限定の性能を示しています。

油圧式オールテレーンクレーン　AR-7000N-1　最大吊上能力 700 ton

■ 4段ESPブーム性能表（標準ヘッド）

カウンタウエイト 208t、アウトリガ張出幅　9.0m、アシストジャッキ

4段ESPブーム＋0.5m標準ヘッド

単位:t

ブーム長さ(m)		14.9	19.5	24.1	28.7	33.3	37.9	42.5	m
合計ブーム長さ(m)		15.4	20.0	24.6	29.2	33.8	38.4	43.0	m
作業半径(m)	3.0								3.0
	3.5								3.5
	4.0								4.0
	4.5								4.5
	5.0								5.0
	6.0	170.0	170.0						6.0
	7.0	170.0	170.0	170.0	170.0				7.0
	8.0	170.0	170.0	170.0	170.0	170.0	170.0	157.0	8.0
	9.0	170.0	170.0	170.0	170.0	170.0	170.0	157.0	9.0
	10.0	170.0	170.0	170.0	170.0	170.0	170.0	157.0	10.0
	11.0	170.0	170.0	170.0	170.0	170.0	170.0	157.0	11.0
	12.0	170.0	170.0	170.0	170.0	170.0	170.0	157.0	12.0
	14.0		150.9	151.8	152.2	151.6	150.9	148.5	14.0
	16.0		130.5	131.5	131.8	131.2	130.5	129.5	16.0
	18.0		76.4	115.5	115.8	115.2	114.5	113.4	18.0
	20.0			102.7	103.0	102.4	101.6	100.5	20.0
	22.0			73.0	92.4	91.8	91.0	89.9	22.0
	24.0				83.4	82.6	81.6	80.2	24.0
	26.0				63.9	73.7	72.6	71.3	26.0
	28.0					66.3	65.2	63.8	28.0
	30.0					55.0	58.9	57.5	30.0
	32.0						53.6	52.1	32.0
	34.0						47.0	47.5	34.0
	36.0						32.2	43.4	36.0
	38.0							39.9	38.0
	40.0							29.8	40.0
標準フック		350t	350t	350t	350t	350t	350t	350t	

カウンタウエイト 195t、アウトリガ張出幅　9.0m、アシストジャッキ

4段ESPブーム＋0.5m標準ヘッド

単位:t

ブーム長さ(m)		14.9	19.5	24.1	28.7	33.3	37.9	42.5	m
合計ブーム長さ(m)		15.4	20.0	24.6	29.2	33.8	38.4	43.0	m
作業半径(m)	3.0								3.0
	3.5								3.5
	4.0								4.0
	4.5	170.0							4.5
	5.0	170.0	170.0						5.0
	6.0	170.0	170.0	170.0	170.0	170.0			6.0
	7.0	170.0	170.0	170.0	170.0	170.0	170.0		7.0
	8.0	170.0	170.0	170.0	170.0	170.0	170.0	157.0	8.0
	9.0	170.0	170.0	170.0	170.0	170.0	170.0	157.0	9.0
	10.0	170.0	170.0	170.0	170.0	170.0	170.0	157.0	10.0
	11.0	170.0	170.0	170.0	170.0	170.0	170.0	157.0	11.0
	12.0	170.0	170.0	170.0	170.0	170.0	170.0	157.0	12.0
	14.0		147.5	148.5	148.8	148.2	147.5	146.5	14.0
	16.0		127.6	128.6	128.9	128.3	127.5	126.5	16.0
	18.0		76.4	112.9	113.2	112.6	111.8	110.8	18.0
	20.0			100.4	100.6	100.0	99.2	98.2	20.0
	22.0			73.0	89.0	88.3	87.3	85.9	22.0
	24.0				78.7	77.9	76.9	75.5	24.0
	26.0				63.9	69.4	68.3	67.0	26.0
	28.0					62.4	61.3	59.9	28.0
	30.0					55.0	55.3	53.9	30.0
	32.0						50.2	48.8	32.0
	34.0						45.9	44.3	34.0
	36.0						32.2	40.5	36.0
	38.0							37.1	38.0
	40.0							29.8	40.0
標準フック		350t	350t	350t	350t	350t	350t	350t	

カウンタウエイト 94t、アウトリガ張出幅　9.0m、アシストジャッキ

4段ESPブーム＋0.5m標準ヘッド

単位:t

ブーム長さ(m)		14.9	19.5	24.1	28.7	33.3	37.9	42.5	m
合計ブーム長さ(m)		15.4	20.0	24.6	29.2	33.8	38.4	43.0	m
作業半径(m)	3.0	170.0							3.0
	3.5	170.0	170.0						3.5
	4.0	170.0	170.0	170.0					4.0
	4.5	170.0	170.0	170.0					4.5
	5.0	170.0	170.0	170.0	170.0				5.0
	6.0	170.0	170.0	170.0	170.0	170.0			6.0
	7.0	170.0	170.0	170.0	170.0	170.0	170.0		7.0
	8.0	170.0	170.0	170.0	170.0	170.0	170.0	157.0	8.0
	9.0	170.0	170.0	170.0	170.0	170.0	170.0	157.0	9.0
	10.0	170.0	170.0	170.0	170.0	170.0	170.0	157.0	10.0
	11.0	145.9	148.7	150.2	150.7	149.8	148.7	147.1	11.0
	12.0	125.8	128.5	130.0	130.5	129.6	128.5	127.0	12.0
	14.0		99.8	101.3	101.7	100.9	99.9	98.4	14.0
	16.0		80.6	81.9	82.3	81.5	80.5	79.1	16.0
	18.0		66.9	68.0	68.4	67.6	66.6	65.3	18.0
	20.0			57.6	57.9	57.1	56.1	54.8	20.0
	22.0			49.6	49.7	48.9	47.9	46.6	22.0
	24.0				43.2	42.4	41.4	40.1	24.0
	26.0				38.0	37.1	36.1	34.7	26.0
	28.0					32.7	31.6	30.3	28.0
	30.0					29.1	27.9	26.5	30.0
	32.0						24.8	23.3	32.0
	34.0						22.1	20.6	34.0
	36.0						19.9	18.2	36.0
	38.0							16.1	38.0
	40.0							14.4	40.0
標準フック		350t	350t	350t	350t	350t	350t	350t	

カウンタウエイト 0t、アウトリガ張出幅　2.6m

4段ESPブーム＋0.5m標準ヘッド

単位:t

ブーム長さ(m)		14.9	19.5	24.1	※14.9	※19.5	※24.1	m
合計ブーム長さ(m)		15.4	20.0	24.6	※15.4	※20.0	※24.6	m
作業半径(m)	3.0	15.0			15.0			3.0
	3.5	15.0	15.0		15.0	15.0		3.5
	4.0	15.0	15.0	15.0	15.0	15.0	15.0	4.0
	4.5	15.0	15.0	15.0	15.0	15.0	15.0	4.5
	5.0	15.0	15.0	15.0	15.0	15.0	15.0	5.0
	6.0	15.0	15.0	15.0	15.0	15.0	15.0	6.0
	7.0	12.6	14.8	15.0	15.0	15.0	15.0	7.0
	8.0				15.0	15.0	15.0	8.0
	9.0				15.0	15.0	15.0	9.0
	10.0				15.0	15.0	15.0	10.0
	11.0				15.0	15.0	15.0	11.0
	12.0				15.0	15.0	15.0	12.0
	14.0					13.9	15.0	14.0
	16.0					9.6	10.9	16.0
	18.0					6.3	7.5	18.0
	20.0						4.8	20.0
標準フック		350t	350t	350t	350t	350t	350t	

※は旋回位置が前方・後方 限定の性能を示しています。

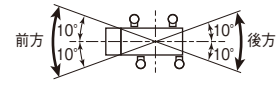

油圧式オールテレーンクレーン　AR-7000N-1　最大吊上能力 700 ton

■ 4段ESPブーム＋フィックスブーム性能表（標準ヘッド）

カウンタウエイト 208t、アウトリガ張出幅　9.0m、アシストジャッキ

4段ESPブーム＋12.5mフィックスブーム＋0.5m標準ヘッド

単位:t

ブーム長さ(m)		14.9	19.5	24.1	28.7	33.3	37.9	42.5	m
合計ブーム長さ(m)		27.9	32.5	37.1	41.7	46.3	50.9	55.5	m
作業半径(m)	4.5								4.5
	5.0								5.0
	6.0	170.0	170.0						6.0
	7.0	170.0	170.0	170.0					7.0
	8.0	170.0	170.0	170.0	157.0				8.0
	9.0	170.0	170.0	170.0	157.0	147.0			9.0
	10.0	168.8	170.0	170.0	157.0	147.0	136.0		10.0
	11.0	154.1	170.0	170.0	157.0	147.0	136.0	120.8	11.0
	12.0	141.7	164.5	167.5	157.0	147.0	136.0	120.8	12.0
	14.0	121.7	141.8	149.7	147.3	143.3	136.0	120.8	14.0
	16.0	106.4	124.3	129.3	127.8	126.3	124.0	114.6	16.0
	18.0	94.3	110.5	113.2	111.8	110.3	110.0	106.4	18.0
	20.0	84.5	99.3	100.3	98.8	99.1	97.1	97.5	20.0
	22.0	76.4	90.0	89.7	88.2	88.4	88.0	86.8	22.0
	24.0	69.5	81.7	80.8	79.3	79.5	79.1	77.9	24.0
	26.0	38.8	73.8	72.6	72.8	71.0	70.5	69.0	26.0
	28.0		62.5	65.1	65.2	64.1	62.9	61.4	28.0
	30.0		43.0	58.7	58.8	57.7	56.5	55.0	30.0
	32.0			52.2	53.3	52.2	51.0	49.5	32.0
	34.0			40.1	48.5	47.4	46.2	44.7	34.0
	36.0				44.5	43.3	42.0	40.5	36.0
	38.0				35.5	39.6	38.3	36.9	38.0
	40.0					36.4	35.1	33.6	40.0
	42.0					31.0	32.2	30.7	42.0
	44.0					19.6	29.7	28.1	44.0
	46.0						26.3	25.8	46.0
	48.0						18.4	23.7	48.0
	50.0							21.8	50.0
	52.0							16.1	52.0
標準フック		350t	350t	350t	350t	350t	350t	350t	

カウンタウエイト 195t、アウトリガ張出幅　9.0m、アシストジャッキ

4段ESPブーム＋12.5mフィックスブーム＋0.5m標準ヘッド

単位:t

ブーム長さ(m)		14.9	19.5	24.1	28.7	33.3	37.9	42.5	m
合計ブーム長さ(m)		27.9	32.5	37.1	41.7	46.3	50.9	55.5	m
作業半径(m)	4.5								4.5
	5.0	170.0							5.0
	6.0	170.0	170.0						6.0
	7.0	170.0	170.0	170.0					7.0
	8.0	170.0	170.0	170.0	157.0				8.0
	9.0	170.0	170.0	170.0	157.0	147.0			9.0
	10.0	168.8	170.0	170.0	157.0	147.0	136.0		10.0
	11.0	154.1	170.0	170.0	157.0	147.0	136.0	120.8	11.0
	12.0	141.7	164.5	170.0	157.0	147.0	136.0	120.8	12.0
	14.0	121.7	141.8	146.4	144.9	143.3	136.0	120.8	14.0
	16.0	106.4	124.3	126.3	124.9	123.4	123.2	114.6	16.0
	18.0	94.3	110.5	110.6	109.1	109.4	107.4	106.4	18.0
	20.0	84.5	98.8	97.9	96.5	96.7	96.3	95.1	20.0
	22.0	76.4	88.4	87.5	86.7	86.0	85.5	84.0	22.0
	24.0	69.5	78.1	77.0	77.2	76.1	74.9	73.4	24.0
	26.0	38.8	69.5	68.3	68.5	67.4	66.2	64.8	26.0
	28.0		62.4	61.1	61.3	60.2	59.0	57.5	28.0
	30.0		43.0	55.1	55.1	54.0	52.8	51.4	30.0
	32.0			50.6	49.9	48.8	47.6	46.1	32.0
	34.0			40.1	45.4	44.3	43.0	41.6	34.0
	36.0				41.5	40.3	39.1	37.6	36.0
	38.0				35.5	36.8	35.6	34.1	38.0
	40.0					33.8	32.5	31.0	40.0
	42.0					31.0	29.7	28.2	42.0
	44.0					19.6	27.3	25.7	44.0
	46.0						25.1	23.5	46.0
	48.0						18.4	21.5	48.0
	50.0							19.7	50.0
	52.0							16.1	52.0
標準フック		350t	350t	350t	350t	350t	350t	350t	

ラフィングジブ

■ ラフィングジブ(LJ)の構成

単位(mm)

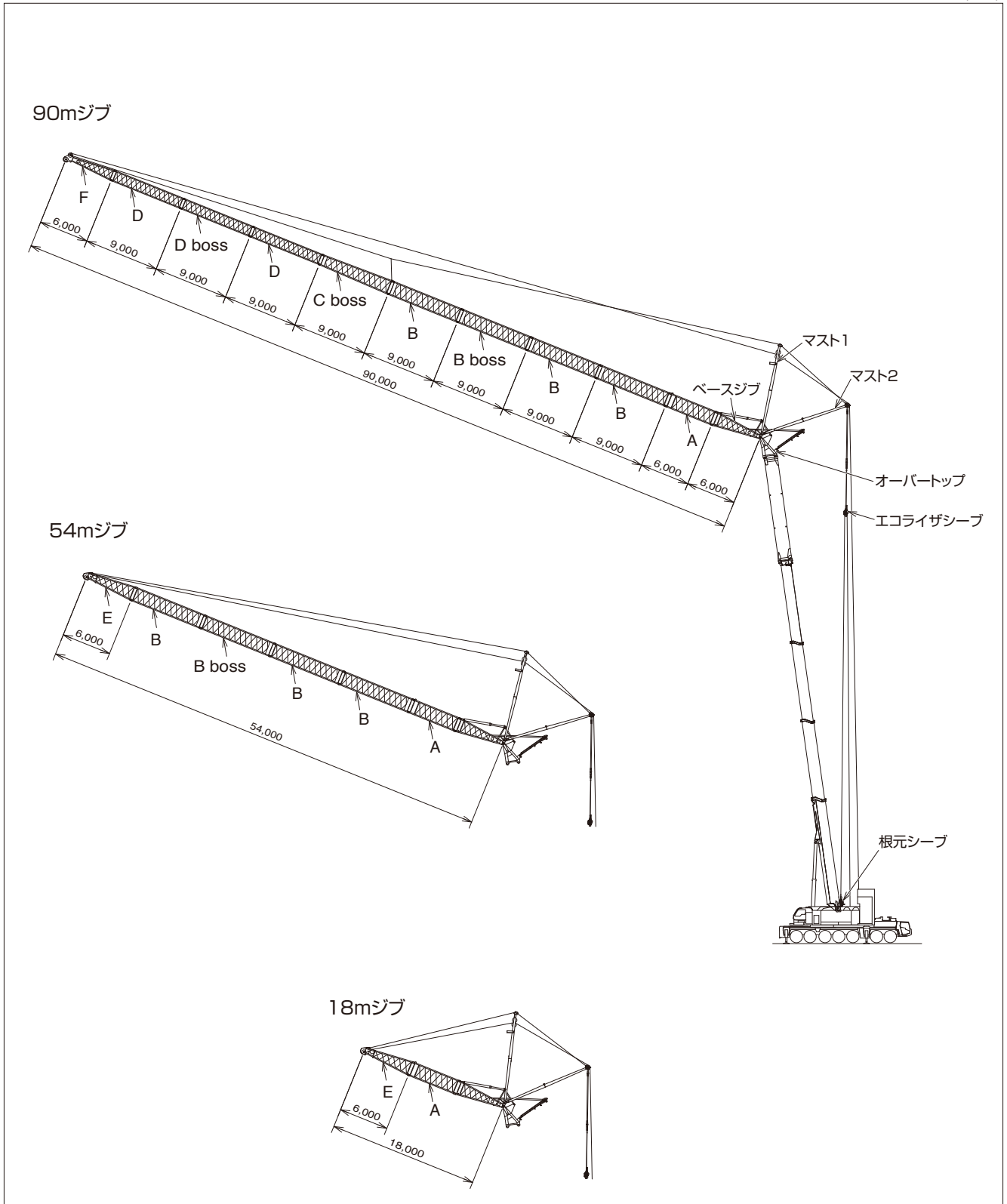

ラフィングジブ

■ ラフィングジブ(LJ)長さ 組合せ

18mジブ	E 6m　A 6m　6m
27mジブ	E 6m　B 9m　A 6m　6m
36mジブ	E 6m　B 9m　B 9m　A 6m　6m
45mジブ	E 6m　B 9m　B boss 9m　B 9m　A 6m　6m
54mジブ	E 6m　B 9m　B boss 9m　B 9m　B 9m　A 6m　6m
63mジブ	F 6m　D 9m　C boss 9m　B 9m　B 9m　B 9m　A 6m　6m
72mジブ	F 6m　D 9m　D boss 9m　C boss 9m　B 9m　B 9m　B 9m　A 6m　6m
81mジブ	F 6m　D 9m　D boss 9m　C boss 9m　B 9m　B boss 9m　B 9m　B 9m　A 6m　6m
90mジブ	F 6m　D 9m　D boss 9m　D 9m　C boss 9m　B 9m　B boss 9m　B 9m　B 9m　A 6m　6m

ジブの組合せは上記に従ってください。これ以外の組合せは禁止します。

■ 各部の重量

記　号	名　　称	重　量
ー	マストAss'y(マスト1+マスト2)	5.3 t
ー	ベースジブ+オーバートップ	7.7 t
A	ミドル1ジブ	1.4 t
B	ミドル2ジブ	2.0 t
B boss	ミドル2ジブ+bossジブ	2.0 t
C boss	レデューサジブ	2.1 t
D	ミドル3ジブ	1.6 t
D boss	ミドル3+bossジブ	1.6 t
E	トップ1ジブ	2.6 t
F	トップ2ジブ	1.9 t
ー	エコライザシーブ	0.6 t
ー	根元シーブ	0.6 t

4段ESPブーム＋ラフィングジブ(LJ)作業半径－揚程図

42.5m4段ESPブーム
+2.5m+ラフィングジブ(LJ)

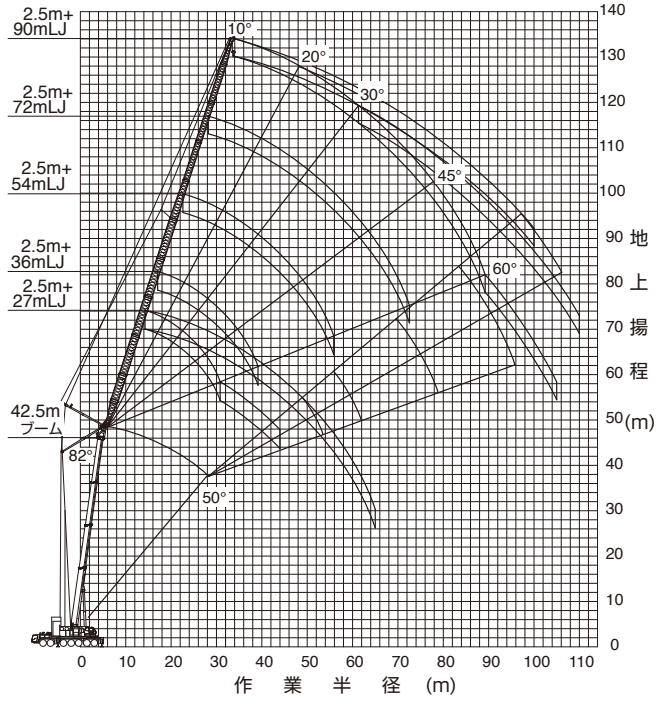

（注意） 1. 上図はブームおよびジブのたわみを含んでいません。
2. カウンタウエイト208ｔ、アウトリガ張出幅9.0m、アシストジャッキ使用時の性能を図示しています。

4段ESPブーム＋フィックスブーム(FB)＋ラフィングジブ(LJ)作業半径－揚程図

42.5m4段ESPブーム+12.5mフィックスブーム(FB)
+2.5m+ラフィングジブ(LJ)

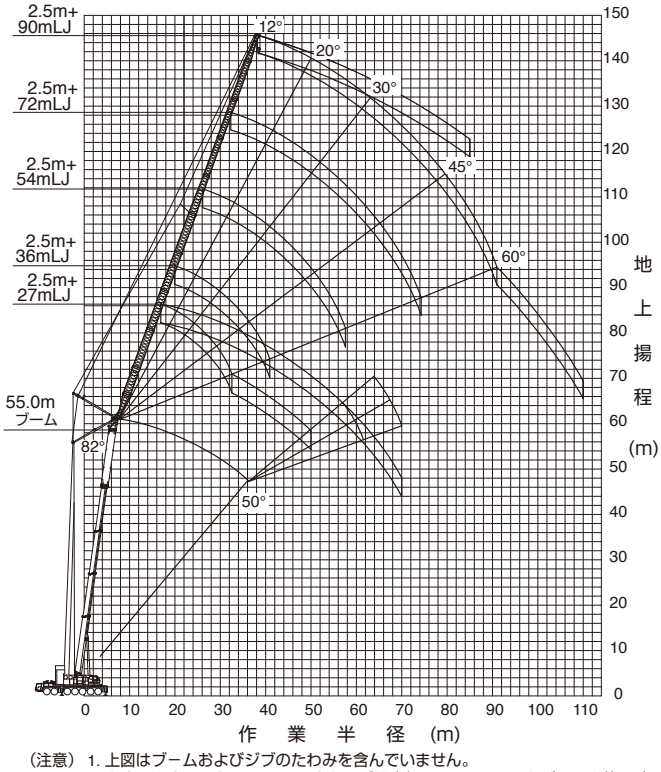

（注意） 1. 上図はブームおよびジブのたわみを含んでいません。
2. カウンタウエイト208ｔ、アウトリガ張出幅9.0m、アシストジャッキ使用時の性能を図示しています。
3. ブーム長さは、4段ESPブームと12.5mフィックスブームの合計ブーム長さを示しています。

33.3m4段ESPブーム+25.0mフィックスブーム(FB)×2
+2.5m+ラフィングジブ(LJ)

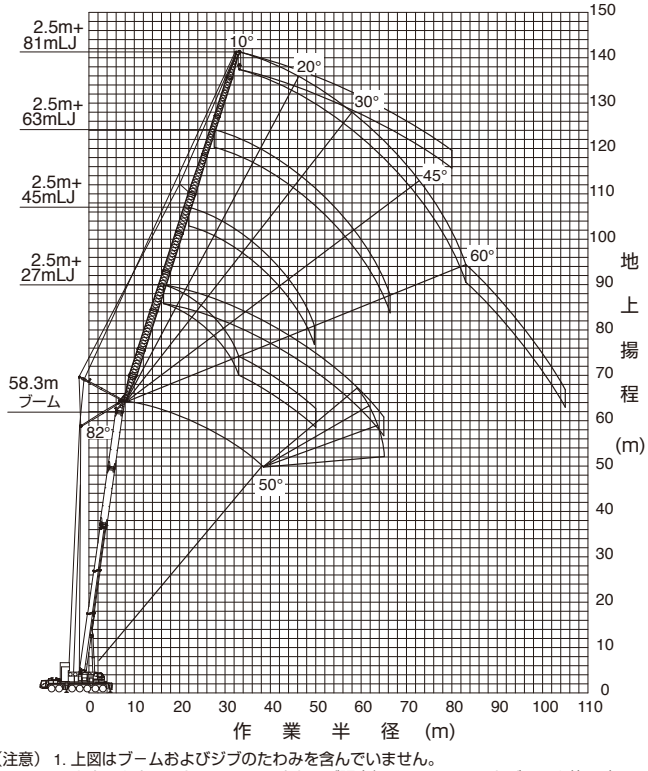

（注意） 1. 上図はブームおよびジブのたわみを含んでいません。
2. カウンタウエイト208ｔ、アウトリガ張出幅9.0m、アシストジャッキ使用時の性能を図示しています。
3. ブーム長さは、4段ESPブームと25.0mフィックスブームの合計ブーム長さを示しています。

4段ESPブーム＋ラフィングジブ(LJ)、4段ESPブーム＋フィックスブーム(FB)＋ラフィングジブ(LJ)、4段ESPブーム＋フィックスブーム(FB)×2＋ラフィングジブ(LJ) 定格総荷重表

■ 定格総荷重表注意事項

◆性能設定のあるカウンタウエイトとアウトリガ張出幅の組合せを、下表に○印で示します。
本仕様書では［　　］の定格総荷重表のみ記載しています。
カウンタウエイトとアウトリガ張出幅の組合せに応じた定格総荷重および他の詳細については、別冊の仕様書を参照してください。
AJ付はアシストジャッキを装着している状態を示します。
また、ラフィングジブの性能設定ジブ長さは4段ESPブームとフィックスブーム(FB)の組合せごとに下表※のようになっています。

【4段ESPブーム+ラフィングジブ（LJ）】

カウンタウエイト / アウトリガ張出幅	208 t	195 t	164 t	127 t	94 t
9.0 m (AJ付)	○	○	○	○	○
9.0 m	○	○	○	○	○
8.0 m				○	

※【4段ESPブーム+ラフィングジブ（LJ）】

カウンタウエイト / アウトリガ張出幅	208 t	195 t	164 t	127 t	94 t
9.0 m (AJ付)	18～90m	18～90m	18～81m	18～81m	18～54m
9.0 m	18～90m	18～90m	18～81m	18～81m	18～54m
8.0 m				18～54m	

【4段ESPブーム+フィックスブーム（FB）+ラフィングジブ（LJ）】

カウンタウエイト / アウトリガ張出幅	208 t	195 t	164 t	127 t	94 t
9.0 m (AJ付)	○	○	○	○	○
9.0 m	○	○	○	○	○
8.0 m				○	

※【4段ESPブーム+フィックスブーム（FB）+ラフィングジブ（LJ）】

カウンタウエイト / アウトリガ張出幅	208 t	195 t	164 t	127 t	94 t
9.0 m (AJ付)	27～90m	27～90m	27～81m	27～81m	27～54m
9.0 m	27～90m	27～90m	27～81m	27～81m	27～54m
8.0 m				27～54m	

【4段ESPブーム+フィックスブーム（FB）×2+ラフィングジブ（LJ）】

カウンタウエイト / アウトリガ張出幅	208 t	195 t	164 t	127 t	94 t
9.0 m (AJ付)	○	○	○		
9.0 m	○	○	○		

※【4段ESPブーム+フィックスブーム（FB）×2+ラフィングジブ（LJ）】

カウンタウエイト / アウトリガ張出幅	208 t	195 t	164 t	127 t	94 t
9.0 m (AJ付)	27～81m	27～81m	27～63m		
9.0 m	27～81m	27～81m	27～63m		

◆定格総荷重は、つり具質量とフック質量（350tフック:3,460kg、150tフック:2,400kg、80tフック:1,870kg、25tフック:1,200kg）を含んだ値を示します。
◆定格総荷重は、ブームとジブのたわみを含んだ実際の作業半径に基づいています。
◆起伏用ワイヤロープは、8本掛けです。
◆Bピン（ブーム固定ピン）を挿入していない状態では使用できません。
◆定格総荷重は、アウトリガを水平堅土上に設置したときの値です。
◆定格総荷重表は、風による影響を含んでいません。瞬間最大風速が10m/s以上の風速では、クレーン作業を中止してください。
◆定格総荷重表中の太線より上側はクレーンの強度に基づき、下側はクレーンの安定に基づいています。

■ 4段ESPブーム＋ラフィングジブ性能表

カウンタウエイト 208t、アウトリガ張出幅　9.0m、アシストジャッキ

4段ESPブーム＋2.5m＋27mラフィングジブ

単位:t

ブーム長さ（m）		24.1	24.1	24.1	24.1	24.1	28.7	28.7	28.7	28.7	28.7	33.3	33.3	33.3	33.3	33.3	37.9	37.9	37.9	37.9	37.9	42.5	42.5	42.5	42.5	42.5	m
ジブオフセット(°)		10	20	30	45	60	10	20	30	45	60	10	20	30	45	60	10	20	30	45	60	10	20	30	45	60	°
作業半径（m）	14.0	118.5					107.2																				14.0
	16.0	106.9					107.2					91.5					75.9										16.0
	18.0	96.5	83.7				99.9	85.8				91.5					75.9					63.8					18.0
	20.0	87.9	77.6				91.3	79.8				91.5	83.7				75.9	75.9				63.8					20.0
	22.0	80.7	72.3	63.5			83.9	74.6	65.3			86.3	78.4				75.9	75.9				63.8	63.8				22.0
	24.0	74.6	67.7	60.1			77.7	70.1	62.0			79.4	73.7	64.8			75.9	75.8	66.3			63.8	63.8				24.0
	26.0	69.3	63.7	57.0	47.0		72.3	66.0	59.0			73.3	69.5	61.8			70.7	71.5	63.3			63.8	63.8	63.8			26.0
	28.0	64.7	60.1	54.3	45.2		67.5	62.4	56.3	46.8		68.0	65.8	59.0	48.9		65.6	66.4	60.7			63.0	63.8	62.2			28.0
	30.0	60.6	56.9	51.9	43.6	35.6	61.9	59.2	53.9	45.3	37.0	61.3	62.5	56.6	47.3		60.9	61.9	58.2	48.6		58.7	59.6	59.8	49.7		30.0
	32.0	57.0	54.0	49.7	42.2	34.8	56.0	56.4	51.7	43.9	36.2	55.4	57.7	54.3	45.9	37.8	55.0	57.4	56.0	47.2	38.8	54.6	55.7	56.5	48.3		32.0
	34.0	51.9	51.4	47.7	40.9	34.1	50.9	52.8	49.7	42.7	35.5	50.2	52.4	52.3	44.7	37.1	49.9	52.1	53.9	45.9	38.1	49.5	51.8	53.0	47.1	39.0	34.0
	36.0	47.5	49.0	45.9	39.8	33.6	46.4	48.1	47.9	41.5	34.9	45.7	47.7	49.5	43.5	36.5	45.4	47.4	49.3	44.8	37.5	45.0	47.1	49.1	45.9	38.4	36.0
	38.0	43.5	44.9	44.2	38.8		42.4	44.0	45.5	40.5	34.5	41.8	43.5	45.1	42.4	36.0	41.4	43.3	45.0	43.7	36.9	41.1	43.0	44.8	44.9	37.8	38.0
	40.0	40.0	41.2	42.3	38.0		38.9	40.3	41.6	39.6		38.3	39.8	41.3	41.5	35.5	37.9	39.6	41.1	42.8	36.5	37.6	39.3	41.0	43.1	37.3	40.0
	42.0	36.8	37.8	38.8	37.3		35.8	37.0	38.1	38.8		35.1	36.5	37.8	39.4		34.8	36.3	37.7	39.4	36.1	34.4	36.0	37.5	39.4	36.9	42.0
	44.0	34.0	34.8	35.6			32.9	34.0	35.0	36.1		32.3	33.5	34.7	36.0		31.9	33.3	34.6	36.1		31.6	33.1	34.4	36.1	36.6	44.0
	46.0	31.4	32.1	32.7			30.4	31.3	32.1	33.0		29.7	30.8	31.8	32.9		29.4	30.6	31.8	33.1		29.1	30.4	31.6	33.1		46.0
	48.0	29.1	29.6				28.1	28.8	29.5			27.4	28.3	29.2	30.1		27.0	28.2	29.2	30.3		26.7	28.0	29.1	30.4		48.0
	50.0	23.4					25.9	26.6	27.1			25.2	26.1	26.8			24.9	25.9	26.8	27.7		24.6	25.7	26.7	27.9		50.0
	55.0						16.8					20.6	21.2	21.5			20.3	21.1	21.7			20.1	20.9	21.6			55.0
	60.0																16.6	17.0				16.3	16.9	17.4			60.0
	65.0																					13.1	13.5				65.0
	70.0																										70.0
ブーム伸縮状態（伸縮割合）（%）	1	100	100	100	100	100	100	100	100	100	100	100	100	100	100	100	100	100	100	100	100	100	100	100	100	100	1
	2	0	0	0	0	0	50	50	50	50	50	100	100	100	100	100	100	100	100	100	100	100	100	100	100	100	2
	3	0	0	0	0	0	0	0	0	0	0	0	0	0	0	0	50	50	50	50	50	100	100	100	100	100	3
	ID	17	17	17	17	17	18	18	18	18	18	5	5	5	5	5	16	16	16	16	16	11	11	11	11	11	ID
ブーム角度の範囲 無負荷時（°）		18~82	30~82	39~82	52~82	68~82	15~82	35~82	38~82	50~82	67~82	29~82	32~82	34~82	51~82	67~82	27~82	30~82	42~82	53~82	67~82	25~82	27~82	39~82	57~82	66~82	°
標準巻掛本数		10	10	10	10	10	10	10	10	10	10	8	8	8	8	8	8	8	8	8	8	8	8	8	8	8	
標準フック		350t	350t	350t	350t	350t	350t	350t	350t	350t	350t	350t	350t	350t	350t	350t	350t	350t	350t	350t	350t	350t	350t	350t	350t	350t	

カウンタウエイト 208t、アウトリガ張出幅　9.0m、アシストジャッキ

4段ESPブーム＋2.5m＋36mラフィングジブ

単位:t

ブーム長さ（m）		24.1	24.1	24.1	24.1	24.1	28.7	28.7	28.7	28.7	28.7	33.3	33.3	33.3	33.3	33.3	37.9	37.9	37.9	37.9	37.9	42.5	42.5	42.5	42.5	42.5	m
ジブオフセット(°)		10	20	30	45	60	10	20	30	45	60	10	20	30	45	60	10	20	30	45	60	10	20	30	45	60	°
作業半径（m）	16.0	84.8																									16.0
	18.0	82.7					73.1					63.7															18.0
	20.0	75.1					73.1					63.7					54.0					46.2					20.0
	22.0	68.8	61.6				72.8	64.5				63.7					54.0					46.2					22.0
	24.0	63.4	57.5				67.0	60.3				63.7	61.5				54.0	54.0				46.2					24.0
	26.0	58.7	53.9				62.1	56.6				63.7	57.8				54.0	54.0				46.2	46.2				26.0
	28.0	54.7	50.7	45.6			57.8	53.3	47.7			59.7	54.6				54.0	54.0				46.2	46.2				28.0
	30.0	51.1	47.9	43.3			54.0	50.3	45.5			55.8	51.7	46.5			54.0	53.0	47.5			46.2	46.2				30.0
	32.0	48.0	45.3	41.3			50.7	47.7	43.4			52.4	49.0	44.5			54.0	50.3	45.5			46.2	46.2	46.2			32.0
	34.0	45.2	43.0	39.5	33.2		47.7	45.3	41.6	34.9		49.4	46.7	42.7			51.2	48.0	43.7			46.2	46.2	44.7			34.0
	36.0	42.7	40.9	37.8	32.1		45.1	43.2	39.8	33.8		46.7	44.5	41.0	34.7		47.3	45.8	42.0	35.5		46.2	46.2	43.0			36.0
	38.0	40.4	39.0	36.3	31.0	25.4	42.7	41.2	38.3	32.7		43.8	42.5	39.4	33.7		43.3	43.8	40.5	34.5		42.8	45.1	41.5	35.3		38.0
	40.0	38.3	37.3	34.9	30.1	24.8	40.5	39.4	36.8	31.7	26.2	40.2	40.7	38.0	32.7	27.0	39.7	42.0	39.1	33.6		39.3	41.6	40.1	34.4		40.0
	42.0	36.5	35.7	33.6	29.2	24.3	38.0	37.7	35.5	30.9	25.7	37.0	39.0	36.7	31.9	26.5	36.5	38.6	37.8	32.7	27.3	36.1	38.2	38.8	33.5	27.9	42.0
	44.0	34.8	34.3	32.4	28.4	23.9	35.1	36.2	34.3	30.1	25.2	34.1	35.9	35.5	31.1	26.1	33.7	35.6	36.5	31.9	26.8	33.2	35.2	37.2	32.8	27.5	44.0
	46.0	33.2	32.9	31.4	27.7	23.6	32.4	33.9	33.2	29.3	24.8	31.5	33.2	34.3	30.3	25.7	31.0	32.8	34.5	31.2	26.4	30.6	32.5	34.3	32.0	27.1	46.0
	48.0	30.9	31.7	30.4	27.1		30.1	31.4	32.1	28.7	24.6	29.1	30.7	32.1	29.7	25.3	28.7	30.3	31.9	30.5	26.0	28.2	30.0	31.6	31.3	26.7	48.0
	50.0	28.7	29.7	29.5	26.6		27.9	29.1	30.3	28.1		26.9	28.3	29.7	29.0	25.1	26.5	28.0	29.5	29.9	25.7	26.1	27.7	29.2	30.7	26.4	50.0
	55.0	24.0	24.7	25.3			23.2	24.1	24.9	25.8		22.3	23.4	24.4	25.5		21.8	23.1	24.2	25.6		21.4	22.8	24.0	25.5		55.0
	60.0	14.0					19.3	19.9	20.3			18.4	19.2	19.9			18.0	19.0	19.8	20.7		17.6	18.7	19.7	20.8		60.0
	65.0											15.2	15.7				14.8	15.5	16.1			14.4	15.3	16.0			65.0
	70.0																12.0	12.4				11.5	12.2	12.7			70.0
	75.0																					9.0	9.4				75.0
ブーム伸縮状態（伸縮割合）（%）	1	100	100	100	100	100	100	100	100	100	100	100	100	100	100	100	100	100	100	100	100	100	100	100	100	100	1
	2	0	0	0	0	0	50	50	50	50	50	100	100	100	100	100	100	100	100	100	100	100	100	100	100	100	2
	3	0	0	0	0	0	0	0	0	0	0	0	0	0	0	0	50	50	50	50	50	100	100	100	100	100	3
	ID	17	17	17	17	17	18	18	18	18	18	5	5	5	5	5	16	16	16	16	16	11	11	11	11	11	ID
ブーム角度の範囲 無負荷時（°）		11~82	35~82	38~82	54~82	65~82	28~82	32~82	35~82	49~82	65~82	26~82	30~82	43~82	54~82	65~82	24~82	27~82	40~82	51~82	67~82	22~82	25~82	37~82	55~82	70~82	°
標準巻掛本数		8	8	8	8	8	6	6	6	6	6	6	6	6	6	6	6	6	6	6	6	6	6	6	6	6	
標準フック		150t	150t	150t	150t	150t	150t	150t	150t	150t	150t	150t	150t	150t	150t	150t	150t	150t	150t	150t	150t	150t	150t	150t	150t	150t	

■ 4段ESPブーム＋ラフィングジブ性能表

カウンタウエイト 208t、アウトリガ張出幅　9.0m、アシストジャッキ

4段ESPブーム＋2.5m＋45mラフィングジブ

単位:t

ブーム長さ（m）		24.1	24.1	24.1	24.1	24.1	28.7	28.7	28.7	28.7	28.7	33.3	33.3	33.3	33.3	33.3	37.9	37.9	37.9	37.9	37.9	42.5	42.5	42.5	42.5	42.5	m
ジブオフセット(°)		10	20	30	45	60	10	20	30	45	60	10	20	30	45	60	10	20	30	45	60	10	20	30	45	60	°
作業半径（m）	20.0	59.2					50.0																				20.0
	22.0	59.2					50.0					45.9					39.5										22.0
	24.0	57.4					50.0					45.9					39.5					34.1					24.0
	26.0	53.0	48.4				50.0					45.9					39.5					34.1					26.0
	28.0	49.2	45.4				50.0	48.2				45.9	45.9				39.5					34.1					28.0
	30.0	45.9	42.7				49.0	45.4				45.9	45.9				39.5	39.5				34.1	34.1				30.0
	32.0	42.9	40.3	36.5			45.8	42.8				45.9	43.7				39.5	39.5				34.1	34.1				32.0
	34.0	40.3	38.1	34.7			42.9	40.5	36.8			44.1	41.4	37.5			39.5	39.5				34.1	34.1				34.0
	36.0	38.0	36.2	33.1			40.4	38.4	35.1			41.5	39.3	35.9			39.5	39.5	36.5			34.1	34.1	34.1			36.0
	38.0	35.8	34.4	31.7			38.1	36.5	33.6			39.2	37.4	34.4			39.5	38.3	35.1			34.1	34.1	34.1			38.0
	40.0	33.9	32.8	30.3	25.6		36.0	34.8	32.2			37.1	35.7	33.0			38.3	36.6	33.7			34.1	34.1	34.1			40.0
	42.0	32.2	31.3	29.1	24.7		34.2	33.2	30.9	26.2		35.2	34.1	31.7	26.9		36.3	35.0	32.5			34.1	34.1	33.2			42.0
	44.0	30.6	29.9	28.0	23.9		32.5	31.8	29.7	25.4		33.5	32.7	30.6	26.1		34.5	33.6	31.3	26.7		34.1	34.1	32.0			44.0
	46.0	29.1	28.6	26.9	23.1	18.8	30.9	30.4	28.6	24.6		31.9	31.3	29.5	25.4		32.4	32.2	30.2	26.0		31.9	33.1	31.0	26.6		46.0
	48.0	27.8	27.5	25.9	22.4	18.4	29.5	29.2	27.6	23.9	19.6	30.4	30.1	28.5	24.7	20.2	30.0	31.0	29.2	25.3		29.5	31.7	30.0	25.9		48.0
	50.0	26.5	26.4	25.0	21.8	18.0	28.1	28.0	26.7	23.2	19.2	28.3	28.9	27.5	24.0	19.8	27.8	29.8	28.3	24.7	20.4	27.3	29.4	29.0	25.3	20.9	50.0
	55.0	23.8	24.0	23.0	20.4	17.2	24.5	25.5	24.6	21.8	18.3	23.5	25.1	25.4	22.6	19.0	23.1	24.7	26.2	23.2	19.6	22.6	24.3	26.0	23.9	20.1	55.0
	60.0	21.3	22.0	21.4	19.4		20.6	21.6	22.7	20.7		19.6	20.9	22.1	21.4		19.2	20.5	21.8	22.0	19.0	18.7	20.2	21.6	22.7	19.4	60.0
	65.0	18.1	18.6	19.1			17.3	18.1	18.8			16.3	17.3	18.3	19.3		15.9	17.0	18.1	19.4		15.4	16.7	17.8	19.3		65.0
	70.0						14.4	14.9				13.6	14.3	14.9			13.1	14.0	14.8			12.6	13.7	14.6	15.7		70.0
	75.0											10.9	11.4				10.5	11.2	11.8			10.0	10.9	11.7			75.0
	80.0																8.0	8.5				7.7	8.4	8.9			80.0
	85.0																					5.5					85.0
ブーム伸縮状態（伸縮割合）（%）	1	100	100	100	100	100	100	100	100	100	100	100	100	100	100	100	100	100	100	100	100	100	100	100	100	100	1
	2	0	0	0	0	0	50	50	50	50	50	100	100	100	100	100	100	100	100	100	100	100	100	100	100	100	2
	3	0	0	0	0	0	0	0	0	0	0	0	0	0	0	0	50	50	50	50	50	100	100	100	100	100	3
	ID	17	17	17	17	17	18	18	18	18	18	5	5	5	5	5	16	16	16	16	16	11	11	11	11	11	ID
ブーム角度の範囲 無負荷時（°）		27~82	32~82	36~82	52~82	65~82	25~82	29~82	44~82	57~82	69~82	23~82	27~82	41~82	53~82	71~82	21~82	24~82	38~82	57~82	66~82	19~82	33~82	35~82	54~82	69~82	°
標準巻掛本数		6	6	6	6	6	4	4	4	4	4	4	4	4	4	4	4	4	4	4	4	4	4	4	4	4	
標準フック		80t	80t	80t	80t	80t	80t	80t	80t	80t	80t	80t	80t	80t	80t	80t	80t	80t	80t	80t	80t	80t	80t	80t	80t	80t	

カウンタウエイト 208t、アウトリガ張出幅　9.0m、アシストジャッキ

4段ESPブーム＋2.5m＋54mラフィングジブ

単位:t

ブーム長さ（m）		24.1	24.1	24.1	24.1	24.1	28.7	28.7	28.7	28.7	28.7	33.3	33.3	33.3	33.3	33.3	37.9	37.9	37.9	37.9	37.9	42.5	42.5	42.5	42.5	42.5	m
ジブオフセット(°)		10	20	30	45	60	10	20	30	45	60	10	20	30	45	60	10	20	30	45	60	10	20	30	45	60	°
作業半径（m）	22.0	43.3					38.5																				22.0
	24.0	43.3					38.5					34.5					30.0										24.0
	26.0	43.3					38.5					34.5					30.0					26.2					26.0
	28.0	43.3					38.5					34.5					30.0					26.2					28.0
	30.0	43.3	39.9				38.5					34.5					30.0					26.2					30.0
	32.0	40.3	37.5				38.5	38.0				34.5	34.5				30.0					26.2					32.0
	34.0	37.7	35.4				38.3	35.9				34.5	34.5				30.0	30.0				26.2	26.2				34.0
	36.0	35.4	33.4				36.0	34.0				34.5	34.5				30.0	30.0				26.2	26.2				36.0
	38.0	33.3	31.7	28.8			33.9	32.2				34.5	32.8				30.0	30.0				26.2	26.2				38.0
	40.0	31.4	30.1	27.5			32.0	30.7	28.1			32.7	31.2	28.6			30.0	30.0				26.2	26.2				40.0
	42.0	29.7	28.6	26.3			30.3	29.2	26.9			31.0	29.8	27.4			30.0	30.0	27.9			26.2	26.2	26.2			42.0
	44.0	28.1	27.2	25.2			28.7	27.9	25.8			29.4	28.5	26.4			30.0	29.1	26.9			26.2	26.2	26.2			44.0
	46.0	26.7	26.0	24.1			27.2	26.6	24.8			27.9	27.2	25.3			28.7	27.8	25.9			26.2	26.2	26.2			46.0
	48.0	25.3	24.8	23.1	19.5		25.9	25.5	23.8			26.6	26.1	24.4			27.3	26.7	24.9			26.2	26.2	25.4			48.0
	50.0	24.1	23.7	22.2	18.8		24.7	24.4	22.9	19.5		25.3	25.0	23.5	20.1		26.1	25.6	24.1			26.2	26.2	24.6			50.0
	55.0	21.5	21.4	20.2	17.4	13.9	22.0	22.0	20.9	18.1	14.5	22.6	22.6	21.5	18.6		23.3	23.3	22.1	19.2		23.1	23.9	22.6	19.6		55.0
	60.0	19.2	19.4	18.5	16.1	13.1	19.8	20.0	19.2	16.8	13.8	20.3	20.6	19.9	17.4	14.3	19.7	21.2	20.4	18.0	14.8	19.2	21.0	21.0	18.4	15.2	60.0
	65.0	17.4	17.7	17.1	15.1		17.9	18.3	17.8	15.8	13.2	17.0	18.3	18.4	16.4	13.7	16.4	17.9	19.0	16.9	14.1	15.9	17.5	19.0	17.4	14.6	65.0
	70.0	15.7	16.3	15.9	14.4		15.1	16.0	16.6	15.0		14.2	15.3	16.4	15.6		13.6	14.9	16.1	16.1	13.7	13.1	14.5	15.8	16.5	14.1	70.0
	75.0	13.4	14.1				12.7	13.4	14.0			11.7	12.6	13.5	14.5		11.1	12.2	13.3	14.5		10.5	11.8	13.0	14.4		75.0
	80.0						9.8	10.8				9.4	10.1	10.7			8.8	9.7	10.6			8.2	9.3	10.3	11.5		80.0
	85.0											6.6					6.8	7.4	8.0			6.3	7.1	7.8			85.0
	90.0																						5.1				90.0
ブーム伸縮状態（伸縮割合）（%）	1	100	100	100	100	100	100	100	100	100	100	100	100	100	100	100	100	100	100	100	100	100	100	100	100	100	1
	2	0	0	0	0	0	50	50	50	50	50	100	100	100	100	100	100	100	100	100	100	100	100	100	100	100	2
	3	0	0	0	0	0	0	0	0	0	0	0	0	0	0	0	50	50	50	50	50	100	100	100	100	100	3
	ID	17	17	17	17	17	18	18	18	18	18	5	5	5	5	5	16	16	16	16	16	11	11	11	11	11	ID
ブーム角度の範囲 無負荷時（°）		24~82	29~82	44~82	49~82	72~82	22~82	26~82	41~82	55~82	67~82	20~82	35~82	39~82	51~82	69~82	28~82	33~82	36~82	55~82	65~82	34~82	31~82	42~82	52~82	67~82	°
標準巻掛本数		4	4	4	4	4	4	4	4	4	4	4	4	4	4	4	4	4	4	4	4	4	4	4	4	4	
標準フック		80t	80t	80t	80t	80t	80t	80t	80t	80t	80t	80t	80t	80t	80t	80t	80t	80t	80t	80t	80t	80t	80t	80t	80t	80t	

油圧式オールテレーンクレーン　AR-7000N-1　最大吊上能力 700 ton

■ 4段ESPブーム＋ラフィングジブ性能表

カウンタウエイト 208t、アウトリガ張出幅　9.0m、アシストジャッキ

4段ESPブーム＋2.5m＋63mラフィングジブ

単位:t

ブーム長さ（m）		24.1	24.1	24.1	24.1	24.1	28.7	28.7	28.7	28.7	28.7	33.3	33.3	33.3	33.3	33.3	37.9	37.9	37.9	37.9	37.9	42.5	42.5	42.5	42.5	42.5	m
ジブオフセット(°)		10	20	30	45	60	10	20	30	45	60	10	20	30	45	60	10	20	30	45	60	10	20	30	45	60	°
作業半径（m）	26.0	25.0					25.0					25.0															26.0
	28.0	25.0					25.0					25.0					22.8										28.0
	30.0	25.0					25.0					25.0					22.8					20.0					30.0
	32.0	25.0					25.0					25.0					22.8					20.0					32.0
	34.0	25.0	25.0				25.0					25.0					22.8					20.0					34.0
	36.0	25.0	25.0				25.0	25.0				25.0	25.0				22.8					20.0					36.0
	38.0	25.0	25.0				25.0	25.0				25.0	25.0				22.8	22.8				20.0					38.0
	40.0	25.0	25.0				25.0	25.0				25.0	25.0				22.8	22.8				20.0	20.0				40.0
	42.0	25.0	25.0				25.0	25.0				25.0	25.0				22.8	22.8				20.0	20.0				42.0
	44.0	25.0	25.0	25.0			25.0	25.0	25.0			25.0	25.0				22.8	22.8				20.0	20.0				44.0
	46.0	25.0	25.0	24.0			25.0	25.0	24.6			25.0	25.0	25.0			22.8	22.8	22.8			20.0	20.0				46.0
	48.0	25.0	25.0	23.0			25.0	25.0	23.5			25.0	25.0	24.0			22.8	22.8	22.8			20.0	20.0	20.0			48.0
	50.0	24.4	23.8	22.0			24.9	24.3	22.6			25.0	24.9	23.1			22.8	22.8	22.8			20.0	20.0	20.0			50.0
	55.0	21.6	21.2	19.8	16.6		22.0	21.8	20.4			22.5	22.3	20.9			22.8	22.8	21.4			20.0	20.0	20.0			55.0
	60.0	19.2	19.1	18.0	15.2		19.6	19.6	18.6	15.8		20.1	20.2	19.1	16.3		20.7	20.7	19.6	16.8		20.0	20.0	20.0	17.2		60.0
	65.0	17.2	17.3	16.4	14.0	11.1	17.6	17.8	17.0	14.7	11.6	18.0	18.3	17.6	15.2	12.1	18.0	18.9	18.1	15.7		17.4	19.3	18.5	16.1		65.0
	70.0	15.5	15.7	15.1	13.0	10.4	15.9	16.3	15.7	13.7	11.0	15.7	16.8	16.2	14.2	11.5	15.1	16.7	16.7	14.7	11.9	14.6	16.3	17.2	15.1	12.3	70.0
	75.0	14.0	14.4	13.9	12.2		14.1	14.9	14.5	12.9	10.6	13.2	14.4	15.1	13.4	11.0	12.7	14.0	15.3	13.9	11.4	12.2	13.6	15.0	14.3	11.8	75.0
	80.0	12.7	13.3	13.0			11.9	12.8	13.5	12.2		11.1	12.1	13.1	12.7		10.5	11.7	12.8	13.1		9.9	11.3	12.5	13.6	11.4	80.0
	85.0	9.7	11.3				10.0	10.6	11.2			9.0	9.9	10.7			8.5	9.5	10.5	11.6		7.9	9.1	10.2	11.5		85.0
	90.0						6.6					7.2	7.8	8.4			6.6	7.5	8.2			6.1	7.1	8.0	9.0		90.0
	95.0											3.8					5.0	5.6				4.5	5.2	5.9			95.0
	100.0																					3.0	3.5				100.0
ブーム伸縮状態（伸縮割合）（%）	1	100	100	100	100	100	100	100	100	100	100	100	100	100	100	100	100	100	100	100	100	100	100	100	100	100	1
	2	0	0	0	0	0	50	50	50	50	50	100	100	100	100	100	100	100	100	100	100	100	100	100	100	100	2
	3	0	0	0	0	0	0	0	0	0	0	0	0	0	0	0	50	50	50	50	50	100	100	100	100	100	3
	ID	17	17	17	17	17	18	18	18	18	18	5	5	5	5	5	16	16	16	16	16	11	11	11	11	11	ID
ブーム角度の範囲 無負荷時（°）		20~82	26~82	42~82	57~82	70~82	18~82	35~82	39~82	53~82	65~82	16~82	33~82	36~82	57~82	68~82	26~82	31~82	42~82	54~82	70~82	25~82	29~82	40~82	51~82	66~82	°
標準巻掛本数		2	2	2	2	2	2	2	2	2	2	2	2	2	2	2	2	2	2	2	2	2	2	2	2	2	
標準フック		25t	25t	25t	25t	25t	25t	25t	25t	25t	25t	25t	25t	25t	25t	25t	25t	25t	25t	25t	25t	25t	25t	25t	25t	25t	

カウンタウエイト 208t、アウトリガ張出幅　9.0m、アシストジャッキ

4段ESPブーム＋2.5m＋72mラフィングジブ

単位:t

ブーム長さ（m）		24.1	24.1	24.1	24.1	24.1	28.7	28.7	28.7	28.7	28.7	33.3	33.3	33.3	33.3	33.3	37.9	37.9	37.9	37.9	37.9	42.5	42.5	42.5	42.5	42.5	m
ジブオフセット(°)		10	20	30	45	60	10	20	30	45	60	10	20	30	45	60	10	20	30	45	60	10	20	30	45	60	°
作業半径（m）	28.0	24.0					21.8																				28.0
	30.0	24.0					21.8					19.8					17.5										30.0
	32.0	24.0					21.8					19.8					17.5					14.9					32.0
	34.0	24.0					21.8					19.8					17.5					14.9					34.0
	36.0	23.5					21.8					19.8					17.5					14.9					36.0
	38.0	22.6					21.8					19.8					17.5					14.9					38.0
	40.0	21.8	20.2				21.8	20.5				19.8					17.5					14.9					40.0
	42.0	21.1	19.6				21.6	19.9				19.8	19.8				17.5	17.5				14.9					42.0
	44.0	20.4	19.0				20.9	19.3				19.8	19.6				17.5	17.5				14.9	14.9				44.0
	46.0	19.7	18.4				20.3	18.8				19.8	19.1				17.5	17.5				14.9	14.9				46.0
	48.0	19.1	17.9				19.6	18.2				19.8	18.6				17.5	17.5				14.9	14.9				48.0
	50.0	18.5	17.4	16.4			19.1	17.7	16.5			19.6	18.1				17.5	17.5				14.9	14.9				50.0
	55.0	17.2	16.2	15.4			17.7	16.6	15.6			18.2	16.9	15.8			17.5	17.3	16.0			14.9	14.9	14.9			55.0
	60.0	16.0	15.2	14.5			16.5	15.6	14.7			17.1	15.9	14.9			17.5	16.3	15.2			14.9	14.9	14.9			60.0
	65.0	15.0	14.3	13.7	12.1		15.5	14.7	14.0	12.6		16.0	15.1	14.2	13.0		16.5	15.4	14.4	13.3		14.9	14.9	14.7			65.0
	70.0	14.0	13.6	13.1	11.1		14.3	13.9	13.3	11.6		14.7	14.3	13.6	12.1		15.1	14.6	13.8	12.4		14.9	14.9	14.0	12.8		70.0
	75.0	12.6	12.8	12.1	10.2	7.8	12.9	13.2	12.6	10.8	8.3	13.3	13.6	13.0	11.2	8.7	13.1	13.9	13.2	11.6	9.1	12.6	14.3	13.5	12.0	9.4	75.0
	80.0	11.4	11.6	11.1	9.5	7.3	11.7	12.1	11.6	10.0	7.8	11.5	12.5	12.1	10.5	8.2	11.0	12.4	12.5	10.9	8.6	10.4	11.9	12.9	11.2	8.9	80.0
	85.0	10.3	10.7	10.3	8.9		10.5	11.1	10.8	9.4		9.6	10.7	11.2	9.9	7.9	9.0	10.3	11.5	10.2	8.2	8.4	9.9	11.2	10.6	8.5	85.0
	90.0	9.4	9.8	9.6			8.7	9.6	10.0	8.9		7.8	8.8	9.8	9.3		7.2	8.3	9.5	9.7		6.6	7.9	9.1	10.0	8.2	90.0
	95.0	5.9					7.1	7.7	8.2			6.1	6.9	7.7			5.5	6.5	7.4	8.6		4.9	6.0	7.1	8.5		95.0
	100.0						3.1					4.6	5.2				4.1	4.8	5.5			3.5	4.4	5.3			100.0
	105.0																	3.2						3.5			105.0
ブーム伸縮状態（伸縮割合）（%）	1	100	100	100	100	100	100	100	100	100	100	100	100	100	100	100	100	100	100	100	100	100	100	100	100	100	1
	2	0	0	0	0	0	50	50	50	50	50	100	100	100	100	100	100	100	100	100	100	100	100	100	100	100	2
	3	0	0	0	0	0	0	0	0	0	0	0	0	0	0	0	50	50	50	50	50	100	100	100	100	100	3
	ID	17	17	17	17	17	18	18	18	18	18	5	5	5	5	5	16	16	16	16	16	11	11	11	11	11	ID
ブーム角度の範囲 無負荷時（°）		17~82	35~82	40~82	55~82	69~82	14~82	33~82	37~82	51~82	71~82	25~82	31~82	43~82	56~82	66~82	31~82	29~82	41~82	52~82	69~82	36~82	41~82	39~82	56~82	65~82	°
標準巻掛本数		2	2	2	2	2	2	2	2	2	2	2	2	2	2	2	2	2	2	2	2	2	2	2	2	2	
標準フック		25t	25t	25t	25t	25t	25t	25t	25t	25t	25t	25t	25t	25t	25t	25t	25t	25t	25t	25t	25t	25t	25t	25t	25t	25t	

油圧式オールテレーンクレーン　AR-7000N-1　最大吊上能力 700 ton

■ 4段ESPブーム＋フィックスブーム＋ラフィングジブ性能表

カウンタウエイト 208t、アウトリガ張出幅　9.0m、アシストジャッキ

4段ESPブーム＋12.5m＋2.5m＋36mラフィングジブ

単位:t

ブーム長さ (m)		24.1	24.1	24.1	24.1	24.1	28.7	28.7	28.7	28.7	28.7	33.3	33.3	33.3	33.3	33.3	37.9	37.9	37.9	37.9	37.9	42.5	42.5	42.5	42.5	42.5	m
合計ブーム長さ (m)		36.6	36.6	36.6	36.6	36.6	41.2	41.2	41.2	41.2	41.2	45.8	45.8	45.8	45.8	45.8	50.4	50.4	50.4	50.4	50.4	55.0	55.0	55.0	55.0	55.0	m
ジブオフセット(°)		10	20	30	45	60	10	20	30	45	60	10	20	30	45	60	10	20	30	45	60	12	20	30	45	60	°
作業半径 (m)	18.0	67.5																									18.0
	20.0	67.5					59.5																				20.0
	22.0	67.5					59.5					52.3					45.0										22.0
	24.0	67.5	61.1				59.5					52.3					45.0										24.0
	26.0	64.6	57.7				59.5	58.5				52.3					45.0					38.6					26.0
	28.0	60.3	54.6				59.5	55.5				52.3	52.3				45.0	45.0				38.6					28.0
	30.0	56.6	51.8	46.4			58.3	52.8				52.3	52.3				45.0	45.0				38.6	38.6				30.0
	32.0	53.3	49.3	44.5			54.9	50.3	45.2			52.3	51.3	45.7			44.8	45.0				38.6	38.6				32.0
	34.0	50.3	47.0	42.7			50.9	48.1	43.5			49.7	49.1	44.1			44.5	45.0	45.0			38.2	38.6				34.0
	36.0	47.6	44.9	41.1	34.7		46.3	46.0	41.9			45.0	47.0	42.6			44.1	45.0	45.0			37.6	38.1	38.6			36.0
	38.0	43.5	43.0	39.7	33.7		42.2	44.1	40.5	34.3		41.0	44.0	41.2	34.7		40.7	43.4	43.6			36.3	36.8	37.5			38.0
	40.0	39.8	41.3	38.3	32.8	27.0	38.5	41.1	39.1	33.4		37.4	40.2	39.9	33.9		37.1	40.0	42.2	35.6		35.0	35.5	36.1			40.0
	42.0	36.6	38.8	37.0	32.0	26.5	35.3	37.7	37.9	32.6	27.0	34.1	36.7	38.6	33.1		33.9	36.6	39.2	34.8		33.7	34.1	34.7	35.2		42.0
	44.0	33.6	35.7	35.9	31.2	26.1	32.4	34.6	36.7	31.9	26.6	31.2	33.6	35.9	32.4	27.0	30.9	33.5	35.9	34.0	28.2	30.8	32.8	33.3	33.7		44.0
	46.0	31.0	32.9	34.7	30.5	25.7	29.7	31.8	33.8	31.2	26.2	28.5	30.8	32.9	31.7	26.7	28.3	30.7	32.9	33.3	27.8	28.1	30.1	32.0	32.3	28.8	46.0
	48.0	28.6	30.3	31.9	29.9	25.4	27.3	29.2	31.1	30.5	25.9	26.1	28.2	30.2	31.1	26.3	25.9	28.1	30.2	32.6	27.5	25.7	27.6	29.8	31.0	28.4	48.0
	50.0	26.3	27.9	29.5	29.3	25.2	25.1	26.9	28.6	29.9	25.6	23.9	25.9	27.7	30.2	26.0	23.7	25.8	27.7	30.2	27.1	23.5	25.2	27.3	29.8	28.1	50.0
	55.0	21.6	22.9	24.0	25.5		20.3	21.8	23.2	24.9		19.2	20.8	22.4	24.3	25.5	18.9	20.7	22.3	24.4	25.7	18.7	20.2	21.9	24.1	25.6	55.0
	60.0	17.7	18.7	19.5	20.4		16.4	17.6	18.7	19.9		15.3	16.7	17.9	19.4		15.0	16.5	17.8	19.4		14.8	16.0	17.4	19.2		60.0
	65.0	14.4	15.1	15.6			13.2	14.1	14.9			12.0	13.2	14.1	15.1		11.6	13.0	14.1	15.3		11.2	12.4	13.7	15.1		65.0
	70.0	10.1					10.2	10.9	11.4			9.0	9.9	10.7			8.6	9.7	10.6			8.2	9.2	10.2	11.4		70.0
	75.0						5.9					6.4	7.0				6.0	6.8	7.4			5.5	6.3	7.2			75.0
ブーム伸縮状態（伸縮割合）(%)	1	100	100	100	100	100	100	100	100	100	100	100	100	100	100	100	100	100	100	100	100	100	100	100	100	100	1
	2	0	0	0	0	0	50	50	50	50	50	100	100	100	100	100	100	100	100	100	100	100	100	100	100	100	2
	3	0	0	0	0	0	0	0	0	0	0	0	0	0	0	0	50	50	50	50	50	100	100	100	100	100	3
	ID	17	17	17	17	17	18	18	18	18	18	5	5	5	5	5	16	16	16	16	16	11	11	11	11	11	ID
ブーム角度の範囲 無負荷時(°)		21~82	35~82	38~82	50~82	67~82	19~82	33~82	35~82	54~82	69~82	28~82	31~82	42~82	51~82	65~82	34~82	37~82	39~82	55~82	67~82	39~82	42~82	44~82	52~82	69~82	°
標準巻掛本数		6	6	6	6	6	6	6	6	6	6	6	6	6	6	6	4	4	4	4	4	4	4	4	4	4	
標準フック		150t	150t	150t	150t	150t	150t	150t	150t	150t	150t	150t	150t	150t	150t	150t	150t	150t	150t	150t	150t	150t	150t	150t	150t	150t	

カウンタウエイト 208t、アウトリガ張出幅　9.0m、アシストジャッキ

4段ESPブーム＋12.5m＋2.5m＋54mラフィングジブ

単位:t

ブーム長さ (m)		24.1	24.1	24.1	24.1	24.1	28.7	28.7	28.7	28.7	28.7	33.3	33.3	33.3	33.3	33.3	37.9	37.9	37.9	37.9	37.9	42.5	42.5	42.5	42.5	42.5	m
合計ブーム長さ (m)		36.6	36.6	36.6	36.6	36.6	41.2	41.2	41.2	41.2	41.2	45.8	45.8	45.8	45.8	45.8	50.4	50.4	50.4	50.4	50.4	55.0	55.0	55.0	55.0	55.0	m
ジブオフセット(°)		10	20	30	45	60	10	20	30	45	60	10	20	30	45	60	10	20	30	45	60	12	20	30	45	60	°
作業半径 (m)	24.0	36.2																									24.0
	26.0	36.2					32.7																				26.0
	28.0	36.2					32.7					29.6					26.2										28.0
	30.0	36.2					32.7					29.6					26.2										30.0
	32.0	36.2					32.7					29.6					26.2					22.0					32.0
	34.0	36.2	36.2				32.7	32.7				29.6					26.2					21.0					34.0
	36.0	36.2	34.5				32.7	32.7				29.6	29.6				26.2					19.8					36.0
	38.0	35.0	32.8				32.7	32.7				29.6	29.6				26.2	26.2				19.2	19.2				38.0
	40.0	33.2	31.3				32.7	31.8				29.6	29.6				26.2	26.2				18.5	18.5				40.0
	42.0	31.4	29.9	27.4			32.2	30.4	27.7			29.6	29.6				25.0	26.2				18.1	18.1				42.0
	44.0	29.9	28.6	26.3			30.6	29.1	26.7			29.6	29.6	27.0			24.1	26.2	26.2			17.9	17.8				44.0
	46.0	28.4	27.4	25.4			29.2	28.0	25.8			29.6	28.5	26.1			23.5	26.2	26.2			17.7	17.3	17.7			46.0
	48.0	27.1	26.3	24.5			27.9	26.9	24.9			28.5	27.4	25.2			23.1	25.0	25.6			17.4	17.0	17.4			48.0
	50.0	25.9	25.3	23.6	20.0		26.6	25.8	24.0			26.2	26.4	24.4			23.0	24.1	24.8			17.3	16.5	16.8			50.0
	55.0	23.2	23.0	21.7	18.7		22.5	23.5	22.2	19.0		21.4	23.9	22.6	19.3		20.6	22.5	23.0	19.6		17.3	16.0	16.0			55.0
	60.0	19.7	21.0	20.1	17.5	14.3	18.5	20.5	20.6	17.9	14.6	17.4	19.6	21.0	18.2	14.9	16.6	18.9	21.2	18.5		16.4	15.5	15.5	16.0		60.0
	65.0	16.3	17.9	18.7	16.6	13.7	15.2	16.9	18.6	16.9	14.1	14.0	15.9	17.8	17.3	14.3	13.3	15.3	17.3	17.6	14.6	13.0	14.7	14.7	15.5	15.1	65.0
	70.0	13.5	14.8	16.1	15.7		12.3	13.8	15.2	16.1	13.7	11.1	12.9	14.4	16.5	13.9	10.2	12.2	13.9	16.3	14.1	9.9	11.6	13.5	14.7	14.7	70.0
	75.0	11.0	12.1	13.1	14.4		9.6	11.1	12.3	13.8		8.4	10.0	11.5	13.3		7.6	9.3	11.0	13.0	13.8	7.2	8.7	10.4	12.7	14.2	75.0
	80.0	8.6	9.5	10.4			7.3	8.5	9.5	10.7		6.1	7.4	8.7	10.2		5.3	6.8	8.2	9.9			6.1	7.7	9.6		80.0
	85.0	6.6	7.2				5.3	6.2	6.9				5.2	6.1					5.7	7.0				5.2	6.7		85.0
	90.0																										90.0
ブーム伸縮状態（伸縮割合）(%)	1	100	100	100	100	100	100	100	100	100	100	100	100	100	100	100	100	100	100	100	100	100	100	100	100	100	1
	2	0	0	0	0	0	50	50	50	50	50	100	100	100	100	100	100	100	100	100	100	100	100	100	100	100	2
	3	0	0	0	0	0	0	0	0	0	0	0	0	0	0	0	50	50	50	50	50	100	100	100	100	100	3
	ID	17	17	17	17	17	18	18	18	18	18	5	5	5	5	5	16	16	16	16	16	11	11	11	11	11	ID
ブーム角度の範囲 無負荷時(°)		27~82	31~82	43~82	54~82	71~82	33~82	37~82	40~82	51~82	67~82	42~82	41~82	45~82	55~82	69~82	45~82	50~82	48~82	52~82	65~82	52~82	52~82	51~82	55~82	67~82	°
標準巻掛本数		4	4	4	4	4	4	4	4	4	4	4	4	4	4	4	4	4	4	4	4	4	4	4	4	4	
標準フック		80t	80t	80t	80t	80t	80t	80t	80t	80t	80t	80t	80t	80t	80t	80t	80t	80t	80t	80t	80t	80t	80t	80t	80t	80t	

油圧式オールテレーンクレーン　AR-7000N-1　最大吊上能力 700 ton

■ 4段ESPブーム＋フィックスブーム＋ラフィングジブ性能表

カウンタウエイト 208t、アウトリガ張出幅　9.0m、アシストジャッキ

4段ESPブーム＋12.5m＋2.5m＋72mラフィングジブ

単位:t

ブーム長さ (m)		24.1	24.1	24.1	24.1	24.1	28.7	28.7	28.7	28.7	28.7	33.3	33.3	33.3	33.3	33.3	37.9	37.9	37.9	37.9	37.9	42.5	42.5	42.5	42.5	42.5	m
合計ブーム長さ (m)		36.6	36.6	36.6	36.6	36.6	41.2	41.2	41.2	41.2	41.2	45.8	45.8	45.8	45.8	45.8	50.4	50.4	50.4	50.4	50.4	55.0	55.0	55.0	55.0	55.0	m
ジブオフセット(°)		10	20	30	45	60	10	20	30	45	60	10	20	30	45	60	10	20	30	45	60	12	20	30	45	60	°
作業半径 (m)	30.0	20.5																									30.0
	32.0	20.5					18.8					17.1															32.0
	34.0	20.5					18.8					17.1					12.3										34.0
	36.0	20.5					18.8					17.1					12.3										36.0
	38.0	20.5					18.8					17.1					12.3					11.0					38.0
	40.0	20.5					18.8					17.1					12.3					11.0					40.0
	42.0	20.5	20.2				18.8					17.1					12.3					11.0					42.0
	44.0	20.5	19.6				18.8	18.8				17.1	17.1				12.3					11.0					44.0
	46.0	20.5	19.1				18.8	18.8				17.1	17.1				12.3	12.3				11.0					46.0
	48.0	20.3	18.6				18.8	18.8				17.1	17.1				12.3	12.3				11.0	11.0				48.0
	50.0	19.7	18.1				18.8	18.3				17.1	17.1				12.3	12.3				11.0	11.0				50.0
	55.0	18.4	17.0	15.8			18.8	17.3	15.9			17.1	17.1	16.0			12.3	12.3				11.0	11.0				55.0
	60.0	17.2	16.0	15.0			17.7	16.3	15.1			17.1	16.6	15.3			12.3	12.3	12.3			11.0	11.0	11.0			60.0
	65.0	16.2	15.2	14.3	13.0		16.6	15.4	14.4			16.4	15.7	14.6			12.3	12.3	12.3			11.0	11.0	11.0			65.0
	70.0	15.1	14.4	13.6	12.1		14.5	14.7	13.8	12.4		13.5	15.0	14.0	12.6		12.3	12.3	12.3	12.3		11.0	11.0	11.0	11.0		70.0
	75.0	13.1	13.7	13.1	11.3	8.7	12.0	13.9	13.3	11.6	9.0	11.0	13.0	13.4	11.8		10.2	12.3	12.3	12.0		9.9	11.0	11.0	11.0		75.0
	80.0	10.9	12.4	12.3	10.6	8.3	9.8	11.5	12.6	10.9	8.5	8.7	10.6	12.4	11.1	8.7	7.8	10.0	11.9	11.3	8.9	7.5	9.3	11.0	11.0	9.3	80.0
	85.0	9.0	10.3	11.4	10.0	7.9	7.7	9.3	10.8	10.3	8.2	6.6	8.4	10.0	10.5	8.4	5.7	7.7	9.6	10.8	8.5	5.3	7.0	9.0	11.0	9.0	85.0
	90.0	7.1	8.3	9.4	9.5		5.9	7.3	8.7	9.7		4.7	6.3	7.8	9.8	8.1	3.9	5.6	7.3	9.5	8.3	3.5	5.0	6.8	9.2	8.7	90.0
	95.0	5.4	6.4	7.4	8.5		4.2	5.4	6.5	8.0		3.1	4.4	5.8	7.5			3.8	5.2	7.2				4.7	6.8	8.3	95.0
	100.0	3.9	4.7	5.3				3.7	4.6					3.8	5.1				3.3	4.9					4.6		100.0
	105.0		3.0																								105.0
ブーム伸縮状態（伸縮割合）(%)	1	100	100	100	100	100	100	100	100	100	100	100	100	100	100	100	100	100	100	100	100	100	100	100	100	100	1
	2	0	0	0	0	0	50	50	50	50	50	100	100	100	100	100	100	100	100	100	100	100	100	100	100	100	2
	3	0	0	0	0	0	0	0	0	0	0	0	0	0	0	0	50	50	50	50	50	100	100	100	100	100	3
	ID	17	17	17	17	17	18	18	18	18	18	5	5	5	5	5	16	16	16	16	16	11	11	11	11	11	ID
ブーム角度の範囲 無負荷時(°)		30~82	26~82	39~82	51~82	68~82	39~82	40~82	44~82	55~82	70~82	42~82	48~82	48~82	52~82	66~82	49~82	50~82	50~82	55~82	68~82	52~82	55~82	56~82	58~82	65~82	°
標準巻掛本数		2	2	2	2	2	2	2	2	2	2	2	2	2	2	2	2	2	2	2	2	2	2	2	2	2	
標準フック		25t	25t	25t	25t	25t	25t	25t	25t	25t	25t	25t	25t	25t	25t	25t	25t	25t	25t	25t	25t	25t	25t	25t	25t	25t	

カウンタウエイト 208t、アウトリガ張出幅　9.0m、アシストジャッキ

4段ESPブーム＋12.5m＋2.5m＋90mラフィングジブ

単位:t

ブーム長さ (m)		24.1	24.1	24.1	24.1	24.1	28.7	28.7	28.7	28.7	28.7	33.3	33.3	33.3	33.3	33.3	37.9	37.9	37.9	37.9	37.9	42.5	42.5	42.5	42.5	42.5	m
合計ブーム長さ (m)		36.6	36.6	36.6	36.6	36.6	41.2	41.2	41.2	41.2	41.2	45.8	45.8	45.8	45.8	45.8	50.4	50.4	50.4	50.4	50.4	55.0	55.0	55.0	55.0	55.0	m
ジブオフセット(°)		10	20	30	45	60	10	20	30	45	60	10	20	30	45	60	10	20	30	45	60	12	20	30	45	60	°
作業半径 (m)	36.0	8.5																									36.0
	38.0	8.5					7.9					7.2															38.0
	40.0	8.5					7.9					7.2					6.5										40.0
	42.0	8.5					7.9					7.2					6.5										42.0
	44.0	8.5					7.9					7.2					6.5					5.7					44.0
	46.0	8.5					7.9					7.2					6.5					5.7					46.0
	48.0	8.5					7.9					7.2					6.5					5.7					48.0
	50.0	8.5	8.5				7.9					7.2					6.5					5.7					50.0
	55.0	8.5	8.3				7.9	7.9				7.2	7.2				6.5	6.5				5.7	5.7				55.0
	60.0	8.5	7.6				7.9	7.7				7.2	7.2				6.5	6.5				5.7	5.7				60.0
	65.0	7.8	7.0	6.3			7.9	7.1	6.4			7.2	7.2	6.4			6.5	6.5				5.7	5.7				65.0
	70.0	7.1	6.4	5.8			7.4	6.6	5.9			7.2	6.7	6.0			6.5	6.5	6.1			5.7	5.7	5.7			70.0
	75.0	6.6	6.0	5.4			6.8	6.1	5.5			7.0	6.2	5.6			6.5	6.4	5.7			5.6	5.7	5.7			75.0
	80.0	6.0	5.5	5.0	4.5		6.3	5.7	5.1	4.5		6.5	5.8	5.2			6.5	6.0	5.3			5.4	5.7	5.5			80.0
	85.0	5.6	5.1	4.7	4.2		5.8	5.3	4.8	4.3		6.0	5.4	4.9	4.3		6.1	5.6	5.0	4.3		5.2	5.7	5.2	4.4		85.0
	90.0	5.2	4.8	4.4	4.0		5.4	4.9	4.5	4.1		5.1	5.1	4.6	4.1		4.3	5.2	4.7	4.1			5.4	4.9	4.2		90.0
	95.0	4.8	4.5	4.2	3.8	3.5	4.6	4.6	4.3	3.9	3.6	3.5	4.8	4.4	3.9	3.6		4.7	4.5	4.0	3.6			4.6	4.1		95.0
	100.0	4.3	4.2	4.0	3.7	3.2	3.1	4.3	4.1	3.7	3.4		3.7	4.1	3.8	3.5			4.2	3.8	3.5			4.3	3.9	3.6	100.0
	105.0		4.0	3.8	3.5	3.0		3.1	3.9	3.6	3.2			3.7	3.7	3.4				3.7	3.4				3.8	3.4	105.0
	110.0			3.6	3.4					3.4					3.5					3.6	3.3					3.4	110.0
	115.0																										115.0
	120.0																										120.0
ブーム伸縮状態（伸縮割合）(%)	1	100	100	100	100	100	100	100	100	100	100	100	100	100	100	100	100	100	100	100	100	100	100	100	100	100	1
	2	0	0	0	0	0	50	50	50	50	50	100	100	100	100	100	100	100	100	100	100	100	100	100	100	100	2
	3	0	0	0	0	0	0	0	0	0	0	0	0	0	0	0	50	50	50	50	50	100	100	100	100	100	3
	ID	17	17	17	17	17	18	18	18	18	18	5	5	5	5	5	16	16	16	16	16	11	11	11	11	11	ID
ブーム角度の範囲 無負荷時(°)		45~82	48~82	49~82	55~82	65~82	47~82	50~82	56~82	58~82	68~82	52~82	55~82	57~82	60~82	69~82	56~82	60~82	62~82	62~82	66~82	61~82	63~82	63~82	67~82	68~82	°
標準巻掛本数		2	2	2	2	2	2	2	2	2	2	2	2	2	2	2	2	2	2	2	2	2	2	2	2	2	
標準フック		25t	25t	25t	25t	25t	25t	25t	25t	25t	25t	25t	25t	25t	25t	25t	25t	25t	25t	25t	25t	25t	25t	25t	25t	25t	

油圧式オールテレーンクレーン　AR-7000N-1　最大吊上能力 700 ton

■ 4段ESPブーム＋フィックスブーム×2＋ラフィングジブ性能表

カウンタウエイト 208t、アウトリガ張出幅　9.0m、アシストジャッキ

4段ESPブーム＋25.0m＋2.5m＋27mラフィングジブ

単位:t

ブーム長さ (m)		24.1	24.1	24.1	24.1	24.1	28.7	28.7	28.7	28.7	28.7	33.3	33.3	33.3	33.3	33.3	m
合計ブーム長さ (m)		49.1	49.1	49.1	49.1	49.1	53.7	53.7	53.7	53.7	53.7	58.3	58.3	58.3	58.3	58.3	m
ジブオフセット(°)		10	20	30	45	60	10	20	30	45	60	10	20	30	45	60	°
作業半径 (m)	20.0	70.8					61.0										20.0
	22.0	70.8					61.0					52.5					22.0
	24.0	70.5	70.7				61.0	61.0				52.5					24.0
	26.0	66.4	66.6				61.0	61.0				52.5	52.5				26.0
	28.0	62.6	62.8	62.9			59.9	60.5	59.1			50.4	52.5				28.0
	30.0	58.4	59.2	59.4			56.8	57.4	57.4			48.3	50.4	52.0			30.0
	32.0	53.0	56.0	56.1	49.2		51.5	54.6	54.5			46.1	48.5	49.7			32.0
	34.0	47.7	50.6	53.1	48.0		46.2	49.4	51.8	48.7		44.1	46.5	47.2			34.0
	36.0	43.0	45.8	48.3	47.0	38.9	41.6	44.5	47.2	47.6		40.3	43.4	44.8	45.5		36.0
	38.0	39.0	41.4	43.8	46.0	38.4	37.5	40.2	42.7	46.0	38.8	36.2	39.1	41.7	43.2	39.2	38.0
	40.0	35.3	37.6	39.7	42.5	37.9	33.9	36.4	38.7	41.7	38.4	32.6	35.2	37.7	40.9	38.8	40.0
	42.0	32.1	34.2	36.1	38.6	37.5	30.6	32.9	35.1	37.8	38.0	29.4	31.8	34.1	37.0	38.4	42.0
	44.0	29.1	31.1	32.9	35.1	36.6	27.7	29.9	31.8	34.3	36.0	26.4	28.7	30.8	33.5	35.4	44.0
	46.0	26.5	28.3	29.9	32.0	33.2	25.1	27.1	28.9	31.1	32.6	23.8	25.9	27.9	30.4	32.0	46.0
	48.0	24.0	25.7	27.2	29.1	30.1	22.7	24.5	26.2	28.2	29.5	21.4	23.4	25.2	27.5	28.9	48.0
	50.0	21.8	23.4	24.8	26.4		20.5	22.2	23.7	25.6		19.2	21.1	22.7	24.8	26.1	50.0
	55.0	17.1	18.3	19.4	20.6		15.7	17.1	18.4	19.8		14.5	16.0	17.4	19.0		55.0
	60.0	13.2	14.2	15.0			11.8	13.0	14.0	15.0		10.6	11.9	13.0	14.2		60.0
	65.0	9.9	10.6	11.2			8.6	9.5	10.2			7.3	8.4	9.3	10.2		65.0
	70.0	7.1	7.6				5.6	6.3	6.9				5.2	5.9			70.0
	75.0																75.0
	80.0																80.0
	85.0																85.0
	90.0																90.0
	95.0																95.0
	100.0																100.0
	105.0																105.0
ブーム伸縮状態 (伸縮割合) (%)	1	100	100	100	100	100	100	100	100	100	100	100	100	100	100	100	1
	2	0	0	0	0	0	50	50	50	50	50	100	100	100	100	100	2
	3	0	0	0	0	0	0	0	0	0	0	0	0	0	0	0	3
	ID	17	17	17	17	17	18	18	18	18	18	5	5	5	5	5	ID
ブーム角度の範囲 無負荷時(°)		27~82	29~82	39~82	55~82	65~82	33~82	36~82	37~82	52~82	67~82	44~82	41~82	42~82	50~82	66~82	°
標準巻掛本数		6	6	6	6	6	6	6	6	6	6	6	6	6	6	6	
標準フック		150t	150t	150t	150t	150t	150t	150t	150t	150t	150t	150t	150t	150t	150t	150t	

カウンタウエイト 208t、アウトリガ張出幅　9.0m、アシストジャッキ

4段ESPブーム＋25.0m＋2.5m＋45mラフィングジブ

単位:t

ブーム長さ (m)		24.1	24.1	24.1	24.1	24.1	28.7	28.7	28.7	28.7	28.7	33.3	33.3	33.3	33.3	33.3	m
合計ブーム長さ (m)		49.1	49.1	49.1	49.1	49.1	53.7	53.7	53.7	53.7	53.7	58.3	58.3	58.3	58.3	58.3	m
ジブオフセット(°)		10	20	30	45	60	10	20	30	45	60	10	20	30	45	60	°
作業半径 (m)	20.0																20.0
	22.0																22.0
	24.0	38.5															24.0
	26.0	38.5					34.5										26.0
	28.0	38.5					34.5					30.8					28.0
	30.0	38.5					34.5					30.8					30.0
	32.0	38.5	38.5				34.5					30.8					32.0
	34.0	38.5	38.5				34.5	34.5				30.8					34.0
	36.0	38.5	38.5				34.5	34.5				30.8	30.8				36.0
	38.0	38.5	38.5	35.6			34.5	34.5				30.8	30.8				38.0
	40.0	38.5	38.0	34.4			34.5	34.5	34.5			30.8	30.8				40.0
	42.0	35.5	36.5	33.2			34.1	34.5	33.7			29.3	30.8	30.8			42.0
	44.0	32.5	35.1	32.2			31.1	34.5	32.6			28.0	29.5	30.8			44.0
	46.0	29.7	32.8	31.2	26.4		28.3	31.6	31.6			26.8	28.5	29.8			46.0
	48.0	27.2	30.1	30.2	25.8		25.9	28.9	30.7	26.1		24.5	27.5	28.8			48.0
	50.0	25.0	27.6	29.4	25.2		23.6	26.5	29.3	25.6		22.3	25.4	28.3	25.9		50.0
	55.0	20.1	22.4	24.6	24.0	20.0	18.7	21.2	23.6	24.3	20.2	17.4	20.1	22.7	24.6	20.5	55.0
	60.0	16.0	18.0	19.9	22.4	19.4	14.7	16.9	18.9	21.7	19.7	13.4	15.8	18.0	20.9	19.9	60.0
	65.0	12.7	14.4	15.9	18.0	19.0	11.3	13.2	15.0	17.2	18.8	10.1	12.1	14.0	16.5	18.3	65.0
	70.0	9.8	11.2	12.6	14.2		8.5	10.1	11.6	13.4		7.2	9.0	10.7	12.7		70.0
	75.0	7.3	8.5	9.6	10.8		5.9	7.4	8.6	10.1			6.3	7.7	9.4		75.0
	80.0	5.1	6.1	7.0					6.0	7.1				5.0	6.5		80.0
	85.0																85.0
	90.0																90.0
	95.0																95.0
	100.0																100.0
	105.0																105.0
ブーム伸縮状態 (伸縮割合) (%)	1	100	100	100	100	100	100	100	100	100	100	100	100	100	100	100	1
	2	0	0	0	0	0	50	50	50	50	50	100	100	100	100	100	2
	3	0	0	0	0	0	0	0	0	0	0	0	0	0	0	0	3
	ID	17	17	17	17	17	18	18	18	18	18	5	5	5	5	5	ID
ブーム角度の範囲 無負荷時(°)		37~82	40~82	43~82	52~82	66~82	45~82	49~82	47~82	50~82	68~82	52~82	51~82	50~82	53~82	69~82	°
標準巻掛本数		4	4	4	4	4	4	4	4	4	4	4	4	4	4	4	
標準フック		80t	80t	80t	80t	80t	80t	80t	80t	80t	80t	80t	80t	80t	80t	80t	

■ 4段ESPブーム＋フィックスブーム×2＋ラフィングジブ性能表

カウンタウエイト 208t、アウトリガ張出幅　9.0m、アシストジャッキ

4段ESPブーム＋25.0m＋2.5m＋63mラフィングジブ

単位:t

ブーム長さ (m)		24.1	24.1	24.1	24.1	24.1	28.7	28.7	28.7	28.7	28.7	33.3	33.3	33.3	33.3	33.3	m
合計ブーム長さ (m)		49.1	49.1	49.1	49.1	49.1	53.7	53.7	53.7	53.7	53.7	58.3	58.3	58.3	58.3	58.3	m
ジブオフセット(°)		10	20	30	45	60	10	20	30	45	60	10	20	30	45	60	°
作業半径 (m)	20.0																20.0
	22.0																22.0
	24.0																24.0
	26.0																26.0
	28.0																28.0
	30.0	22.1															30.0
	32.0	22.1					20.1										32.0
	34.0	22.1					20.1					18.3					34.0
	36.0	22.1					20.1					18.3					36.0
	38.0	22.1					20.1					18.3					38.0
	40.0	22.1	22.1				20.1					18.3					40.0
	42.0	22.1	22.1				20.1	20.1				18.3					42.0
	44.0	22.1	22.1				20.1	20.1				18.3	18.3				44.0
	46.0	22.1	22.1				20.1	20.1				18.3	18.3				46.0
	48.0	22.1	22.1				20.1	20.1				18.3	18.3				48.0
	50.0	22.1	22.1	22.1			20.1	20.1				18.3	18.3				50.0
	55.0	22.1	22.1	21.5			20.1	20.1	20.1			18.3	18.3	18.3			55.0
	60.0	18.7	21.3	19.8			17.4	20.1	20.1			16.1	18.3	18.3			60.0
	65.0	15.2	17.7	18.4	15.7		14.0	16.6	19.1	16.3		12.7	15.6	18.3	16.5		65.0
	70.0	12.3	14.5	16.6	14.9	11.9	11.0	13.4	15.7	15.4	12.4	9.8	12.4	14.8	15.6		70.0
	75.0	9.8	11.7	13.5	14.1	11.5	8.5	10.6	12.6	14.6	11.9	7.3	9.6	11.8	14.8	12.1	75.0
	80.0	7.6	9.2	10.9	13.1	11.2	6.3	8.2	10.0	12.4	11.6	5.0	7.1	9.1	11.8	11.7	80.0
	85.0	5.6	7.1	8.5	10.3		4.2	6.0	7.6	9.7	11.1		4.9	6.7	9.0	10.7	85.0
	90.0	3.7	5.1	6.3	7.8			3.9	5.4	7.2				4.5	6.5		90.0
	95.0		3.2	4.3	5.4				3.3	4.8					4.1		95.0
	100.0																100.0
	105.0																105.0
ブーム伸縮状態 (伸縮割合) (%)	1	100	100	100	100	100	100	100	100	100	100	100	100	100	100	100	1
	2	0	0	0	0	0	50	50	50	50	50	100	100	100	100	100	2
	3	0	0	0	0	0	0	0	0	0	0	0	0	0	0	0	3
	ID	17	17	17	17	17	18	18	18	18	18	5	5	5	5	5	ID
ブーム角度の範囲 無負荷時(°)		42～82	42～82	46～82	50～82	69～82	49～82	50～82	49～82	53～82	66～82	54～82	55～82	56～82	56～82	67～82	°
標準巻掛本数		2	2	2	2	2	2	2	2	2	2	2	2	2	2	2	
標準フック		25t	25t	25t	25t	25t	25t	25t	25t	25t	25t	25t	25t	25t	25t	25t	

カウンタウエイト 208t、アウトリガ張出幅　9.0m、アシストジャッキ

4段ESPブーム＋25.0m＋2.5m＋81mラフィングジブ

単位:t

ブーム長さ (m)		24.1	24.1	24.1	24.1	24.1	28.7	28.7	28.7	28.7	28.7	33.3	33.3	33.3	33.3	33.3	m
合計ブーム長さ (m)		49.1	49.1	49.1	49.1	49.1	53.7	53.7	53.7	53.7	53.7	58.3	58.3	58.3	58.3	58.3	m
ジブオフセット(°)		10	20	30	45	60	10	20	30	45	60	10	20	30	45	60	°
作業半径 (m)	20.0																20.0
	22.0																22.0
	24.0																24.0
	26.0																26.0
	28.0																28.0
	30.0																30.0
	32.0																32.0
	34.0																34.0
	36.0	12.1															36.0
	38.0	12.1					11.1										38.0
	40.0	12.1					11.1					10.1					40.0
	42.0	12.1					11.1					10.1					42.0
	44.0	12.1					11.1					10.1					44.0
	46.0	12.1					11.1					10.1					46.0
	48.0	12.1					11.1					10.1					48.0
	50.0	12.1	12.1				11.1	11.1				10.1					50.0
	55.0	12.1	12.1				11.1	11.1				10.1	10.1				55.0
	60.0	12.1	12.1				11.1	11.1				10.1	10.1				60.0
	65.0	12.1	12.1	12.1			11.1	11.1	11.1			10.1	10.1	10.1			65.0
	70.0	12.1	12.1	12.1			11.1	11.1	11.1			10.1	10.1	10.1			70.0
	75.0	10.6	12.1	11.9	9.8		9.3	11.1	11.1			8.2	10.1	10.1			75.0
	80.0	8.3	10.6	11.0	9.1		7.1	9.6	11.1	9.3		6.0	8.6	9.3	9.4		80.0
	85.0	6.4	8.4	10.2	8.5	6.3	5.2	7.4	9.6	8.7			6.5	8.8	8.8		85.0
	90.0	4.6	6.5	8.3	8.0	5.9		5.5	7.5	8.2	6.1			6.7	8.3	6.2	90.0
	95.0		4.7	6.4	7.5	5.7			5.5	7.7	5.8				7.4	5.9	95.0
	100.0		3.0	4.6	6.6	5.4				6.0	5.6				5.4	5.7	100.0
	105.0				4.7					4.0						5.0	105.0
ブーム伸縮状態 (伸縮割合) (%)	1	100	100	100	100	100	100	100	100	100	100	100	100	100	100	100	1
	2	0	0	0	0	0	50	50	50	50	50	100	100	100	100	100	2
	3	0	0	0	0	0	0	0	0	0	0	0	0	0	0	0	3
	ID	17	17	17	17	17	18	18	18	18	18	5	5	5	5	5	ID
ブーム角度の範囲 無負荷時(°)		52～82	51～82	56～82	58～82	67～82	57～82	59～82	61～82	60～82	68～82	61～82	63～82	66～82	66～82	65～82	°
標準巻掛本数		2	2	2	2	2	2	2	2	2	2	2	2	2	2	2	
標準フック		25t	25t	25t	25t	25t	25t	25t	25t	25t	25t	25t	25t	25t	25t	25t	

6段ESPブーム作業半径ー揚程図

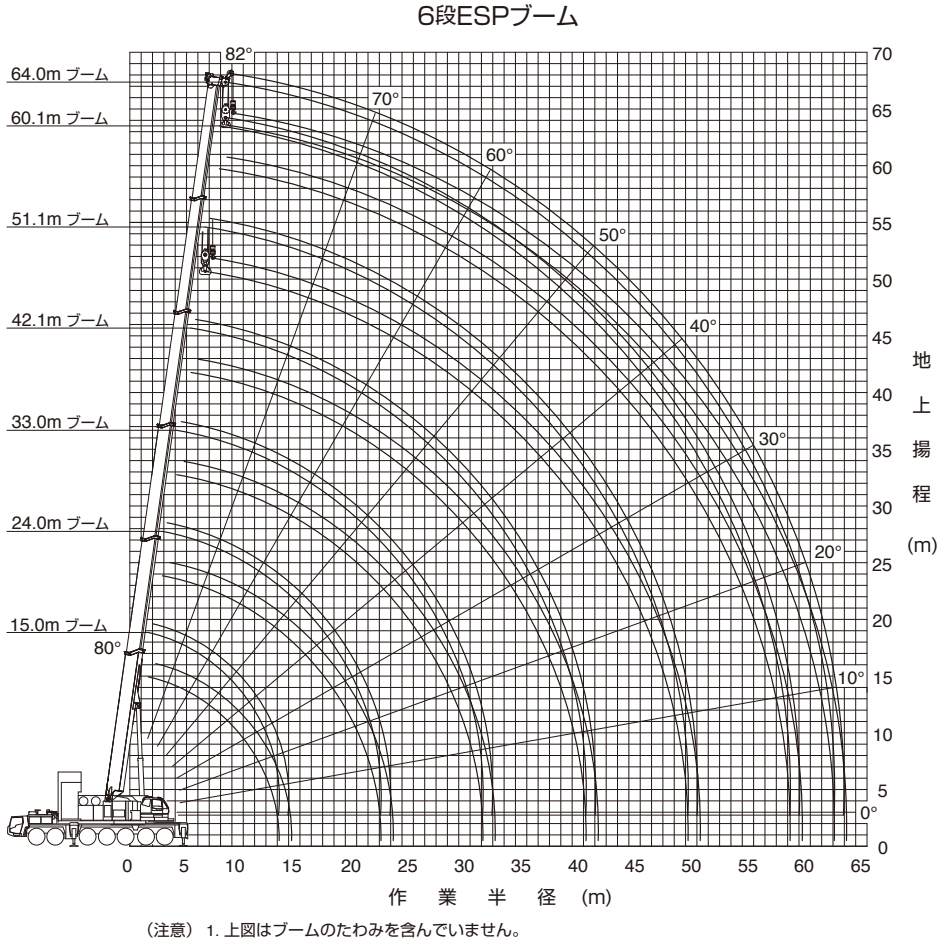

（注意） 1. 上図はブームのたわみを含んでいません。
2. カウンタウエイト164ｔ、アウトリガ張出幅9.0m、センタージャッキ、アシストジャッキ使用時の性能を図示しています。

6段ESPブーム定格総荷重表

■ 定格総荷重表注意事項

◆性能設定のあるカウンタウエイトとアウトリガ張出幅の組合せを、下表に○印で示します。
◎印は旋回方向によって性能が異なります。
CJ+AJ付はセンタージャッキ、アシストジャッキを装着している状態を示し、AJ付はアシストジャッキを装着している状態を示します。
本仕様書では[　　]の定格総荷重表のみ記載しています。
また、各ブーム長さにおいて異なる伸縮状態の中から最大になる性能を抜粋し記載しています。
※同じブーム長さでも、ブームの伸長状態によって定格総荷重が異なります。
このため、カウンタウエイトとアウトリガ張出幅の組合せに応じた定格総荷重および他の詳細については、別冊の仕様書を参照してください。

【6段ESPブーム】

アウトリガ張出幅＼カウンタウエイト	208 t	195 t	164 t	127 t	94 t	57 t	27 t	0 t
9.0 m (CJ+AJ付)	○	○	○					
9.0 m (AJ付)	○	○	○	○	○	○	○	○
9.0 m	○	○	○	○	○	○	○	○
8.0 m				○	○	○	○	○
7.0 m					○	○	○	○
5.8 m						○	○	○
2.6 m								◎

◆定格総荷重は、つり具質量とフック質量（350tアタッチメント付フック:3,900kg、350tフック:3,460kg、150tフック:2,400kg、12.5tフック:500kg）を含んだ値を示します。
◆定格総荷重は、ブームのたわみを含んだ実際の作業半径に基づいています。
◆各状態ごとの標準巻掛本数は別冊の仕様書を参照してください。
◆シングルトップ使用時の巻掛本数は1本（12.5tフック使用）で、定格総荷重はブームの定格総荷重からブームに取り付けられているフックの質量を差し引いた値とし、かつ限度は12.5tです。
◆定格総荷重は、アウトリガを水平堅土上に設置したときの値です。
◆定格総荷重表は、風による影響を含んでいません。瞬間最大風速が10m/s以上の風速では、クレーン作業を中止してください。

■ 6段ESPブーム性能表

カウンタウエイト 208t、アウトリガ張出幅　9.0m、センタージャッキ＋アシストジャッキ

6段ESPブーム

単位:t

ブーム長さ(m) / 作業半径(m)	15.0	19.5	24.0	28.5	33.0	37.6	42.1	46.6	51.1	55.6	60.1	64.0	m
3.0													3.0
3.5													3.5
4.0													4.0
4.5													4.5
5.0													5.0
6.0	300.0												6.0
7.0	300.0	250.0											7.0
8.0	266.5	250.0	250.0	195.0									8.0
9.0	236.9	236.4	232.6	195.0	195.0	170.0	157.0						9.0
10.0	212.9	212.4	211.9	195.0	195.0	170.0	157.0	147.0	119.6	94.2			10.0
11.0	193.0	192.4	191.9	191.6	186.9	170.0	157.0	145.2	119.6	94.2	76.4		11.0
12.0	169.5	175.7	175.2	174.7	173.5	163.6	157.0	139.4	119.6	94.2	76.4	66.8	12.0
14.0		※151.7	※152.4	151.8	150.3	150.5	143.0	128.9	112.2	94.2	76.4	66.8	14.0
16.0		※126.9	※132.1	131.5	132.8	131.5	130.3	118.7	104.4	91.9	73.7	66.8	16.0
18.0			※116.2	115.6	117.0	115.6	114.4	109.6	97.5	86.5	69.4	64.3	18.0
20.0			※99.0	105.0	104.2	102.7	101.5	101.3	91.3	81.3	65.5	60.9	20.0
22.0			※58.9	94.6	93.7	92.2	91.9	90.7	85.7	76.6	62.0	57.6	22.0
24.0				81.9	84.8	82.9	82.5	81.1	80.6	72.3	58.8	52.9	24.0
26.0				57.6	75.9	74.7	73.6	72.2	72.8	68.4	55.9	48.8	26.0
28.0					67.5	67.3	66.2	64.7	65.3	64.8	53.1	45.3	28.0
30.0					51.2	61.1	59.9	59.2	59.0	59.8	50.6	42.1	30.0
32.0						55.8	54.5	55.3	53.6	54.4	48.3	39.4	32.0
34.0						44.7	49.9	50.6	49.4	49.7	46.2	36.9	34.0
36.0							45.8	46.5	47.0	45.5	44.3	34.7	36.0
38.0							38.8	42.9	43.5	41.9	42.5	32.7	38.0
40.0							27.9	39.8	40.3	39.0	40.0	30.9	40.0
42.0								35.5	37.5	37.0	37.1	29.2	42.0
44.0								28.2	34.9	35.2	34.4	27.7	44.0
46.0									32.0	33.1	32.1	26.4	46.0
48.0									26.6	31.0	30.0	25.1	48.0
50.0										29.1	28.0	23.9	50.0
52.0										23.3	26.3	22.9	52.0
54.0											24.7	21.9	54.0
56.0											20.8	21.0	56.0
58.0											12.5	20.2	58.0
60.0												18.1	60.0
62.0												10.3	62.0
標準フック	350t + アタッチメント	350t + アタッチメント	350t + アタッチメント	350t	350t	350t	350t	350t	350t	350t	150t	150t	

（ ※は標準フックが350t ）

カウンタウエイト 164t、アウトリガ張出幅　9.0m、センタージャッキ＋アシストジャッキ

6段ESPブーム

単位:t

ブーム長さ(m) / 作業半径(m)	15.0	19.5	24.0	28.5	33.0	37.6	42.1	46.6	51.1	55.6	60.1	64.0	m
3.0	300.0	250.0											3.0
3.5	300.0	250.0	250.0										3.5
4.0	300.0	250.0	250.0										4.0
4.5	300.0	250.0	250.0	195.0									4.5
5.0	300.0	250.0	250.0	195.0									5.0
6.0	300.0	250.0	250.0	195.0	195.0								6.0
7.0	282.5	250.0	250.0	195.0	195.0	170.0							7.0
8.0	247.7	247.2	246.7	195.0	195.0	170.0	157.0						8.0
9.0	220.0	219.6	219.1	195.0	195.0	170.0	157.0	147.0	119.6				9.0
10.0	197.6	197.1	196.6	195.0	195.0	170.0	157.0	147.0	119.6	94.2			10.0
11.0	179.0	178.4	177.9	177.6	176.3	170.0	157.0	145.2	119.6	94.2	76.4		11.0
12.0	163.4	※165.5	※166.2	165.6	164.2	163.6	157.0	139.4	119.6	94.2	76.4	66.8	12.0
14.0		※140.6	※141.2	140.7	142.1	140.7	139.5	128.9	112.2	94.2	76.4	66.8	14.0
16.0		※121.7	※122.3	124.0	123.2	121.7	120.5	118.7	104.4	91.9	73.7	66.8	16.0
18.0			※103.4	105.6	104.5	103.4	102.3	100.8	97.5	86.5	69.4	64.3	18.0
20.0			※90.9	90.9	89.8	88.7	87.6	86.1	86.8	81.3	65.5	60.9	20.0
22.0			※58.9	79.4	78.3	77.2	76.1	74.7	75.3	76.3	62.0	57.6	22.0
24.0				70.3	69.1	68.0	66.9	67.8	66.7	67.0	58.8	52.9	24.0
26.0				57.6	61.6	60.5	59.4	60.2	61.0	59.4	55.9	48.8	26.0
28.0					55.5	54.3	53.1	53.9	54.7	53.1	53.1	45.3	28.0
30.0					50.4	49.0	47.8	48.6	49.3	49.1	49.2	42.1	30.0
32.0						44.6	43.3	44.0	44.9	45.4	44.6	39.4	32.0
34.0						40.8	39.4	40.1	42.2	41.4	40.6	36.9	34.0
36.0							36.6	36.7	38.9	37.9	37.0	34.7	36.0
38.0							35.1	33.9	35.8	34.8	34.0	32.7	38.0
40.0							27.9	32.1	33.1	32.1	31.2	30.9	40.0
42.0								30.5	30.8	29.7	28.8	28.7	42.0
44.0								28.2	28.6	27.5	26.6	26.5	44.0
46.0									26.8	25.6	24.6	24.5	46.0
48.0									25.1	23.8	22.8	22.7	48.0
50.0										22.3	21.2	21.1	50.0
52.0										20.9	19.7	19.6	52.0
54.0											18.4	18.3	54.0
56.0											17.2	17.0	56.0
58.0											12.5	15.9	58.0
60.0												14.9	60.0
62.0												10.3	62.0
標準フック	350t+ アタッチメント	350t+ アタッチメント	350t+ アタッチメント	350t	350t	350t	350t	350t	350t	350t	150t	150t	

（ ※は標準フックが350t ）

■ 6段ESPブーム性能表

カウンタウエイト 94t、アウトリガ張出幅　9.0m、アシストジャッキ

6段ESPブーム

単位:t

ブーム長さ(m) / 作業半径(m)	15.0	19.5	24.0	28.5	33.0	37.6	42.1	46.6	51.1	55.6	60.1	64.0	m
3.0	170.0	170.0											3.0
3.5	170.0	170.0	170.0										3.5
4.0	170.0	170.0	170.0										4.0
4.5	170.0	170.0	170.0	170.0									4.5
5.0	170.0	170.0	170.0	170.0									5.0
6.0	170.0	170.0	170.0	170.0	170.0								6.0
7.0	170.0	170.0	170.0	170.0	170.0	170.0							7.0
8.0	170.0	170.0	170.0	170.0	170.0	170.0	157.0						8.0
9.0	170.0	170.0	170.0	170.0	170.0	170.0	157.0	147.0	119.6				9.0
10.0	170.0	170.0	170.0	170.0	170.0	170.0	157.0	147.0	119.6	94.2			10.0
11.0	145.8	149.4	150.5	153.2	151.9	149.7	147.9	145.2	119.6	94.2	76.4		11.0
12.0	126.0	129.3	132.7	132.9	131.7	130.5	129.3	127.6	119.6	94.2	76.4	66.8	12.0
14.0		100.8	104.0	104.1	103.0	101.9	100.7	101.0	99.9	94.2	76.4	66.8	14.0
16.0		82.9	84.6	84.7	83.6	82.6	81.4	82.5	83.5	81.7	73.7	66.8	16.0
18.0			70.8	70.8	69.7	68.7	67.6	68.6	69.5	69.3	69.4	64.3	18.0
20.0			60.4	60.3	59.3	58.2	59.0	61.4	60.7	59.7	59.0	59.0	20.0
22.0			52.6	52.2	51.1	51.6	53.7	53.1	52.5	51.4	50.7	50.7	22.0
24.0				45.8	44.6	47.5	47.1	46.5	45.8	44.8	44.1	44.1	24.0
26.0				40.7	40.2	42.1	41.7	41.1	40.4	39.4	38.6	38.6	26.0
28.0					37.6	37.6	37.2	36.6	35.9	34.9	34.1	34.1	28.0
30.0					34.2	33.9	33.4	32.8	32.0	31.1	30.3	30.3	30.0
32.0						30.7	30.2	29.5	28.8	27.8	27.0	27.0	32.0
34.0						28.1	27.4	26.7	25.9	24.9	24.1	24.1	34.0
36.0							25.0	24.3	23.5	22.5	21.6	21.6	36.0
38.0							23.0	22.2	21.3	20.3	19.4	19.4	38.0
40.0							21.5	20.3	19.4	18.4	17.5	17.5	40.0
42.0								18.8	17.8	16.7	15.8	15.7	42.0
44.0								17.5	16.3	15.2	14.2	14.2	44.0
46.0									15.0	13.8	12.8	12.8	46.0
48.0									13.9	12.6	11.5	11.5	48.0
50.0										11.5	10.4	10.3	50.0
52.0										10.6	9.3	9.3	52.0
54.0											8.3	8.2	54.0
56.0											7.5	7.3	56.0
58.0											6.8	6.5	58.0
60.0												5.7	60.0
62.0												5.2	62.0
標準フック	350t	350t	350t	350t	350t	350t	350t	350t	350t	350t	150t	150t	

カウンタウエイト 0t、アウトリガ張出幅　2.6m

6段ESPブーム

単位:t

ブーム長さ(m) / 作業半径(m)	15.0	19.5	24.0	※15.0	※19.5	※24.0	m
3.0	15.0			15.0			3.0
3.5	15.0	15.0		15.0	15.0		3.5
4.0	15.0	15.0	15.0	15.0	15.0	15.0	4.0
4.5	15.0	15.0	15.0	15.0	15.0	15.0	4.5
5.0	15.0	15.0	15.0	15.0	15.0	15.0	5.0
6.0	15.0	15.0	15.0	15.0	15.0	15.0	6.0
7.0	12.1	15.0	15.0	15.0	15.0	15.0	7.0
8.0		11.7	14.0	15.0	15.0	15.0	8.0
9.0				15.0	15.0	15.0	9.0
10.0				15.0	15.0	15.0	10.0
11.0				15.0	15.0	15.0	11.0
12.0				15.0	15.0	15.0	12.0
14.0					15.0	15.0	14.0
16.0					11.8	13.8	16.0
18.0						10.6	18.0
20.0						8.0	20.0
22.0						6.2	22.0
標準フック	350t	350t	350t	350t	350t	350t	

※は旋回位置が前方・後方 限定の
性能を示しています。

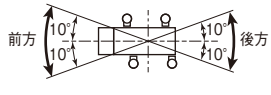

6段ESPブーム＋フルオートラフィングジブ(FLJ)作業半径－揚程図

55.6m6段ESPブーム
+1.7m+フルオートラフィングジブ(FLJ)

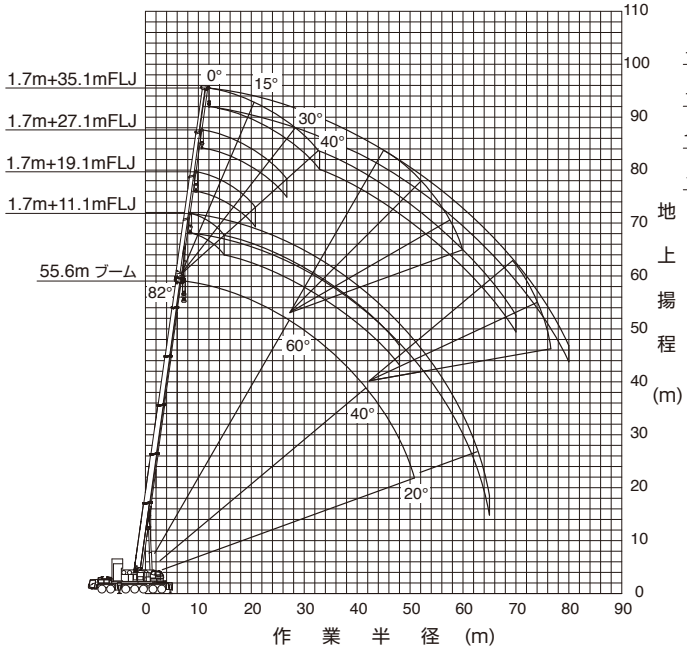

（注意） 1. 上図はブームおよびジブのたわみを含んでいません。
2. カウンタウエイト164ｔ、アウトリガ張出幅9.0m、アシストジャッキ使用時の性能を図示しています。

60.1m6段ESPブーム
+1.7m+フルオートラフィングジブ(FLJ)

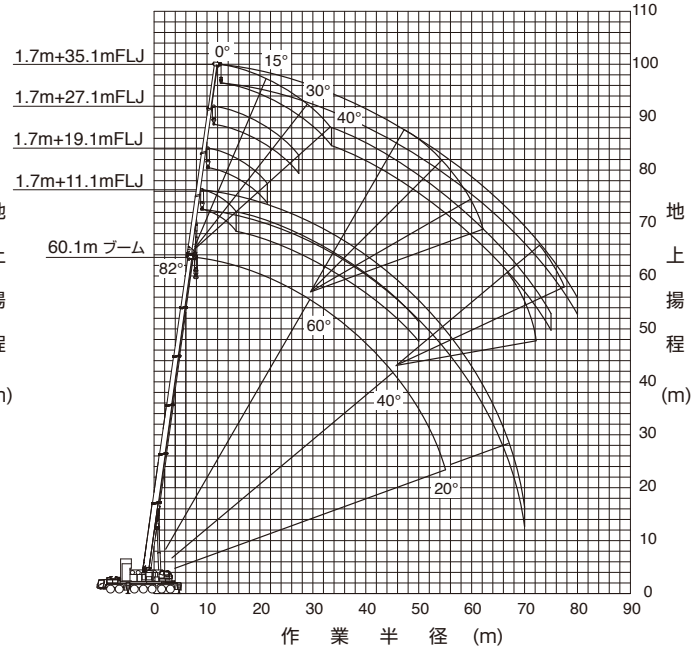

（注意） 1. 上図はブームおよびジブのたわみを含んでいません。
2. カウンタウエイト164ｔ、アウトリガ張出幅9.0m、アシストジャッキ使用時の性能を図示しています。

64.0m6段ESPブーム
+1.7m+フルオートラフィングジブ(FLJ)

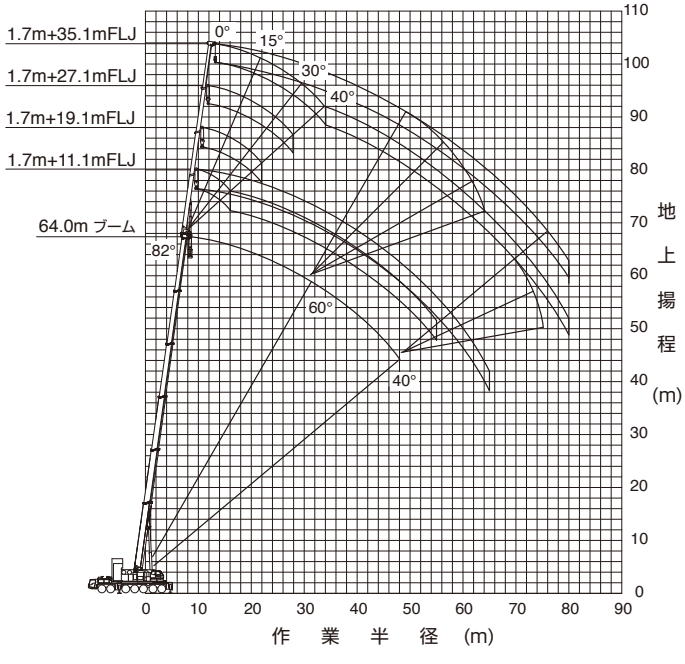

（注意） 1. 上図はブームおよびジブのたわみを含んでいません。
2. カウンタウエイト164ｔ、アウトリガ張出幅9.0m、アシストジャッキ使用時の性能を図示しています。

6段ESPブーム＋フルオートラフィングジブ(FLJ)定格総荷重表

■ 定格総荷重表注意事項

◆性能設定のあるカウンタウエイトとアウトリガ張出幅の組合せを、下表に○印で示します。
本仕様書では[　　]の定格総荷重表のみ記載しています。
カウンタウエイトとアウトリガ張出幅の組合せに応じた定格総荷重および他の詳細については、別冊の仕様書を参照してください。
AJ付はアシストジャッキを装着している状態を示します。

【6段ESPブーム+フルオートラフィングジブ（FLJ）】

アウトリガ張出幅＼カウンタウエイト	164 t	127 t	94 t	57 t	27 t
9.0 m (AJ付)	○	○	○	○	○
9.0 m	○	○	○	○	○
8.0 m		○	○	○	
7.0 m			○	○	

◆定格総荷重は、つり具質量とフック質量（80tフック:1,870kg、25tフック:1,200kg、12.5tフック:500kg）を含んだ値を示します。
◆定格総荷重は、ブームとジブのたわみを含んだ実際の作業半径に基づいています。
◆定格総荷重表中の標準巻掛本数より少ない本数で使用する場合、最大荷重の上限は下表のとおりです。

巻掛本数	5本	3本	2本	1本
最大荷重	62.5t	37.5t	25.0t	12.5t

ただし、この掛数以外で使用する場合は、ロープ1本当りの荷重は、主巻・補巻ともに12.5t以下です。

◆定格総荷重は、アウトリガを水平堅土上に設置したときの値です。
◆定格総荷重表は、風による影響を含んでいません。瞬間最大風速が10m/s以上の風速では、クレーン作業を中止してください。
◆定格総荷重表中の太線より上側はクレーンの強度に基づき、下側はクレーンの安定に基づいています。

■ 6段ESPブーム＋フルオートラフィングジブ性能表

カウンタウエイト 164t、アウトリガ張出幅　9.0m、アシストジャッキ

6段ESPブーム55.6m＋1.7m＋フルオートラフィングジブ

単位:t

フルオートラフィングジブ長さ（m）		11.1	11.1	11.1	11.1	19.1	19.1	19.1	19.1	27.1	27.1	27.1	27.1	35.1	35.1	35.1	35.1	m
ジブオフセット(°)		0	15	30	40	0	15	30	40	0	15	30	40	0	15	30	40	°
作業半径（m）	16.0	48.6				27.2												16.0
	18.0	47.2	35.6			26.2				15.5								18.0
	20.0	44.6	33.5	25.1	22.0	24.3	15.9			14.7				8.6				20.0
	22.0	42.2	31.5	24.1	21.3	22.7	15.1			13.4				8.6				22.0
	24.0	39.9	29.8	23.2	20.6	21.2	14.3	11.0		12.4	7.9			8.6				24.0
	26.0	37.4	28.2	22.3	20.1	20.0	13.7	10.6	9.3	11.5	7.5			8.0				26.0
	28.0	34.9	26.8	21.5	19.5	18.8	13.1	10.3	9.1	10.7	7.1			7.4	4.7			28.0
	30.0	32.8	25.5	20.8	19.0	17.6	12.5	9.9	8.8	10.0	6.8	5.1		6.9	4.5			30.0
	32.0	30.9	24.3	20.1	18.5	16.6	12.0	9.6	8.6	9.3	6.4	4.9		6.4	4.2			32.0
	34.0	29.2	23.2	19.5	18.1	15.7	11.5	9.3	8.4	8.7	6.1	4.7	4.1	6.0	4.0			34.0
	36.0	27.6	22.3	19.0	17.7	14.8	11.1	9.1	8.3	8.2	5.9	4.6	4.0	5.6	3.8	2.8		36.0
	38.0	26.2	21.3	18.4	17.4	14.1	10.6	8.8	8.1	7.7	5.6	4.4	3.9	5.2	3.6	2.7		38.0
	40.0	23.9	20.5	17.9	17.1	13.4	10.3	8.6	8.0	7.3	5.4	4.3	3.8	4.9	3.4	2.6	2.2	40.0
	42.0	21.5	19.7	17.5	16.8	12.7	9.9	8.4	7.8	6.9	5.1	4.1	3.7	4.6	3.3	2.5	2.1	42.0
	44.0	19.2	19.0	17.1	16.5	12.1	9.6	8.2	7.7	6.6	4.9	4.0	3.6	4.3	3.1	2.4	2.1	44.0
	46.0	17.2	18.0	16.7	16.3	11.6	9.3	8.1	7.6	6.2	4.7	3.9	3.5	4.1	3.0	2.3	2.0	46.0
	48.0	15.4	16.1	16.4	16.1	11.1	9.0	7.9	7.5	5.9	4.6	3.8	3.4	3.9	2.8	2.2	1.9	48.0
	50.0	13.7	14.3	14.7		10.6	8.7	7.7	7.4	5.6	4.4	3.7	3.4	3.7	2.7	2.1	1.9	50.0
	55.0	10.1	10.6	10.8		9.6	8.1	7.4	7.3	5.0	4.0	3.5	3.2	3.2	2.4	1.9	1.7	55.0
	60.0	7.2	7.5			8.7	7.7	7.2		4.5	3.7	3.3	3.1	2.8	2.2	1.8	1.6	60.0
	65.0	4.7				6.9	7.3			4.1	3.5	3.2	3.1	2.5	2.0	1.6	1.5	65.0
	70.0					4.6	5.0			3.7	3.3	3.1		2.2	1.8	1.5	1.4	70.0
	75.0									3.4	3.1			1.9	1.6	1.4		75.0
	80.0									3.2				1.7	1.5	1.4		80.0
ブーム伸縮状態（伸縮割合）（%）	1	90	90	90	90	90	90	90	90	90	90	90	90	90	90	90	90	1
	2	90	90	90	90	90	90	90	90	90	90	90	90	90	90	90	90	2
	3	90	90	90	90	90	90	90	90	90	90	90	90	90	90	90	90	3
	4	90	90	90	90	90	90	90	90	90	90	90	90	90	90	90	90	4
	5	45	45	45	45	45	45	45	45	45	45	45	45	45	45	45	45	5
	ID	31	31	31	31	31	31	31	31	31	31	31	31	31	31	31	31	ID
ブーム角度の範囲 無負荷時（°）		14～82	30～82	39～82	50～82	23～82	25～82	44～82	51～82	18～82	31～82	40～82	48～82	32～82	36～82	37～82	52～82	°
標準巻掛本数		5	5	5	5	3	3	3	3	2	2	2	2	1	1	1	1	
標準フック		80t	80t	80t	80t	80t	80t	80t	80t	25t	25t	25t	25t	12.5t	12.5t	12.5t	12.5t	

カウンタウエイト 164t、アウトリガ張出幅　9.0m、アシストジャッキ

6段ESPブーム60.1m＋1.7m＋フルオートラフィングジブ

単位:t

フルオートラフィングジブ長さ（m）		11.1	11.1	11.1	11.1	19.1	19.1	19.1	19.1	27.1	27.1	27.1	27.1	35.1	35.1	35.1	35.1	m
ジブオフセット(°)		0	15	30	40	0	15	30	40	0	15	30	40	0	15	30	40	°
作業半径（m）	16.0	39.6																16.0
	18.0	37.5	32.8			24.9				14.6								18.0
	20.0	35.3	31.0			24.8				14.6				8.3				20.0
	22.0	33.3	29.3	24.3	21.4	23.2	15.2			13.8				8.3				22.0
	24.0	31.4	27.8	23.4	20.8	21.7	14.5			12.7				8.3				24.0
	26.0	29.6	26.3	22.6	20.2	20.5	13.8	10.7		11.8	7.5			8.1				26.0
	28.0	28.0	24.9	21.9	19.7	19.3	13.2	10.3	9.1	11.0	7.1			7.6				28.0
	30.0	26.5	23.6	21.2	19.2	18.2	12.7	10.0	8.9	10.3	6.8			7.1	4.5			30.0
	32.0	25.1	22.5	20.5	18.8	17.2	12.2	9.7	8.6	9.6	6.5	5.0		6.6	4.3			32.0
	34.0	23.7	21.4	19.9	18.4	16.3	11.7	9.4	8.5	9.0	6.2	4.8	4.1	6.2	4.1			34.0
	36.0	22.5	20.4	19.1	18.0	15.4	11.3	9.2	8.3	8.5	5.9	4.6	4.0	5.8	3.9			36.0
	38.0	21.4	19.4	18.3	17.6	14.6	10.9	8.9	8.2	8.0	5.7	4.5	3.9	5.4	3.7	2.7		38.0
	40.0	20.3	18.6	17.6	17.3	13.9	10.5	8.7	8.0	7.6	5.4	4.3	3.8	5.1	3.5	2.6		40.0
	42.0	19.4	17.8	16.9	16.6	13.3	10.1	8.5	7.9	7.2	5.2	4.2	3.7	4.8	3.3	2.5	2.1	42.0
	44.0	18.5	17.0	16.2	16.0	12.7	9.8	8.3	7.8	6.8	5.0	4.1	3.6	4.5	3.2	2.4	2.1	44.0
	46.0	17.7	16.3	15.6	15.5	12.1	9.5	8.2	7.6	6.5	4.8	3.9	3.5	4.3	3.0	2.3	2.0	46.0
	48.0	15.8	15.7	15.1	15.0	11.6	9.2	8.0	7.5	6.2	4.7	3.8	3.5	4.0	2.9	2.2	1.9	48.0
	50.0	14.1	14.8	14.6	14.5	11.1	8.9	7.8	7.4	5.9	4.5	3.7	3.4	3.8	2.8	2.2	1.9	50.0
	55.0	10.5	11.1	11.4		10.1	8.3	7.5	7.3	5.3	4.1	3.5	3.2	3.3	2.5	2.0	1.7	55.0
	60.0	7.6	8.0	8.1		9.2	7.8	7.3	7.2	4.7	3.8	3.3	3.1	2.9	2.2	1.8	1.6	60.0
	65.0	5.0	5.3			7.2	7.5	7.1		4.3	3.6	3.2	3.1	2.6	2.0	1.7	1.5	65.0
	70.0	3.0				4.9	5.4			3.9	3.3	3.1		2.3	1.8	1.6	1.4	70.0
	75.0					3.0	3.3			3.6	3.2	3.0		2.1	1.7	1.5	1.4	75.0
	80.0									3.3	3.1			1.8	1.5	1.4		80.0
ブーム伸縮状態（伸縮割合）（%）	1	90	90	90	90	90	90	90	90	90	90	90	90	90	90	90	90	1
	2	90	90	90	90	90	90	90	90	90	90	90	90	90	90	90	90	2
	3	90	90	90	90	90	90	90	90	90	90	90	90	90	90	90	90	3
	4	90	90	90	90	90	90	90	90	90	90	90	90	90	90	90	90	4
	5	90	90	90	90	90	90	90	90	90	90	90	90	90	90	90	90	5
	ID	15	15	15	15	15	15	15	15	15	15	15	15	15	15	15	15	ID
ブーム角度の範囲 無負荷時（°）		11～82	28～82	38～82	52～82	22～82	23～82	42～82	49～82	28～82	30～82	39～82	52～82	37～82	41～82	43～82	50～82	°
標準巻掛本数		5	5	5	5	3	3	3	3	2	2	2	2	1	1	1	1	
標準フック		80t	80t	80t	80t	80t	80t	80t	80t	25t	25t	25t	25t	12.5t	12.5t	12.5t	12.5t	

油圧式オールテレーンクレーン　AR-7000N-1　最大吊上能力 700 ton

■ 6段ESPブーム＋フルオートラフィングジブ性能表

カウンタウエイト 164t、アウトリガ張出幅　9.0m、アシストジャッキ

6段ESPブーム64.0m＋1.7m＋フルオートラフィングジブ

単位:t

フルオートラフィングジブ長さ（m）	11.1	11.1	11.1	11.1	19.1	19.1	19.1	19.1	27.1	27.1	27.1	27.1	35.1	35.1	35.1	35.1	m
ジブオフセット(°)	0	15	30	40	0	15	30	40	0	15	30	40	0	15	30	40	°
作業半径（m） 16.0	28.5																16.0
18.0	28.5				18.1												18.0
20.0	28.5	28.5			18.1				10.9								20.0
22.0	28.5	27.6	24.5		18.1				10.9				6.5				22.0
24.0	28.5	26.2	23.7	20.9	18.1	14.6			10.9				6.5				24.0
26.0	27.8	24.9	22.9	20.3	18.1	13.9			10.9	7.5			6.5				26.0
28.0	26.3	23.6	21.8	19.8	18.1	13.3	10.3		10.9	7.2			6.5				28.0
30.0	24.9	22.4	20.8	19.4	18.1	12.8	10.0	8.5	10.5	6.9			6.5				30.0
32.0	23.7	21.3	19.8	18.9	17.7	12.3	9.7	8.3	9.8	6.6	5.0		6.5	4.3			32.0
34.0	22.4	20.2	18.9	18.4	16.8	11.9	9.5	8.2	9.2	6.3	4.8		6.4	4.1			34.0
36.0	21.3	19.3	18.1	17.7	15.9	11.4	9.2	8.0	8.7	6.0	4.6	4.0	6.0	3.9			36.0
38.0	20.2	18.4	17.3	16.9	15.1	11.0	9.0	7.9	8.2	5.8	4.5	3.9	5.6	3.7	2.7		38.0
40.0	19.2	17.5	16.6	16.3	14.4	10.7	8.8	7.7	7.8	5.5	4.3	3.8	5.3	3.5	2.6		40.0
42.0	18.3	16.8	15.9	15.7	13.7	10.3	8.6	7.6	7.4	5.3	4.2	3.7	5.0	3.4	2.5		42.0
44.0	17.4	16.0	15.3	15.1	13.1	10.0	8.4	7.5	7.0	5.1	4.1	3.6	4.7	3.2	2.4	2.1	44.0
46.0	16.6	15.4	14.7	14.5	12.5	9.7	8.2	7.4	6.7	4.9	4.0	3.6	4.4	3.1	2.3	2.0	46.0
48.0	15.6	14.7	14.1	14.0	12.0	9.4	8.1	7.3	6.4	4.8	3.9	3.5	4.2	2.9	2.3	1.9	48.0
50.0	13.9	14.1	13.6	13.5	11.5	9.1	7.9	7.2	6.1	4.6	3.8	3.4	4.0	2.8	2.2	1.9	50.0
55.0	10.3	10.9	11.2	11.3	10.2	8.5	7.6	7.0	5.4	4.2	3.5	3.3	3.5	2.5	2.0	1.7	55.0
60.0	7.4	7.8	8.0		9.2	8.0	7.3	6.9	4.9	3.9	3.4	3.1	3.1	2.3	1.8	1.6	60.0
65.0	4.7	5.1			6.9	7.6	7.1		4.4	3.6	3.2	3.1	2.7	2.1	1.7	1.5	65.0
70.0					4.6	5.2	5.6		4.0	3.4	3.1	3.0	2.4	1.9	1.6	1.4	70.0
75.0						3.1			3.7	3.2	3.0		2.2	1.7	1.5	1.4	75.0
80.0									2.9	3.1	3.0		1.9	1.6	1.4	1.4	80.0
ブーム伸縮状態（伸縮割合）（%） 1	100	100	100	100	100	100	100	100	100	100	100	100	100	100	100	100	1
2	100	100	100	100	100	100	100	100	100	100	100	100	100	100	100	100	2
3	100	100	100	100	100	100	100	100	100	100	100	100	100	100	100	100	3
4	100	100	100	100	100	100	100	100	100	100	100	100	100	100	100	100	4
5	100	100	100	100	100	100	100	100	100	100	100	100	100	100	100	100	5
ID	32	32	32	32	32	32	32	32	32	32	32	32	32	32	32	32	ID
ブーム角度の範囲 無負荷時(°)	34～82	35～82	43～82	49～82	37～82	31～82	40～82	53～82	34～82	36～82	37～82	50～82	41～82	45～82	47～82	48～82	°
標準巻掛本数	5	5	5	5	3	3	3	3	2	2	2	2	1	1	1	1	
標準フック	80t	80t	80t	80t	80t	80t	80t	80t	25t	25t	25t	25t	12.5t	12.5t	12.5t	12.5t	

カウンタウエイト 94t、アウトリガ張出幅　9.0m、アシストジャッキ

6段ESPブーム55.6m＋1.7m＋フルオートラフィングジブ

単位:t

フルオートラフィングジブ長さ（m）	11.1	11.1	11.1	11.1	19.1	19.1	19.1	19.1	27.1	27.1	27.1	27.1	35.1	35.1	35.1	35.1	m
ジブオフセット(°)	0	15	30	40	0	15	30	40	0	15	30	40	0	15	30	40	°
作業半径（m） 16.0	48.6				27.2												16.0
18.0	47.2	35.6			26.2				15.5								18.0
20.0	44.6	33.5	25.1	22.0	24.3	15.9			14.7				8.6				20.0
22.0	42.2	31.5	24.1	21.3	22.7	15.1			13.4				8.6				22.0
24.0	37.2	29.8	23.2	20.6	21.2	14.3	11.0		12.4	7.9			8.6				24.0
26.0	31.7	28.2	22.3	20.1	20.0	13.7	10.6	9.3	11.5	7.5			8.0				26.0
28.0	27.1	26.8	21.5	19.5	18.8	13.1	10.3	9.1	10.7	7.1			7.4	4.7			28.0
30.0	23.2	24.9	20.8	19.0	17.6	12.5	9.9	8.8	10.0	6.8	5.1		6.9	4.5			30.0
32.0	19.9	21.4	20.1	18.5	16.6	12.0	9.6	8.6	9.3	6.4	4.9		6.4	4.2			32.0
34.0	17.0	18.4	19.5	18.1	15.7	11.5	9.3	8.4	8.7	6.1	4.7	4.1	6.0	4.0			34.0
36.0	14.5	15.7	16.8	17.2	14.8	11.1	9.1	8.3	8.2	5.9	4.6	4.0	5.6	3.8	2.8		36.0
38.0	12.2	13.4	14.3	14.7	14.1	10.6	8.8	8.1	7.7	5.6	4.4	3.9	5.2	3.6	2.7		38.0
40.0	10.2	11.3	12.1	12.5	12.7	10.3	8.6	8.0	7.3	5.4	4.3	3.8	4.9	3.4	2.6	2.2	40.0
42.0	8.3	9.4	10.1	10.4	10.9	9.9	8.4	7.8	6.9	5.1	4.1	3.7	4.6	3.3	2.5	2.1	42.0
44.0	6.6	7.6	8.3	8.6	9.2	9.6	8.2	7.7	6.6	4.9	4.0	3.6	4.3	3.1	2.4	2.1	44.0
46.0	5.0	5.9	6.5	6.8	7.6	9.2	8.1	7.6	6.2	4.7	3.9	3.5	4.1	3.0	2.3	2.0	46.0
48.0		4.4	5.0	5.1	6.2	7.7	7.9	7.5	5.9	4.6	3.8	3.4	3.9	2.8	2.2	1.9	48.0
50.0					4.9	6.3	7.4	7.4	5.6	4.4	3.7	3.4	3.7	2.7	2.1	1.9	50.0
55.0							4.0	4.3	4.4	4.0	3.5	3.2	3.2	2.4	1.9	1.7	55.0
60.0											3.3	3.1	2.8	2.2	1.8	1.6	60.0
65.0														2.0	1.6	1.5	65.0
70.0																	70.0
75.0																	75.0
80.0																	80.0
ブーム伸縮状態（伸縮割合）（%） 1	90	90	90	90	90	90	90	90	90	90	90	90	90	90	90	90	1
2	90	90	90	90	90	90	90	90	90	90	90	90	90	90	90	90	2
3	90	90	90	90	90	90	90	90	90	90	90	90	90	90	90	90	3
4	90	90	90	90	90	90	90	90	90	90	90	90	90	90	90	90	4
5	45	45	45	45	45	45	45	45	45	45	45	45	45	45	45	45	5
ID	31	31	31	31	31	31	31	31	31	31	31	31	31	31	31	31	ID
ブーム角度の範囲 無負荷時(°)	48～82	48～82	49～82	49～82	50～82	54～82	50～82	50～82	51～82	55～82	53～82	54～82	52～82	52～82	56～82	57～82	°
標準巻掛本数	5	5	5	5	3	3	3	3	2	2	2	2	1	1	1	1	
標準フック	80t	80t	80t	80t	80t	80t	80t	80t	25t	25t	25t	25t	12.5t	12.5t	12.5t	12.5t	

■ 6段ESPブーム＋フルオートラフィングジブ性能表

カウンタウエイト 94t、アウトリガ張出幅　9.0m、アシストジャッキ

6段ESPブーム60.1m＋1.7m＋フルオートラフィングジブ

単位:t

フルオートラフィングジブ長さ（m）		11.1	11.1	11.1	11.1	19.1	19.1	19.1	19.1	27.1	27.1	27.1	27.1	35.1	35.1	35.1	35.1	m
ジブオフセット(°)		0	15	30	40	0	15	30	40	0	15	30	40	0	15	30	40	°
作業半径（m）	16.0	39.6																16.0
	18.0	37.5	32.8			24.9				14.6								18.0
	20.0	35.3	31.0			24.8				14.6				8.3				20.0
	22.0	33.3	29.3	24.3	21.4	23.2	15.2			13.8				8.3				22.0
	24.0	31.4	27.8	23.4	20.8	21.7	14.5			12.7				8.3				24.0
	26.0	29.6	26.3	22.6	20.2	20.5	13.8	10.7		11.8	7.5			8.1				26.0
	28.0	27.6	24.9	21.9	19.7	19.3	13.2	10.3	9.1	11.0	7.1			7.6				28.0
	30.0	23.7	23.6	21.2	19.2	18.2	12.7	10.0	8.9	10.3	6.8			7.1	4.5			30.0
	32.0	20.4	21.9	20.5	18.8	17.2	12.2	9.7	8.6	9.6	6.5	5.0		6.6	4.3			32.0
	34.0	17.5	18.9	19.9	18.4	16.3	11.7	9.4	8.5	9.0	6.2	4.8	4.1	6.2	4.1			34.0
	36.0	14.9	16.2	17.2	17.7	15.4	11.3	9.2	8.3	8.5	5.9	4.6	4.0	5.8	3.9			36.0
	38.0	12.7	13.9	14.8	15.2	14.6	10.9	8.9	8.2	8.0	5.7	4.5	3.9	5.4	3.7	2.7		38.0
	40.0	10.7	11.8	12.6	13.0	13.0	10.5	8.7	8.0	7.6	5.4	4.3	3.8	5.1	3.5	2.6		40.0
	42.0	8.8	9.9	10.7	11.0	11.2	10.1	8.5	7.9	7.2	5.2	4.2	3.7	4.8	3.3	2.5	2.1	42.0
	44.0	7.1	8.1	8.9	9.2	9.6	9.8	8.3	7.8	6.8	5.0	4.1	3.6	4.5	3.2	2.4	2.1	44.0
	46.0	5.5	6.5	7.2	7.4	8.0	9.5	8.2	7.6	6.5	4.8	3.9	3.5	4.3	3.0	2.3	2.0	46.0
	48.0		5.0	5.6	5.8	6.5	8.1	8.0	7.5	6.2	4.7	3.8	3.5	4.0	2.9	2.2	1.9	48.0
	50.0				4.3	5.2	6.7	7.8	7.4	5.9	4.5	3.7	3.4	3.8	2.8	2.2	1.9	50.0
	55.0							4.5	4.8	4.6	4.1	3.5	3.2	3.3	2.5	2.0	1.7	55.0
	60.0											3.3	3.1		2.2	1.8	1.6	60.0
	65.0															1.7	1.5	65.0
	70.0																	70.0
	75.0																	75.0
	80.0																	80.0
ブーム伸縮状態（伸縮割合）（%）	1	90	90	90	90	90	90	90	90	90	90	90	90	90	90	90	90	1
	2	90	90	90	90	90	90	90	90	90	90	90	90	90	90	90	90	2
	3	90	90	90	90	90	90	90	90	90	90	90	90	90	90	90	90	3
	4	90	90	90	90	90	90	90	90	90	90	90	90	90	90	90	90	4
	5	90	90	90	90	90	90	90	90	90	90	90	90	90	90	90	90	5
	ID	15	15	15	15	15	15	15	15	15	15	15	15	15	15	15	15	ID
ブーム角度の範囲無負荷時（°）		52～82	52～82	53～82	51～82	54～82	57～82	54～82	54～82	54～82	58～82	56～82	57～82	58～82	59～82	59～82	60～82	°
標準巻掛本数		5	5	5	5	3	3	3	3	2	2	2	2	1	1	1	1	
標準フック		80t	80t	80t	80t	80t	80t	80t	80t	25t	25t	25t	25t	12.5t	12.5t	12.5t	12.5t	

カウンタウエイト 94t、アウトリガ張出幅　9.0m、アシストジャッキ

6段ESPブーム64.0m＋1.7m＋フルオートラフィングジブ

単位:t

フルオートラフィングジブ長さ（m）		11.1	11.1	11.1	11.1	19.1	19.1	19.1	19.1	27.1	27.1	27.1	27.1	35.1	35.1	35.1	35.1	m
ジブオフセット(°)		0	15	30	40	0	15	30	40	0	15	30	40	0	15	30	40	°
作業半径（m）	16.0	28.5																16.0
	18.0	28.5				18.1												18.0
	20.0	28.5	28.5			18.1				10.9								20.0
	22.0	28.5	27.6	24.5		18.1				10.9				6.5				22.0
	24.0	28.5	26.2	23.7	20.9	18.1	14.6			10.9				6.5				24.0
	26.0	27.8	24.9	22.9	20.3	18.1	13.9			10.9	7.5			6.5				26.0
	28.0	26.3	23.6	21.8	19.8	18.1	13.3	10.3		10.9	7.2			6.5				28.0
	30.0	23.5	22.4	20.8	19.4	18.1	12.8	10.0	8.5	10.5	6.9			6.5				30.0
	32.0	20.1	21.3	19.8	18.9	17.7	12.3	9.7	8.3	9.8	6.6	5.0		6.5	4.3			32.0
	34.0	17.2	18.7	18.9	18.4	16.8	11.9	9.5	8.2	9.2	6.3	4.8		6.4	4.1			34.0
	36.0	14.7	16.0	17.1	17.6	15.9	11.4	9.2	8.0	8.7	6.0	4.6	4.0	6.0	3.9			36.0
	38.0	12.5	13.7	14.6	15.1	14.7	11.0	9.0	7.9	8.2	5.8	4.5	3.9	5.6	3.7	2.7		38.0
	40.0	10.5	11.6	12.5	12.9	12.7	10.7	8.8	7.7	7.8	5.5	4.3	3.8	5.3	3.5	2.6		40.0
	42.0	8.6	9.7	10.5	10.9	10.9	10.3	8.6	7.6	7.4	5.3	4.2	3.7	5.0	3.4	2.5		42.0
	44.0	6.8	7.9	8.8	9.1	9.3	10.0	8.4	7.5	7.0	5.1	4.1	3.6	4.7	3.2	2.4	2.1	44.0
	46.0		6.3	7.0	7.3	7.7	9.3	8.2	7.4	6.7	4.9	4.0	3.6	4.4	3.1	2.3	2.0	46.0
	48.0			5.4	5.7	6.2	7.9	8.1	7.3	6.4	4.8	3.9	3.5	4.2	2.9	2.3	1.9	48.0
	50.0						6.4	7.6	7.2	6.1	4.6	3.8	3.4	4.0	2.8	2.2	1.9	50.0
	55.0										4.2	3.5	3.3	3.5	2.5	2.0	1.7	55.0
	60.0												3.1		2.3	1.8	1.6	60.0
	65.0															1.7	1.5	65.0
	70.0																	70.0
	75.0																	75.0
	80.0																	80.0
ブーム伸縮状態（伸縮割合）（%）	1	100	100	100	100	100	100	100	100	100	100	100	100	100	100	100	100	1
	2	100	100	100	100	100	100	100	100	100	100	100	100	100	100	100	100	2
	3	100	100	100	100	100	100	100	100	100	100	100	100	100	100	100	100	3
	4	100	100	100	100	100	100	100	100	100	100	100	100	100	100	100	100	4
	5	100	100	100	100	100	100	100	100	100	100	100	100	100	100	100	100	5
	ID	32	32	32	32	32	32	32	32	32	32	32	32	32	32	32	32	ID
ブーム角度の範囲無負荷時（°）		57～82	57～82	56～82	56～82	58～82	59～82	62～82	62～82	60～82	60～82	63～82	60～82	60～82	61～82	61～82	62～82	°
標準巻掛本数		5	5	5	5	3	3	3	3	2	2	2	2	1	1	1	1	
標準フック		80t	80t	80t	80t	80t	80t	80t	80t	25t	25t	25t	25t	12.5t	12.5t	12.5t	12.5t	