ラフテレーンクレーン **GR-120N-Ⅱ** 最大吊上能力 **12** ton

■全体図（単位㎜）（$\frac{1}{100}$）

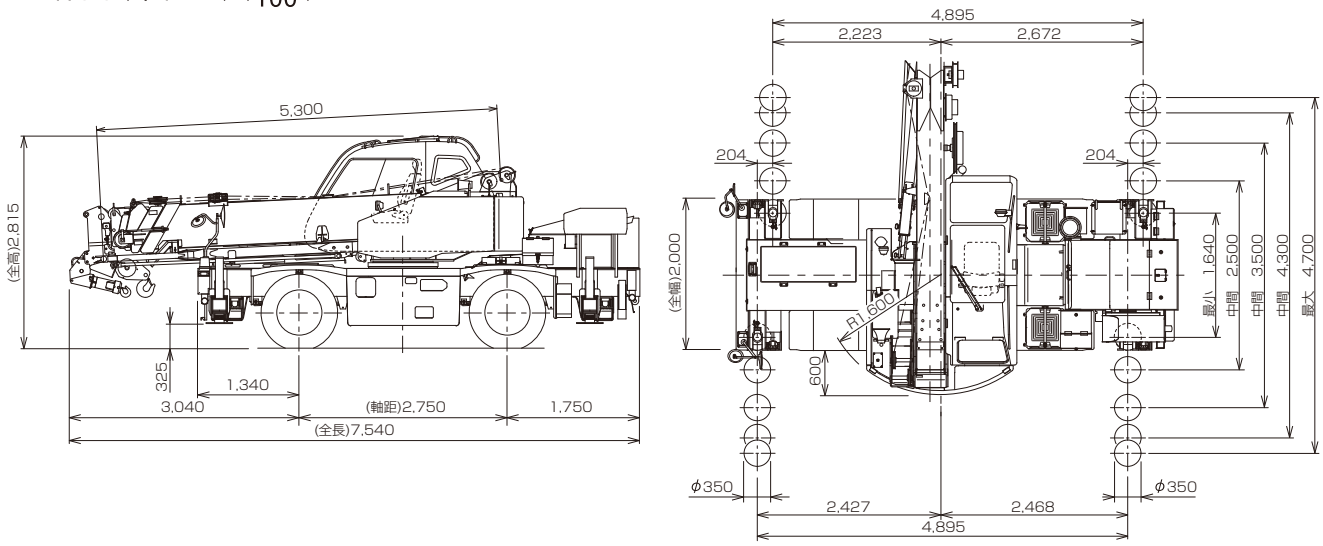

■作業範囲図

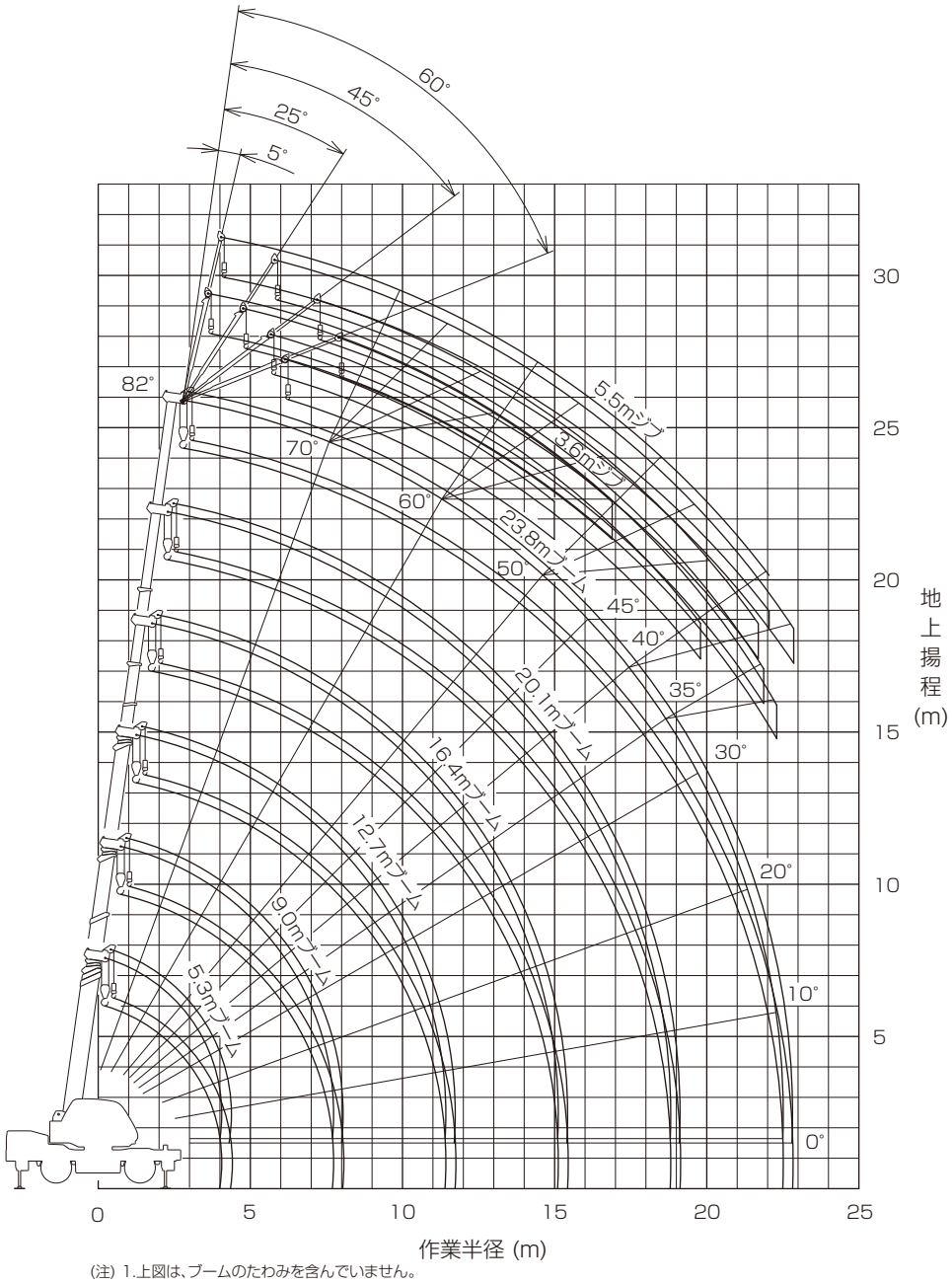

(注) 1.上図は、ブームのたわみを含んでいません。
2.本図は、アウトリガ最大(4.7m)張出状態での図です。

■最小直角通路幅

●前2輪ステアリングで右折する場合

R1=6.50m (最小回転半径)
R2=6.63m (最外輪端回転半径)
R3=7.27m (車体回転半径)
R4=7.80m (ブーム先端回転半径)
A=3.56m (入口通路幅)
B=3.56m (車輪出口通路幅)
C=4.20m (車体出口通路幅)
D=4.73m (ブーム先端出口通路幅)

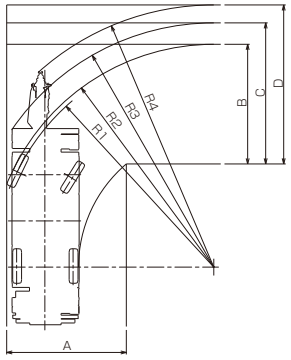

(注)上記数値は計算値です。

●4輪ステアリングで右折する場合

R1=3.80m (最小回転半径)
R2=3.93m (最外輪端回転半径)
R3=4.70m (車体回転半径)
R4=5.28m (ブーム先端回転半径)
A1=2.42m (車輪入口通路幅)
A2=3.44m (車体入口通路幅)
B=2.42m (車輪出口通路幅)
C=3.44m (車体出口通路幅)
D=4.15m (ブーム先端出口通路幅)

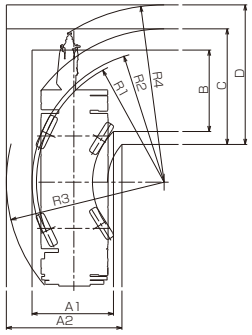

(注)上記数値は計算値です。

ラフテレーンクレーン　GR-120N-Ⅱ　最大吊上能力 12 ton

■定格総荷重表

❶アウトリガ使用

[ブーム]　単位:(t)

アウトリガ最大張出(4.7m) −全周−						
ブーム長さ / 作業半径	5.3m	9.0m	12.7m	16.4m	20.1m	23.8m
1.0m	12.0(4.9)	6.0 (4.9)				
1.5m	12.0(4.9)	6.0 (4.9)	6.0 (4.9)			
2.0m	12.0(4.9)	6.0 (4.9)	6.0 (4.9)	5.0 (4.9)		
2.5m	10.0(4.9)	6.0 (4.9)	6.0 (4.9)	5.0 (4.9)	4.7	
3.0m	8.2(4.9)	6.0 (4.9)	6.0 (4.9)	5.0 (4.9)	4.7	
3.5m	7.0(4.9)	6.0 (4.9)	6.0 (4.9)	5.0 (4.9)	4.7	3.2
4.0m	6.1(4.9)	6.0 (4.9)	6.0 (4.9)	5.0 (4.9)	4.7	3.2
4.5m		5.35(4.9)	5.3 (4.9)	5.0 (4.9)	4.5	3.2
5.0m		4.7	4.65	4.6	4.05	3.2
5.5m		4.15	4.15	4.2	3.7	3.2
6.0m		3.75	3.7	3.8	3.4	3.0
7.0m		3.05	3.0	3.2	2.9	2.6
8.0m		2.7(7.7m)	2.45	2.65	2.5	2.25
9.0m			2.05	2.25	2.2	1.95
10.0m			1.7	1.9	1.95	1.75
11.0m			1.35	1.6	1.75	1.55
12.0m			1.25(11.4m)	1.35	1.45	1.4
13.0m				1.15	1.25	1.25
14.0m				0.98	1.05	1.15
15.0m				0.83	0.92	1.0
16.0m					0.79	0.86
17.0m					0.67	0.75
18.0m					0.58	0.65
19.0m					0.5(18.7m)	0.56
20.0m						0.48
22.0m						0.35
22.3m						0.32
A(°)	0〜82					

(　)内は、GR-120N型の値です。　A:ブーム角度の範囲(無負荷時)

[ブーム]　単位:(t)

アウトリガ中間張出(4.3m) −側方−						
ブーム長さ / 作業半径	5.3m	9.0m	12.7m	16.4m	20.1m	23.8m
1.0m	12.0(4.9)	6.0 (4.9)				
1.5m	12.0(4.9)	6.0 (4.9)	6.0 (4.9)			
2.0m	12.0(4.9)	6.0 (4.9)	6.0 (4.9)	5.0 (4.9)		
2.5m	10.0(4.9)	6.0 (4.9)	6.0 (4.9)	5.0 (4.9)	4.7	
3.0m	8.2(4.9)	6.0 (4.9)	6.0 (4.9)	5.0 (4.9)	4.7	
3.5m	7.0(4.9)	6.0 (4.9)	6.0 (4.9)	5.0 (4.9)	4.7	3.2
4.0m	6.1(4.9)	6.0 (4.9)	6.0 (4.9)	5.0 (4.9)	4.7	3.2
4.5m		5.35(4.9)	5.3 (4.9)	5.0 (4.9)	4.5	3.2
5.0m		4.7	4.65	4.6	4.05	3.2
5.5m		4.15	4.15	4.2	3.7	3.2
6.0m		3.75	3.7	3.8	3.4	3.0
7.0m		3.05	3.0	3.2	2.9	2.6
8.0m		2.6(7.7m)	2.4	2.65	2.5	2.25
9.0m			1.9	2.1	2.15	1.95
10.0m			1.5	1.7	1.75	1.75
11.0m			1.2	1.35	1.45	1.5
12.0m			1.1(11.4m)	1.1	1.2	1.3
13.0m				0.9	1.0	1.1
14.0m				0.75	0.85	0.95
15.0m				0.6	0.7	0.8
16.0m					0.6	0.7
17.0m					0.5	0.6
18.0m					0.4	0.5
19.0m					0.35(18.7m)	0.4
20.0m						0.35
A(°)	0〜82					

(　)内は、GR-120N型の値です。　A:ブーム角度の範囲(無負荷時)

[ブーム]　単位:(t)

アウトリガ中間張出(3.5m) −側方−						
ブーム長さ / 作業半径	5.3m	9.0m	12.7m	16.4m	20.1m	23.8m
1.0m	12.0(4.9)	6.0 (4.9)				
1.5m	12.0(4.9)	6.0 (4.9)	6.0 (4.9)			
2.0m	12.0(4.9)	6.0 (4.9)	6.0 (4.9)	5.0 (4.9)		
2.5m	10.0(4.9)	6.0 (4.9)	6.0 (4.9)	5.0 (4.9)	4.7	
3.0m	8.2(4.9)	6.0 (4.9)	6.0 (4.9)	5.0 (4.9)	4.7	
3.5m	7.0(4.9)	6.0 (4.9)	6.0 (4.9)	5.0 (4.9)	4.7	3.2
4.0m	6.1(4.9)	6.0 (4.9)	6.0 (4.9)	5.0 (4.9)	4.7	3.2
4.5m		5.0 (4.9)	5.0 (4.9)	5.0 (4.9)	4.5	3.2
5.0m		4.05	4.05	4.4	4.05	3.2
5.5m		3.4	3.35	3.75	3.7	3.2
6.0m		2.9	2.85	3.15	3.3	3.0
7.0m		2.15	2.1	2.35	2.5	2.5
8.0m		1.75(7.7m)	1.55	1.8	1.9	2.0
9.0m			1.15	1.4	1.5	1.6
10.0m			0.85	1.1	1.2	1.3
11.0m			0.65	0.85	0.95	1.05
12.0m			0.55(11.4m)	0.65	0.75	0.85
13.0m				0.5	0.6	0.7
14.0m				0.35	0.45	0.55
15.0m				0.25	0.35	0.45
16.0m					0.25	0.35
17.0m						0.25
A(°)	0〜82				21〜82	36〜82

(　)内は、GR-120N型の値です。　A:ブーム角度の範囲(無負荷時)

[ブーム]　単位:(t)

アウトリガ中間張出(2.5m) −側方−						
ブーム長さ / 作業半径	5.3m	9.0m	12.7m	16.4m	20.1m	23.8m
1.0m	12.0 (4.9)	6.0 (4.9)				
1.5m	12.0 (4.9)	6.0 (4.9)	6.0 (4.9)			
2.0m	12.0 (4.9)	6.0 (4.9)	6.0 (4.9)	5.0 (4.9)		
2.5m	8.0 (4.9)	6.0 (4.9)	6.0 (4.9)	5.0 (4.9)	4.7	
3.0m	5.7 (4.9)	5.6 (4.9)	5.6 (4.9)	5.0 (4.9)	4.7	
3.5m	4.25	4.4	4.4	4.5	4.5	3.2
4.0m	3.45	3.45	3.4	3.6	3.7	3.2
4.5m		2.7	2.7	2.95	3.1	3.0
5.0m		2.2	2.2	2.4	2.6	2.7
5.5m		1.8	1.8	2.0	2.2	2.3
6.0m		1.5	1.45	1.7	1.85	2.0
7.0m		1.0	1.0	1.2	1.3	1.45
8.0m		0.75(7.7m)	0.65	0.85	0.95	1.1
9.0m			0.4	0.6	0.7	0.85
10.0m			0.2	0.4	0.5	0.65
11.0m				0.25	0.35	0.45
12.0m					0.2	0.3
13.0m						0.2
A(°)	0〜82		19〜82	33〜82	44〜82	50〜82

(　)内は、GR-120N型の値です。　A:ブーム角度の範囲(無負荷時)

[ブーム]　単位:(t)

アウトリガ最小張出 (1.7m X型アウトリガ) (1.64m H型アウトリガ) −側方−						
ブーム長さ / 作業半径	5.3m	9.0m	12.7m	16.4m	20.1m	23.8m
1.0m	8.0(4.9)	6.0 (4.9)				
1.5m	7.0(4.9)	6.0 (4.9)	6.0 (4.9)			
2.0m	5.5(4.9)	5.4 (4.9)	5.5 (4.9)	5.0 (4.9)		
2.5m	3.7	3.8	3.55	3.2	3.2	
3.0m	2.7	2.85	2.65	2.6	2.6	
3.5m	2.1	2.0	2.0	2.05	2.1	2.1
4.0m	1.6	1.55	1.55	1.6	1.7	1.75
4.5m		1.2	1.2	1.25	1.4	1.45
5.0m		0.9	0.95	1.0	1.15	1.25
5.5m		0.7	0.75	0.8	0.95	1.05
6.0m		0.55	0.55	0.65	0.8	0.9
7.0m		0.25	0.2	0.4	0.55	0.6
8.0m						0.35
A(°)	0〜82	18〜82	50〜82	56〜82	60〜82	63〜82

(　)内は、GR-120N型の値です。　A:ブーム角度の範囲(無負荷時)

❷アウトリガ不使用

単位:(t)

	静　止　時						走行時(1.6km/h以下)					
ブーム長さ	5.3m		9.0m		12.7m		5.3m		9.0m		12.7m	
作業半径	前方	全周	前方	全周	前方	全周	前方	全周	前方	全周	前方	全周
1.0m	3.6	2.8	3.6	2.8			3.2	2.0	3.2	2.0		
1.5m	3.6	2.8	3.6	2.8	3.6	2.8	3.2	2.0	3.2	2.0	3.2	2.0
2.0m	3.4	2.8	3.4	2.8	3.4	2.8	3.0	2.0	3.0	2.0	3.0	2.0
2.5m	3.1	2.15	3.1	2.1	3.1	2.05	2.8	1.55	2.75	1.5	2.65	1.45
3.0m	2.65	1.6	2.6	1.55	2.55	1.5	2.4	1.1	2.3	1.05	2.2	1.0
3.5m	2.3	1.25	2.2	1.2	2.1	1.1	2.0	0.85	1.9	0.75	1.8	0.65
4.0m	2.0	0.9	1.9	0.8	1.7	0.7	1.7	0.6	1.65	0.5	1.5	0.4
4.5m			1.6	0.5	1.4	0.4			1.4	0.3	1.25	
5.0m			1.3		1.1				1.15		1.0	
5.5m			1.1		0.95				0.95		0.85	
6.0m			0.9		0.8				0.8		0.7	
7.0m			0.5		0.5				0.45		0.45	
A(°)	0〜82		26〜82	50〜82	52〜82	63〜82	0〜82		26〜82	50〜82	52〜82	66〜82

A:ブーム角度の範囲(無負荷時)

ラフテレーンクレーン **GR-120N-Ⅱ** 最大吊上能力 **12** ton

■定格総荷重表

[ジブ](23.8mブーム)

アウトリガ最大張出(4.7m)																ー全周ー
ジブ長さ	23.8mブーム+3.6mジブ								23.8mブーム+5.5mジブ							
オフセット	5°		25°		45°		60°		5°		25°		45°		60°	
ブーム角度	作業半径(m)	定格総荷重(t)	作業半径(m)	定格総荷重(t)	作業半径(m)	定格総荷重(t)	作業半径(m)	定格総荷重(t)	作業半径(m)	定格総荷重(t)	作業半径(m)	定格総荷重(t)	作業半径(m)	定格総荷重(t)	作業半径(m)	定格総荷重(t)
82°	4.1	1.6	5.4	1.4	6.3	1.0	6.6	0.65	4.5	1.0	6.5	1.0	7.8	0.65	8.4	0.4
80°	5.1	1.6	6.4	1.4	7.2	1.0	7.5	0.65	5.6	1.0	7.6	1.0	8.8	0.65	9.3	0.4
75°	7.6	1.55	8.7	1.2	9.4	0.93	9.6	0.65	8.3	1.0	10.1	0.85	11.1	0.63	11.5	0.4
70°	9.9	1.25	11.0	1.0	11.6	0.85	11.7	0.65	10.8	1.0	12.4	0.72	13.3	0.58	13.5	0.4
65°	12.1	1.05	13.1	0.9	13.6	0.77	13.6	0.65	13.1	0.81	14.6	0.61	15.4	0.52	15.5	0.4
60°	14.2	0.9	15.1	0.8	15.5	0.7	15.5	0.65	15.3	0.69	16.7	0.55	17.3	0.48	17.3	0.4
55°	16.1	0.72	16.9	0.66	17.3	0.65			17.4	0.58	18.6	0.5	19.1	0.45		
50°	17.9	0.55	18.6	0.53	18.9	0.52			19.3	0.49	20.4	0.44	20.7	0.4		
45°	19.5	0.4	20.1	0.37	20.3	0.4			21.0	0.36	21.9	0.34	22.1	0.35		
40°	21.0	0.28	21.5	0.27					22.5	0.23	23.3	0.24				
35°	22.3	0.2	22.7	0.19												
A(°)	34~82				44~82		59~82		39~82				44~82		59~82	

A:ブーム角度の範囲(無負荷時)

[ジブ](23.8mブーム)

アウトリガ中間張出(4.3m)																ー側方ー
ジブ長さ	23.8mブーム+3.6mジブ								23.8mブーム+5.5mジブ							
オフセット	5°		25°		45°		60°		5°		25°		45°		60°	
ブーム角度	作業半径(m)	定格総荷重(t)	作業半径(m)	定格総荷重(t)	作業半径(m)	定格総荷重(t)	作業半径(m)	定格総荷重(t)	作業半径(m)	定格総荷重(t)	作業半径(m)	定格総荷重(t)	作業半径(m)	定格総荷重(t)	作業半径(m)	定格総荷重(t)
82°	4.1	1.6	5.4	1.4	6.3	1.0	6.6	0.65	4.5	1.0	6.5	1.0	7.8	0.65	8.4	0.4
80°	5.1	1.6	6.4	1.4	7.2	1.0	7.5	0.65	5.6	1.0	7.6	1.0	8.8	0.65	9.3	0.4
75°	7.6	1.55	8.7	1.2	9.4	0.93	9.6	0.65	8.3	1.0	10.1	0.85	11.1	0.63	11.5	0.4
70°	9.9	1.25	11.0	1.0	11.6	0.85	11.7	0.65	10.8	1.0	12.4	0.72	13.3	0.58	13.5	0.4
65°	12.1	1.05	13.1	0.9	13.6	0.77	13.6	0.65	13.1	0.81	14.6	0.61	15.4	0.52	15.5	0.4
60°	14.2	0.85	15.1	0.8	15.5	0.7	15.5	0.65	15.3	0.69	16.7	0.55	17.3	0.48	17.3	0.4
55°	16.1	0.63	16.9	0.6	17.3	0.6			17.4	0.55	18.6	0.5	19.1	0.45		
50°	17.8	0.46	18.6	0.43	18.8	0.43			19.2	0.4	20.3	0.38	20.6	0.36		
45°	19.5	0.32	20.1	0.3	20.2	0.3			21.0	0.28	21.9	0.26	22.1	0.25		
40°	20.9	0.2	21.4	0.19												
A(°)	39~82				44~82		59~82		44~82						59~82	

A:ブーム角度の範囲(無負荷時)

[ジブ](23.8mブーム)

アウトリガ中間張出(3.5m)																ー側方ー
ジブ長さ	23.8mブーム+3.6mジブ								23.8mブーム+5.5mジブ							
オフセット	5°		25°		45°		60°		5°		25°		45°		60°	
ブーム角度	作業半径(m)	定格総荷重(t)	作業半径(m)	定格総荷重(t)	作業半径(m)	定格総荷重(t)	作業半径(m)	定格総荷重(t)	作業半径(m)	定格総荷重(t)	作業半径(m)	定格総荷重(t)	作業半径(m)	定格総荷重(t)	作業半径(m)	定格総荷重(t)
82°	4.1	1.6	5.4	1.4	6.3	1.0	6.6	0.65	4.5	1.0	6.5	1.0	7.8	0.65	8.4	0.4
80°	5.1	1.6	6.4	1.4	7.2	1.0	7.5	0.65	5.6	1.0	7.6	1.0	8.8	0.65	9.3	0.4
75°	7.6	1.55	8.7	1.2	9.4	0.93	9.6	0.65	8.3	1.0	10.1	0.85	11.1	0.63	11.5	0.4
70°	9.9	1.25	11.0	1.0	11.6	0.85	11.7	0.65	10.8	1.0	12.4	0.72	13.3	0.58	13.5	0.4
65°	12.0	0.83	13.0	0.75	13.6	0.74	13.6	0.65	13.1	0.75	14.6	0.61	15.4	0.52	15.5	0.4
60°	14.0	0.56	15.0	0.52	15.5	0.5	15.4	0.49	15.1	0.49	16.6	0.42	17.3	0.4	17.3	0.38
55°	15.9	0.34	16.8	0.31	17.1	0.3			17.1	0.3	18.4	0.27	19.0	0.24		
A(°)	54~82						59~82		54~82						59~82	

A:ブーム角度の範囲(無負荷時)

[ジブ](23.8mブーム)

アウトリガ中間張出(2.5m)																ー側方ー
ジブ長さ	23.8mブーム+3.6mジブ								23.8mブーム+5.5mジブ							
オフセット	5°		25°		45°		60°		5°		25°		45°		60°	
ブーム角度	作業半径(m)	定格総荷重(t)	作業半径(m)	定格総荷重(t)	作業半径(m)	定格総荷重(t)	作業半径(m)	定格総荷重(t)	作業半径(m)	定格総荷重(t)	作業半径(m)	定格総荷重(t)	作業半径(m)	定格総荷重(t)	作業半径(m)	定格総荷重(t)
82°	4.1	1.6	5.4	1.4	6.3	1.0	6.6	0.65	4.5	1.0	6.5	1.0	7.8	0.65	8.4	0.4
75°	7.5	1.15	8.6	0.95	9.4	0.8	9.6	0.65	8.3	1.0	10.0	0.8	11.1	0.63	11.5	0.4
70°	9.7	0.61	10.8	0.53	11.5	0.48	11.6	0.48	10.5	0.52	12.2	0.44	13.2	0.38	13.5	0.37
65°	11.8	0.28	12.8	0.24	13.4	0.22	13.4	0.22	12.7	0.22						
A(°)	64~82								64~82		69~82					

A:ブーム角度の範囲(無負荷時)

[ジブ](20.1mブーム)

アウトリガ最大張出(4.7m)																ー全周ー
ジブ長さ	20.1mブーム+3.6mジブ								20.1mブーム+5.5mジブ							
オフセット	5°		25°		45°		60°		5°		25°		45°		60°	
ブーム角度	作業半径(m)	定格総荷重(t)	作業半径(m)	定格総荷重(t)	作業半径(m)	定格総荷重(t)	作業半径(m)	定格総荷重(t)	作業半径(m)	定格総荷重(t)	作業半径(m)	定格総荷重(t)	作業半径(m)	定格総荷重(t)	作業半径(m)	定格総荷重(t)
82°	3.5	1.6	4.7	1.4	5.6	1.0	6.0	0.65	3.9	1.0	5.8	1.0	7.1	0.65	7.8	0.4
80°	4.3	1.6	5.5	1.4	6.4	1.0	6.7	0.65	4.8	1.0	6.7	1.0	8.0	0.65	8.6	0.4
75°	6.4	1.6	7.5	1.3	8.3	0.95	8.5	0.65	7.1	1.0	8.8	0.88	9.9	0.63	10.4	0.4
70°	8.4	1.45	9.4	1.15	10.1	0.9	10.2	0.65	9.2	1.0	10.8	0.79	11.8	0.58	12.1	0.4
65°	10.3	1.25	11.2	1.05	11.8	0.86	11.8	0.65	11.3	0.96	12.8	0.72	13.6	0.55	13.7	0.4
60°	12.1	1.1	12.9	0.95	13.4	0.8	13.4	0.65	13.2	0.84	14.5	0.67	15.2	0.52	15.3	0.4
55°	13.7	0.92	14.5	0.81	14.9	0.75			15.0	0.73	16.2	0.62	16.8	0.49		
50°	15.3	0.74	16.0	0.68	16.2	0.62			16.7	0.64	17.8	0.56	18.1	0.45		
45°	16.7	0.56	17.3	0.52	17.5	0.5			18.2	0.48	19.2	0.44	19.4	0.4		
40°	18.0	0.42	18.5	0.39					19.6	0.35	20.3	0.32				
35°	19.1	0.31	19.5	0.29					20.8	0.26	21.4	0.24				
30°	20.1	0.23	20.4	0.22												
A(°)	29~82				44~82		59~82		34~82				44~82		59~82	

A:ブーム角度の範囲(無負荷時)

ラフテレーンクレーン　GR-120N-Ⅱ　最大吊上能力 12 ton

■定格総荷重表

[ジブ](20.1mブーム)

アウトリガ中間張出(4.3m)																	ー側方ー
ジブ長さ	20.1mブーム+3.6mジブ								20.1mブーム+5.5mジブ								
オフセット	5°		25°		45°		60°		5°		25°		45°		60°		
ブーム角度	作業半径(m)	定格総荷重(t)	作業半径(m)	定格総荷重(t)	作業半径(m)	定格総荷重(t)	作業半径(m)	定格総荷重(t)	作業半径(m)	定格総荷重(t)	作業半径(m)	定格総荷重(t)	作業半径(m)	定格総荷重(t)	作業半径(m)	定格総荷重(t)	
82°	3.5	1.6	4.7	1.4	5.6	1.0	6.0	0.65	3.9	1.0	5.8	1.0	7.1	0.65	7.8	0.4	
80°	4.3	1.6	5.5	1.4	6.4	1.0	6.7	0.65	4.8	1.0	6.7	1.0	8.0	0.65	8.6	0.4	
75°	6.4	1.6	7.5	1.3	8.3	0.95	8.5	0.65	7.1	1.0	8.8	0.88	9.9	0.63	10.4	0.4	
70°	8.4	1.45	9.4	1.15	10.1	0.9	10.2	0.65	9.2	1.0	10.8	0.79	11.8	0.58	12.1	0.4	
65°	10.3	1.25	11.2	1.05	11.8	0.86	11.8	0.65	11.3	0.96	12.8	0.72	13.6	0.55	13.7	0.4	
60°	12.0	1.05	12.9	0.95	13.4	0.8	13.4	0.65	13.2	0.84	14.5	0.67	15.2	0.52	15.3	0.4	
55°	13.7	0.8	14.5	0.73	14.9	0.69			15.0	0.7	16.2	0.62	16.8	0.49			
50°	15.2	0.57	15.9	0.52	16.2	0.51			16.7	0.49	17.8	0.44	18.1	0.41			
45°	16.7	0.4	17.3	0.37	17.5	0.36			18.2	0.34	19.1	0.3	19.3	0.29			
40°	18.0	0.27	18.5	0.26					19.5	0.23	20.3	0.2					
35°	19.1	0.18	19.5	0.17													
A(°)	34～82				44～82		59～82		39～82				44～82		59～82		

A:ブーム角度の範囲(無負荷時)

[ジブ](20.1mブーム)

アウトリガ中間張出(3.5m)																	ー側方ー
ジブ長さ	20.1mブーム+3.6mジブ								20.1mブーム+5.5mジブ								
オフセット	5°		25°		45°		60°		5°		25°		45°		60°		
ブーム角度	作業半径(m)	定格総荷重(t)	作業半径(m)	定格総荷重(t)	作業半径(m)	定格総荷重(t)	作業半径(m)	定格総荷重(t)	作業半径(m)	定格総荷重(t)	作業半径(m)	定格総荷重(t)	作業半径(m)	定格総荷重(t)	作業半径(m)	定格総荷重(t)	
82°	3.5	1.6	4.7	1.4	5.6	1.0	6.0	0.65	3.9	1.0	5.8	1.0	7.1	0.65	7.8	0.4	
80°	4.3	1.6	5.5	1.4	6.4	1.0	6.7	0.65	4.8	1.0	6.7	1.0	8.0	0.65	8.6	0.4	
75°	6.4	1.6	7.5	1.3	8.3	0.95	8.5	0.65	7.1	1.0	8.8	0.88	9.9	0.63	10.4	0.4	
70°	8.4	1.45	9.4	1.15	10.1	0.9	10.2	0.65	9.2	1.0	10.8	0.79	11.8	0.58	12.1	0.4	
65°	10.2	1.0	11.2	0.9	11.8	0.84	11.8	0.65	11.3	0.9	12.8	0.72	13.6	0.55	13.7	0.4	
60°	11.9	0.67	12.9	0.59	13.4	0.55	13.4	0.55	13.1	0.58	14.5	0.49	15.2	0.44	15.3	0.4	
55°	13.6	0.42	14.4	0.37	14.8	0.35			14.9	0.35	16.1	0.3	16.7	0.27			
50°	15.2	0.24	15.9	0.21	16.2	0.2			16.5	0.19							
A(°)	49～82						59～82		49～82		54～82				59～82		

A:ブーム角度の範囲(無負荷時)

[ジブ](20.1mブーム)

アウトリガ中間張出(2.5m)																	ー側方ー
ジブ長さ	20.1mブーム+3.6mジブ								20.1mブーム+5.5mジブ								
オフセット	5°		25°		45°		60°		5°		25°		45°		60°		
ブーム角度	作業半径(m)	定格総荷重(t)	作業半径(m)	定格総荷重(t)	作業半径(m)	定格総荷重(t)	作業半径(m)	定格総荷重(t)	作業半径(m)	定格総荷重(t)	作業半径(m)	定格総荷重(t)	作業半径(m)	定格総荷重(t)	作業半径(m)	定格総荷重(t)	
82°	3.5	1.6	4.7	1.4	5.6	1.0	6.0	0.65	3.9	1.0	5.8	1.0	7.1	0.65	7.8	0.4	
75°	6.3	1.15	7.5	0.95	8.3	0.8	8.5	0.65	7.1	1.0	8.8	0.8	9.9	0.63	10.4	0.4	
70°	8.2	0.61	9.3	0.53	10.0	0.48	10.2	0.48	9.0	0.52	10.7	0.44	11.7	0.38	12.1	0.37	
65°	10.1	0.28	11.1	0.24	11.7	0.22	11.8	0.22	11.0	0.22							
A(°)	64～82								64～82		69～82						

A:ブーム角度の範囲(無負荷時)

❶アウトリガ使用時の注意

1. 定格総荷重は、水平堅土上においてクレーンを水平に設置した状態での値で、ブーム作業時はつり具と主巻フック質量(90kg)を、ジブ作業時はつり具と補巻フック質量(25kg)を含んだ値です。太線より上はクレーンの強度によって定められ、下はクレーンの安定度によって定められています。
2. 作業半径は、ブームのたわみを含んだ実際の値に基づいていますので、ブーム作業時は必ず作業半径を基準にしてください。
3. ジブの定格総荷重は、ブーム長さ20.1m以下と20.1mを超えた場合で異なります。
4. ジブ作業は、ブームの角度を基準にしてください。なお、作業半径は20.1mおよび23.8mブームにジブを装着した場合の参考値を示します。
5. シングルトップの定格総荷重は、ブームの定格総荷重より65kgを差し引いた値とし、つり具と補巻フック質量(25kg)を含んだ値で、かつ限度は1.8tです。
6. 高速巻下げは、フックのみを降下するときに使用してください。また、急激なレバー操作は避けてください。
7. 各ブーム長さにおけるフックのワイヤロープ標準巻掛本数は下表のとおりです。
   ただし、この掛数以外で使用する場合は、ロープ1本当り主巻、補巻共に1.8t以下としてください。

ブーム長さ	5.3m	9.0m	12.7m	16.4m	20.1m	23.8m	ジブ、シングルトップ
巻掛本数	8 (4)	4	4	4	4	4	1
フックの種類	12トン吊(4.9トン吊)						1.8トン吊
フックの質量	90kg (　90kg　)						25kg

(　)内は、GR-120N型の値です。

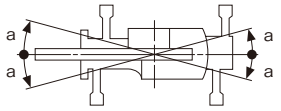

8. ジブにおけるフックのワイヤロープ巻掛本数は1本です。
9. 側方域でのつり上げ性能は、アウトリガ張出幅によって異なります。張出幅に応じた性能で作業をしてください。
   また、前方・後方域でのつり上げ性能は「アウトリガ最大張出」の定格総荷重ですが、アウトリガ張出幅によってその前方・後方域の範囲(角度a)が異なります。

張出幅	中間張出(4.3m)	中間張出(3.5m)	中間張出(2.5m)	最小張出(※)
角度a°	45	35	25	15

※1.7m・・・・X型アウトリガ
　1.64m・・・H型アウトリガ

❷アウトリガ不使用時の注意

1. 定格総荷重は、水平堅土上においてタイヤのエア圧が規定圧(900kPa{9.00kgf/cm²})で、かつ完全にサスペンションロックされたクレーンを使用するときの値で、ブーム作業時はつり具と主巻フック質量(90kg)を含んだ値です。太線より上はクレーンの強度によって定められ、下は安定度によって定められています。
   実際の作業では、地盤、作業状態等を考慮して使用してください。
2. 作業半径は、ブームおよびタイヤのたわみを含んだ実際の値に基づいていますので、必ず作業半径を基準にしてください。
3. 各ブーム長さにおけるフックのワイヤロープ標準巻掛本数は下表のとおりです。
   ただし、この掛数以外で使用する場合は、ロープ1本当り主巻、補巻共に1.8t以下としてください。

ブーム長さ	5.3m	9.0m	12.7m	シングルトップ
巻掛本数	4	4	4	1

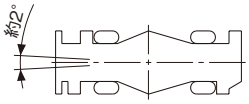

4. 高速巻下げ作業、ブーム長さが12.7mを超えるブーム作業およびジブの使用はしないでください。
5. 「前方」のクレーン作業は、AMLの「前方位置シンボル」が点灯しているときに行ってください。前方の範囲は、ブームがキャリヤの前方2°以内です。
6. シングルトップの定格総荷重は、ブームの定格総荷重より65kgを差し引いた値とし、つり具と補巻フック質量(25kg)を含んだ値で、かつ限度は1.8tです。
7. つり荷走行は、「駆動切換」スイッチを「L／4D」にし、シフトレバーを1速にして行ってください。
8. つり荷走行は、旋回ブレーキをかけ、荷が振れないように地面近くに保持し、1.6km/h以下で行ってください。特に急ハンドル、急発進、急ブレーキは避けてください。
9. つり荷走行中には、クレーン作業を行わないでください。

■全体図（単位mm）（$\frac{1}{100}$）

H型アウトリガ

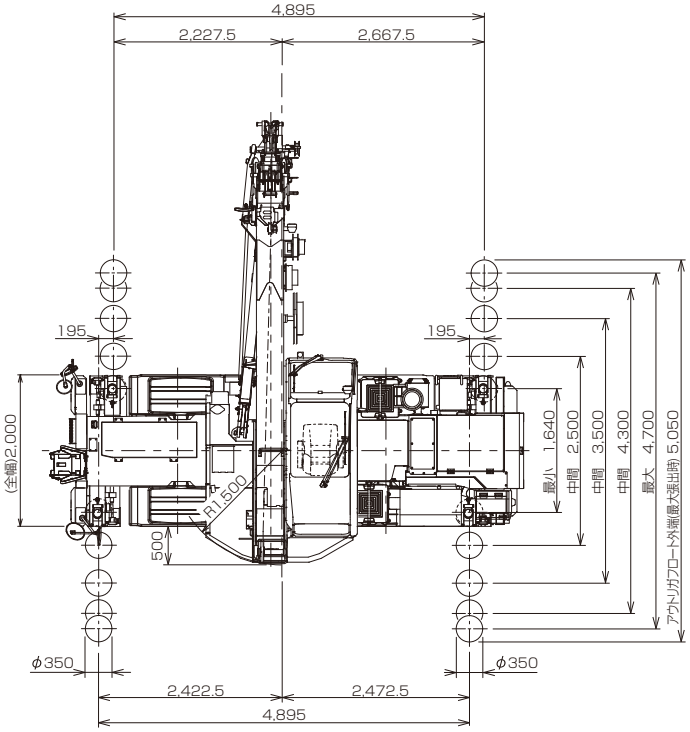

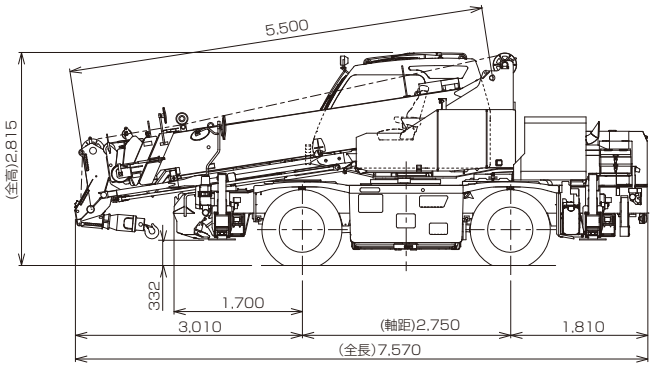

ラフテレーンクレーン　**GR-130NL/N-Ⅱ**　最大吊上能力 **13** ton / **4.9** ton

■作業範囲図

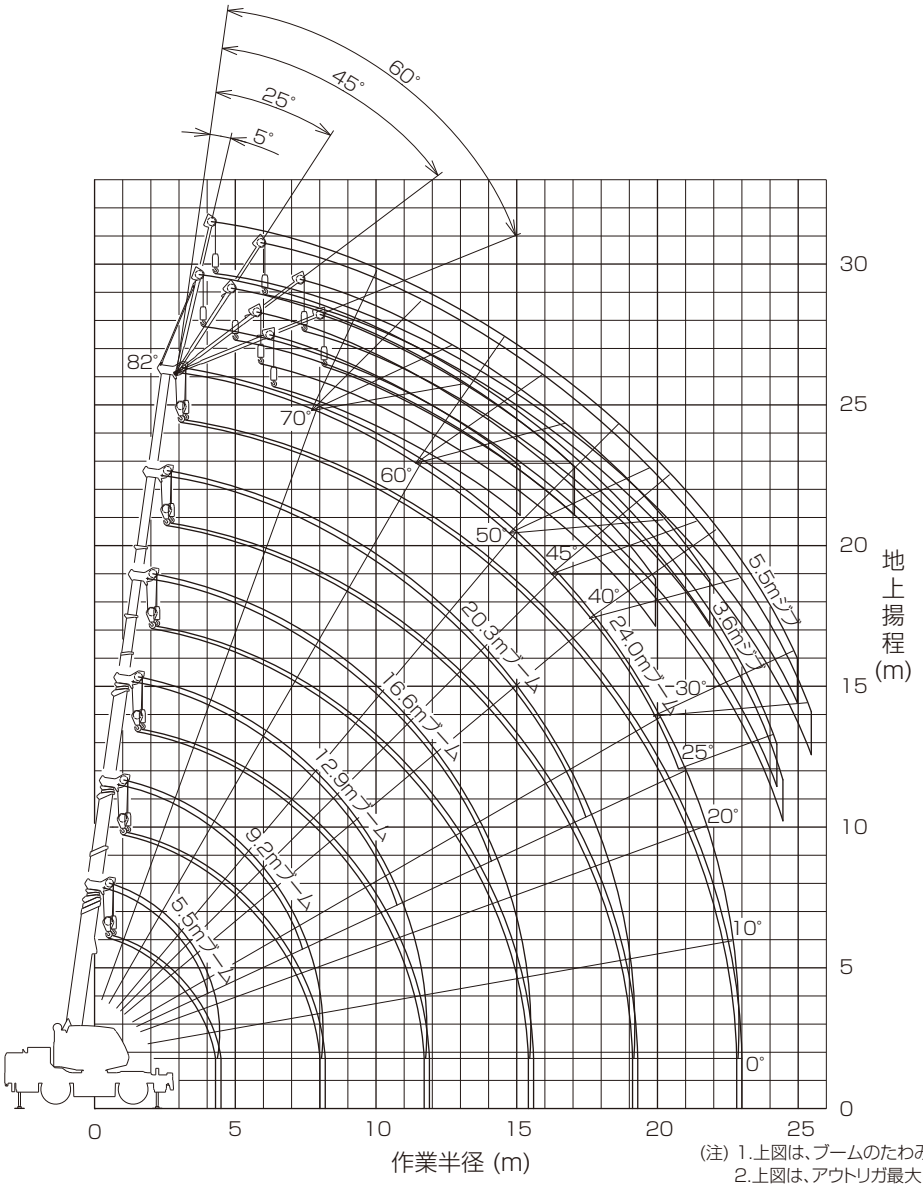

(注) 1.上図は、ブームのたわみを含んでいません。
2.上図は、アウトリガ最大(4.7m)張出状態での図です。

■最小直角通路幅

●前2輪ステアリングで右折する場合

R1=6.50m (最小回転半径)
R2=6.64m (最外輪端回転半径)
R3=7.29m (車体回転半径)
R4=7.84m (ブーム先端回転半径)
R5=4.05m (車体内側回転半径)

A=3.55m (入口通路幅)
B=3.55m (車輪出口通路幅)
C=4.20m (車体出口通路幅)
D=4.75m (ブーム先端出口通路幅)

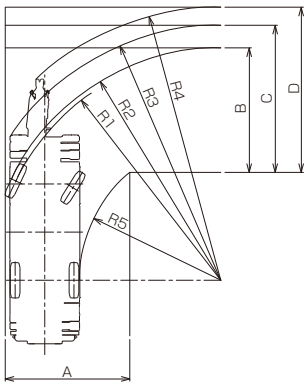

●4輪ステアリングで右折する場合

R1=3.80m (最小回転半径)
R2=3.94m (最外輪端回転半径)
R3=4.70m (車体回転半径)
R4=5.27m (ブーム先端回転半径)
R5=1.69m (車体内側回転半径)

A1=2.43m (車輪入口通路幅)
A2=3.45m (車体入口通路幅)
B=2.43m (車輪出口通路幅)
C=3.45m (車体出口通路幅)
D=4.16m (ブーム先端出口通路幅)

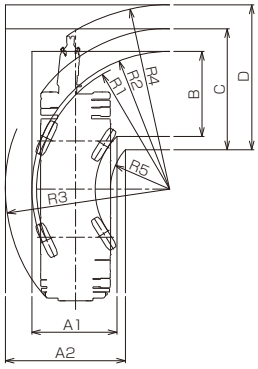

●後2輪ステアリングで右折する場合

R1=6.50m (最小回転半径)
R2=6.64m (最外輪端回転半径)
R3=7.39m (車体回転半径)
R4=6.12m (ブーム先端回転半径)
R5=4.05m (車体内側回転半径)

A1=3.23m (車輪入口通路幅)
A2=3.98m (車体入口通路幅)
C=3.98m (車体出口通路幅)
D=3.94m (ブーム先端出口通路幅)

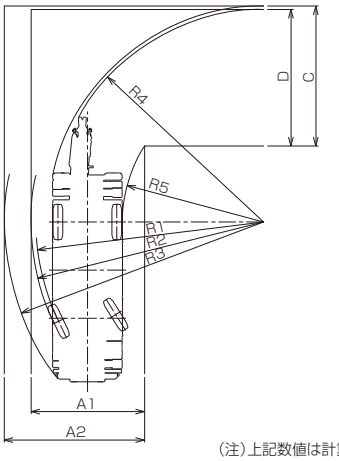

(注)上記数値は計算値です。

ラフテレーンクレーン　GR-130NL/N-Ⅱ　最大吊上能力 13 ton / 4.9 ton

■定格総荷重表

❶アウトリガ使用

[ブーム]　巻掛本数：4本　単位:(t)

ブーム長さ / 作業半径	アウトリガ最大張出(4.7m) 5.5m	9.2m	12.9m	16.6m	20.3m
1.0m	13.0 (4.9)	7.3 (4.9)			
1.5m	13.0 (4.9)	7.3 (4.9)	7.3 (4.9)		
2.0m	12.0 (4.9)	7.3 (4.9)	7.3 (4.9)	5.5 (4.9)	
2.5m	10.5 (4.9)	7.3 (4.9)	7.2 (4.9)	5.5 (4.9)	
3.0m	8.95(4.9)	7.3 (4.9)	7.0 (4.9)	5.5 (4.9)	5.25(4.9)
3.5m	7.55(4.9)	7.3 (4.9)	6.65(4.9)	5.5 (4.9)	5.0 (4.9)
4.0m	6.5 (4.9)	6.35(4.9)	6.0 (4.9)	5.5 (4.9)	4.75
4.5m		5.6 (4.9)	5.45(4.9)	5.25(4.9)	4.5
5.0m		5.0 (4.9)	4.9	4.85	4.25
5.5m		4.45	4.35	4.45	4.0
6.0m		4.0	3.95	4.0	3.75
7.0m		3.25	3.2	3.3	3.2
8.0m		2.85 [7.7m]	2.65	2.8	2.75
9.0m			2.25	2.4	2.4
10.0m			1.9	2.05	2.05
11.0m			1.6	1.7	1.85
12.0m			1.5 [11.4m]	1.45	1.55
13.0m				1.25	1.35
14.0m				1.05	1.15
15.0m				0.9	1.0
16.0m					0.89
17.0m					0.77
18.0m					0.67
19.0m					0.61 [18.7m]
20.0m					
22.0m					
22.5m					
A(°)	0~82				

( )内は、GR-130N型の値です。　A:ブーム角度の範囲(無負荷時)

[ブーム]　巻掛本数：2本　単位:(t)

ブーム長さ / 作業半径	アウトリガ最大張出(4.7m) 5.5m	9.2m	12.9m	16.6m	20.3m	24.0m
1.0m	6.4 (4.9)	6.0 (4.9)				
1.5m	6.4 (4.9)	6.0 (4.9)	6.0 (4.9)			
2.0m	6.4 (4.9)	6.0 (4.9)	6.0 (4.9)	4.5		
2.5m	6.4 (4.9)	6.0 (4.9)	6.0 (4.9)	4.5		
3.0m	6.4 (4.9)	6.0 (4.9)	6.0 (4.9)	4.5	4.5	
3.5m	6.4 (4.9)	6.0 (4.9)	6.0 (4.9)	4.5	4.5	3.2
4.0m	6.4 (4.9)	6.0 (4.9)	6.0 (4.9)	4.5	4.5	3.2
4.5m		5.6 (4.9)	5.45(4.9)	4.5	4.5	3.2
5.0m		5.0 (4.9)	4.9	4.5	4.25	3.2
5.5m		4.45	4.35	4.45	4.0	3.2
6.0m		4.0	3.95	4.0	3.75	3.1
7.0m		3.25	3.2	3.3	3.2	2.8
8.0m		2.85 [7.7m]	2.65	2.8	2.75	2.5
9.0m			2.25	2.4	2.4	2.2
10.0m			1.9	2.05	2.05	1.95
11.0m			1.6	1.7	1.85	1.7
12.0m			1.5 [11.4m]	1.45	1.55	1.5
13.0m				1.25	1.35	1.3
14.0m				1.05	1.15	1.15
15.0m				0.9	1.0	1.05
16.0m					0.89	0.93
17.0m					0.77	0.82
18.0m					0.67	0.72
19.0m					0.61 [18.7m]	0.63
20.0m						0.54
22.0m						0.41
22.5m						0.39
A(°)	0~82					

( )内は、GR-130N型の値です。　A:ブーム角度の範囲(無負荷時)

[ブーム]　巻掛本数：1本　単位:(t)

ブーム長さ / 作業半径	アウトリガ最大張出(4.7m) 5.5m	9.2m	12.9m	16.6m	20.3m	24.0m
1.0m	3.2					
1.5m	3.2	3.2				
2.0m	3.2	3.2	3.2			
2.5m	3.2	3.2	3.2	3.2		
3.0m	3.2	3.2	3.2	3.2	3.2	
3.5m	3.2	3.2	3.2	3.2	3.2	2.6
4.0m	3.2	3.2	3.2	3.2	3.2	2.6
4.5m		3.2	3.2	3.2	3.2	2.6
5.0m		3.2	3.2	3.2	3.2	2.6
5.5m		3.2	3.2	3.2	3.2	2.6
6.0m		3.2	3.2	3.2	3.2	2.6
7.0m		3.2	3.2	3.2	3.2	2.6
8.0m		2.85 [7.7m]	2.65	2.8	2.75	2.4
9.0m			2.25	2.4	2.4	2.2
10.0m			1.9	2.05	2.05	1.95
11.0m			1.6	1.7	1.85	1.7
12.0m			1.5 [11.4m]	1.45	1.55	1.5
13.0m				1.25	1.35	1.3
14.0m				1.05	1.15	1.15
15.0m				0.9	1.0	1.05
16.0m					0.89	0.93
17.0m					0.77	0.82
18.0m					0.67	0.72
19.0m					0.61 [18.7m]	0.63
20.0m						0.54
22.0m						0.41
22.5m						0.39
A(°)	0~82					

( )内は、GR-130N型の値です。　A:ブーム角度の範囲(無負荷時)

[ブーム]　巻掛本数：4本　単位:(t)

ブーム長さ / 作業半径	アウトリガ中間張出(4.3m) 5.5m	9.2m	12.9m	16.6m	20.3m
1.0m	13.0 (4.9)	7.3 (4.9)			
1.5m	13.0 (4.9)	7.3 (4.9)	7.3 (4.9)		
2.0m	12.0 (4.9)	7.3 (4.9)	7.3 (4.9)	5.5 (4.9)	
2.5m	10.5 (4.9)	7.3 (4.9)	7.2 (4.9)	5.5 (4.9)	
3.0m	8.95(4.9)	7.3 (4.9)	7.0 (4.9)	5.5 (4.9)	5.25(4.9)
3.5m	7.55(4.9)	7.3 (4.9)	6.65(4.9)	5.5 (4.9)	5.0 (4.9)
4.0m	6.5 (4.9)	6.35(4.9)	6.0 (4.9)	5.5 (4.9)	4.75
4.5m		5.6 (4.9)	5.45(4.9)	5.25(4.9)	4.5
5.0m		5.0 (4.9)	4.9	4.85	4.25
5.5m		4.45	4.35	4.45	4.0
6.0m		4.0	3.95	4.0	3.75
7.0m		3.25	3.2	3.3	3.2
8.0m		2.85 [7.7m]	2.55	2.75	2.75
9.0m			2.0	2.25	2.3
10.0m			1.6	1.8	1.95
11.0m			1.3	1.5	1.6
12.0m			1.2 [11.4m]	1.25	1.35
13.0m				1.05	1.15
14.0m				0.89	0.99
15.0m				0.75	0.84
16.0m					0.72
17.0m					0.62
18.0m					0.53
19.0m					0.48 [18.7m]
20.0m					
22.0m					
22.5m					
A(°)	0~82				

( )内は、GR-130N型の値です。　A:ブーム角度の範囲(無負荷時)

[ブーム]　巻掛本数：2本　単位:(t)

ブーム長さ / 作業半径	アウトリガ中間張出(4.3m) 5.5m	9.2m	12.9m	16.6m	20.3m	24.0m
1.0m	6.4 (4.9)	6.0 (4.9)				
1.5m	6.4 (4.9)	6.0 (4.9)	6.0 (4.9)			
2.0m	6.4 (4.9)	6.0 (4.9)	6.0 (4.9)	4.5		
2.5m	6.4 (4.9)	6.0 (4.9)	6.0 (4.9)	4.5		
3.0m	6.4 (4.9)	6.0 (4.9)	6.0 (4.9)	4.5	4.5	
3.5m	6.4 (4.9)	6.0 (4.9)	6.0 (4.9)	4.5	4.5	3.2
4.0m	6.4 (4.9)	6.0 (4.9)	6.0 (4.9)	4.5	4.5	3.2
4.5m		5.6 (4.9)	5.45(4.9)	4.5	4.5	3.2
5.0m		5.0 (4.9)	4.9	4.5	4.25	3.2
5.5m		4.45	4.35	4.45	4.0	3.2
6.0m		4.0	3.95	4.0	3.75	3.1
7.0m		3.25	3.2	3.3	3.2	2.8
8.0m		2.85 [7.7m]	2.55	2.75	2.75	2.5
9.0m			2.0	2.25	2.3	2.2
10.0m			1.6	1.8	1.95	1.9
11.0m			1.3	1.5	1.6	1.65
12.0m			1.2 [11.4m]	1.25	1.35	1.4
13.0m				1.05	1.15	1.2
14.0m				0.89	0.99	1.05
15.0m				0.75	0.84	0.91
16.0m					0.72	0.78
17.0m					0.62	0.68
18.0m					0.53	0.58
19.0m					0.48 [18.7m]	0.5
20.0m						0.43
22.0m						0.32
22.5m						0.29
A(°)	0~82					

( )内は、GR-130N型の値です。　A:ブーム角度の範囲(無負荷時)

[ブーム]　巻掛本数：1本　単位:(t)

ブーム長さ / 作業半径	アウトリガ中間張出(4.3m) 5.5m	9.2m	12.9m	16.6m	20.3m	24.0m
1.0m	3.2					
1.5m	3.2	3.2				
2.0m	3.2	3.2	3.2			
2.5m	3.2	3.2	3.2	3.2		
3.0m	3.2	3.2	3.2	3.2	3.2	
3.5m	3.2	3.2	3.2	3.2	3.2	2.6
4.0m	3.2	3.2	3.2	3.2	3.2	2.6
4.5m		3.2	3.2	3.2	3.2	2.6
5.0m		3.2	3.2	3.2	3.2	2.6
5.5m		3.2	3.2	3.2	3.2	2.6
6.0m		3.2	3.2	3.2	3.2	2.6
7.0m		3.2	3.2	3.2	3.2	2.6
8.0m		2.85 [7.7m]	2.55	2.75	2.75	2.4
9.0m			2.0	2.25	2.3	2.2
10.0m			1.6	1.8	1.95	1.9
11.0m			1.3	1.5	1.6	1.65
12.0m			1.2 [11.4m]	1.25	1.35	1.4
13.0m				1.05	1.15	1.2
14.0m				0.89	0.99	1.05
15.0m				0.75	0.84	0.91
16.0m					0.72	0.78
17.0m					0.62	0.68
18.0m					0.53	0.58
19.0m					0.48 [18.7m]	0.5
20.0m						0.43
22.0m						0.32
22.5m						0.29
A(°)	0~82					

( )内は、GR-130N型の値です。　A:ブーム角度の範囲(無負荷時)

[ブーム]　巻掛本数：4本　単位:(t)

ブーム長さ / 作業半径	アウトリガ中間張出(3.5m) 5.5m	9.2m	12.9m	16.6m	20.3m
1.0m	12.0 (4.9)	7.3 (4.9)			
1.5m	12.0 (4.9)	7.3 (4.9)	7.3 (4.9)		
2.0m	12.0 (4.9)	7.3 (4.9)	7.3 (4.9)	5.5 (4.9)	
2.5m	10.5 (4.9)	7.3 (4.9)	7.2 (4.9)	5.5 (4.9)	
3.0m	8.95(4.9)	7.3 (4.9)	7.0 (4.9)	5.5 (4.9)	5.25(4.9)
3.5m	7.55(4.9)	7.3 (4.9)	6.65(4.9)	5.5 (4.9)	5.0 (4.9)
4.0m	6.5 (4.9)	6.35(4.9)	6.0 (4.9)	5.5 (4.9)	4.75
4.5m		5.3 (4.9)	5.3 (4.9)	5.25(4.9)	4.5
5.0m		4.45	4.4	4.6	4.25
5.5m		3.7	3.65	3.9	3.9
6.0m		3.15	3.05	3.3	3.45
7.0m		2.3	2.25	2.5	2.6
8.0m		1.9 [7.7m]	1.7	1.9	2.05
9.0m			1.3	1.5	1.65
10.0m			1.0	1.2	1.35
11.0m			0.79	0.98	1.1
12.0m			0.71 [11.4m]	0.79	0.9
13.0m				0.63	0.74
14.0m				0.51	0.61
15.0m				0.4	0.5
16.0m					0.4
17.0m					0.32
18.0m					0.24
A(°)	0~82				15 ~82

( )内は、GR-130N型の値です。　A:ブーム角度の範囲(無負荷時)

[ブーム]　巻掛本数：2本　単位:(t)

ブーム長さ / 作業半径	アウトリガ中間張出(3.5m) 5.5m	9.2m	12.9m	16.6m	20.3m	24.0m
1.0m	6.4 (4.9)	6.0 (4.9)				
1.5m	6.4 (4.9)	6.0 (4.9)	6.0 (4.9)			
2.0m	6.4 (4.9)	6.0 (4.9)	6.0 (4.9)	4.5		
2.5m	6.4 (4.9)	6.0 (4.9)	6.0 (4.9)	4.5		
3.0m	6.4 (4.9)	6.0 (4.9)	6.0 (4.9)	4.5	4.5	
3.5m	6.4 (4.9)	6.0 (4.9)	6.0 (4.9)	4.5	4.5	3.2
4.0m	6.4 (4.9)	6.0 (4.9)	6.0 (4.9)	4.5	4.5	3.2
4.5m		5.3 (4.9)	5.3 (4.9)	4.5	4.5	3.2
5.0m		4.45	4.4	4.5	4.25	3.2
5.5m		3.7	3.65	3.9	3.9	3.2
6.0m		3.15	3.05	3.3	3.45	3.1
7.0m		2.3	2.25	2.5	2.6	2.65
8.0m		1.9 [7.7m]	1.7	1.9	2.05	2.15
9.0m			1.3	1.5	1.65	1.75
10.0m			1.0	1.2	1.35	1.45
11.0m			0.79	0.98	1.1	1.2
12.0m			0.71 [11.4m]	0.79	0.9	1.0
13.0m				0.63	0.74	0.85
14.0m				0.51	0.61	0.71
15.0m				0.4	0.5	0.6
16.0m					0.4	0.5
17.0m					0.32	0.41
18.0m					0.24	0.33
A(°)	0~82				15 ~82	36 ~82

( )内は、GR-130N型の値です。　A:ブーム角度の範囲(無負荷時)

[ブーム]　巻掛本数：1本　単位:(t)

ブーム長さ / 作業半径	アウトリガ中間張出(3.5m) 5.5m	9.2m	12.9m	16.6m	20.3m	24.0m
1.0m	3.2					
1.5m	3.2	3.2				
2.0m	3.2	3.2	3.2			
2.5m	3.2	3.2	3.2	3.2		
3.0m	3.2	3.2	3.2	3.2	3.2	
3.5m	3.2	3.2	3.2	3.2	3.2	2.6
4.0m	3.2	3.2	3.2	3.2	3.2	2.6
4.5m		3.2	3.2	3.2	3.2	2.6
5.0m		3.2	3.2	3.2	3.2	2.6
5.5m		3.2	3.2	3.2	3.2	2.6
6.0m		3.15	3.05	3.2	3.2	2.6
7.0m		2.3	2.25	2.5	2.6	2.6
8.0m		1.9 [7.7m]	1.7	1.9	2.05	2.15
9.0m			1.3	1.5	1.65	1.75
10.0m			1.0	1.2	1.35	1.45
11.0m			0.79	0.98	1.1	1.2
12.0m			0.71 [11.4m]	0.79	0.9	1.0
13.0m				0.63	0.74	0.85
14.0m				0.51	0.61	0.71
15.0m				0.4	0.5	0.6
16.0m					0.4	0.5
17.0m					0.32	0.41
18.0m					0.24	0.33
A(°)	0~82				18 ~82	37 ~82

( )内は、GR-130N型の値です。　A:ブーム角度の範囲(無負荷時)

ラフテレーンクレーン　GR-130NL/N-Ⅱ　最大吊上能力 13 ton / 4.9 ton

■定格総荷重表

[ブーム]　巻掛本数：4本　単位:(t)

アウトリガ中間張出(2.5m)　ー側方ー					
ブーム長さ / 作業半径	5.5m	9.2m	12.9m	16.6m	20.3m
1.0m	12.0 (4.9)	7.3 (4.9)			
1.5m	12.0 (4.9)	7.3 (4.9)	7.3 (4.9)		
2.0m	12.0 (4.9)	7.3 (4.9)	7.3 (4.9)	5.5 (4.9)	
2.5m	9.0 (4.9)	7.3 (4.9)	7.2 (4.9)	5.5 (4.9)	
3.0m	6.5 (4.9)	6.2 (4.9)	6.2 (4.9)	5.5 (4.9)	5.25(4.9)
3.5m	4.9	4.75	4.75	4.8	5.0 (4.9)
4.0m	3.85	3.7	3.7	3.9	3.95
4.5m		2.95	2.95	3.15	3.25
5.0m		2.4	2.4	2.6	2.75
5.5m		2.0	2.0	2.15	2.3
6.0m		1.65	1.65	1.85	2.0
7.0m		1.2	1.15	1.35	1.5
8.0m		0.93 [7.7m]	0.81	1.0	1.1
9.0m			0.56	0.73	0.86
10.0m			0.36	0.52	0.66
11.0m				0.4	0.5
12.0m				0.25	0.36
13.0m					0.25
14.0m					
A(°)	0~82		23~82	35~82	45~82

(　)内は、GR-130N型の値です。　A:ブーム角度の範囲(無負荷時)

[ブーム]　巻掛本数：2本　単位:(t)

アウトリガ中間張出(2.5m)　ー側方ー						
ブーム長さ / 作業半径	5.5m	9.2m	12.9m	16.6m	20.3m	24.0m
1.0m	6.4 (4.9)	6.0 (4.9)				
1.5m	6.4 (4.9)	6.0 (4.9)	6.0 (4.9)			
2.0m	6.4 (4.9)	6.0 (4.9)	6.0 (4.9)	4.5		
2.5m	6.4 (4.9)	6.0 (4.9)	6.0 (4.9)	4.5		
3.0m	6.4 (4.9)	6.0 (4.9)	6.0 (4.9)	4.5	4.5	
3.5m	4.9	4.75	4.75	4.5	4.5	3.2
4.0m	3.85	3.7	3.7	3.9	3.95	3.2
4.5m		2.95	2.95	3.15	3.25	3.2
5.0m		2.4	2.4	2.6	2.75	2.8
5.5m		2.0	2.0	2.15	2.3	2.45
6.0m		1.65	1.65	1.85	2.0	2.1
7.0m		1.2	1.15	1.35	1.5	1.6
8.0m		0.93 [7.7m]	0.81	1.0	1.1	1.2
9.0m			0.56	0.73	0.86	0.97
10.0m			0.36	0.52	0.66	0.76
11.0m				0.4	0.5	0.6
12.0m				0.25	0.36	0.47
13.0m					0.25	0.36
14.0m						0.26
A(°)	0~82		23~82	35~82	45~82	51~82

(　)内は、GR-130N型の値です。　A:ブーム角度の範囲(無負荷時)

[ブーム]　巻掛本数：1本　単位:(t)

アウトリガ中間張出(2.5m)　ー側方ー						
ブーム長さ / 作業半径	5.5m	9.2m	12.9m	16.6m	20.3m	24.0m
1.0m	3.2					
1.5m	3.2	3.2				
2.0m	3.2	3.2	3.2			
2.5m	3.2	3.2	3.2	3.2		
3.0m	3.2	3.2	3.2	3.2	3.2	
3.5m	3.2	3.2	3.2	3.2	3.2	2.6
4.0m	3.2	3.2	3.2	3.2	3.2	2.6
4.5m		2.95	2.95	3.15	3.2	2.6
5.0m		2.4	2.4	2.6	2.75	2.6
5.5m		2.0	2.0	2.15	2.3	2.45
6.0m		1.65	1.65	1.85	2.0	2.1
7.0m		1.2	1.15	1.35	1.5	1.6
8.0m		0.93 [7.7m]	0.81	1.0	1.1	1.2
9.0m			0.56	0.73	0.86	0.97
10.0m			0.36	0.52	0.66	0.76
11.0m				0.4	0.5	0.6
12.0m				0.25	0.36	0.47
13.0m					0.25	0.36
14.0m						0.26
A(°)	0~82		27~82	36~82	46~82	52~82

A:ブーム角度の範囲(無負荷時)

[ブーム]　巻掛本数：4本　単位:(t)

アウトリガ最小張出 (1.7m X型アウトリガ) (1.64m H型アウトリガ)　ー側方ー					
ブーム長さ / 作業半径	5.5m	9.2m	12.9m	16.6m	20.3m
1.0m	8.0 (4.9)	6.0 (4.9)			
1.5m	8.0 (4.9)	6.0 (4.9)	6.0 (4.9)		
2.0m	5.65(4.9)	5.4 (4.9)	5.5 (4.9)	5.0 (4.9)	
2.5m	3.85	3.8	3.6	3.5	
3.0m	2.85	2.85	2.7	2.7	2.7
3.5m	2.25	2.1	2.0	2.15	2.2
4.0m	1.75	1.65	1.6	1.7	1.8
4.5m		1.3	1.3	1.4	1.5
5.0m		0.98	1.05	1.1	1.25
5.5m		0.78	0.83	0.9	1.05
6.0m		0.62	0.63	0.75	0.9
7.0m		0.32	0.27	0.47	0.65
8.0m					
A(°)	0~82	19~82	49~82	60~82	66~82

(　)内は、GR-130N型の値です。　A:ブーム角度の範囲(無負荷時)

[ブーム]　巻掛本数：2本　単位:(t)

アウトリガ最小張出 (1.7m X型アウトリガ) (1.64m H型アウトリガ)　ー側方ー						
ブーム長さ / 作業半径	5.5m	9.2m	12.9m	16.6m	20.3m	24.0m
1.0m	6.4 (4.9)	6.0 (4.9)				
1.5m	6.4 (4.9)	6.0 (4.9)	6.0 (4.9)			
2.0m	5.65(4.9)	5.4 (4.9)	5.5 (4.9)	4.5		
2.5m	3.85	3.8	3.6	3.5		
3.0m	2.85	2.85	2.7	2.7	2.7	
3.5m	2.25	2.1	2.0	2.15	2.2	2.2
4.0m	1.75	1.65	1.6	1.7	1.8	1.85
4.5m		1.3	1.3	1.4	1.5	1.55
5.0m		0.98	1.05	1.1	1.25	1.35
5.5m		0.78	0.83	0.9	1.05	1.15
6.0m		0.62	0.63	0.75	0.9	0.97
7.0m		0.32	0.27	0.47	0.65	0.66
8.0m						0.41
A(°)	0~82	19~82	49~82	60~82	66~82	69~82

(　)内は、GR-130N型の値です。　A:ブーム角度の範囲(無負荷時)

[ブーム]　巻掛本数：1本　単位:(t)

アウトリガ最小張出 (1.7m X型アウトリガ) (1.64m H型アウトリガ)　ー側方ー						
ブーム長さ / 作業半径	5.5m	9.2m	12.9m	16.6m	20.3m	24.0m
1.0m	3.2					
1.5m	3.2	3.2				
2.0m	3.2	3.2	3.2			
2.5m	3.2	3.2	3.2	3.2		
3.0m	2.85	2.85	2.7	2.7	2.7	
3.5m	2.25	2.1	2.0	2.15	2.2	2.2
4.0m	1.75	1.65	1.6	1.7	1.8	1.85
4.5m		1.3	1.3	1.4	1.5	1.55
5.0m		0.98	1.05	1.1	1.25	1.35
5.5m		0.78	0.83	0.9	1.05	1.15
6.0m		0.62	0.63	0.75	0.9	0.97
7.0m		0.32	0.27	0.47	0.65	0.66
8.0m						0.41
A(°)	0~82	19~82	50~82	61~82	67~82	69~82

A:ブーム角度の範囲(無負荷時)

[ジ　ブ](24.0mブーム)

	アウトリガ最大張出(4.7m)　ー全周ー															
ジブ長さ	24.0mブーム+3.6mジブ								24.0mブーム+5.5mジブ							
オフセット	5°		25°		45°		60°		5°		25°		45°		60°	
ブーム角度	作業半径(m)	定格総荷重(t)	作業半径(m)	定格総荷重(t)	作業半径(m)	定格総荷重(t)	作業半径(m)	定格総荷重(t)	作業半径(m)	定格総荷重(t)	作業半径(m)	定格総荷重(t)	作業半径(m)	定格総荷重(t)	作業半径(m)	定格総荷重(t)
82°	4.3	1.6	5.5	1.4	6.3	1.0	6.6	0.68	4.7	1.0	6.7	1.0	8.1	0.65	8.5	0.43
80°	5.3	1.6	6.5	1.4	7.3	1.0	7.5	0.68	5.8	1.0	7.8	1.0	9.1	0.65	9.4	0.43
75°	7.7	1.6	8.9	1.2	9.6	1.0	9.6	0.68	8.3	1.0	10.3	0.85	11.4	0.63	11.7	0.43
70°	10.0	1.3	11.1	1.05	11.7	0.92	11.8	0.68	10.9	1.0	12.6	0.74	13.7	0.58	13.8	0.42
65°	12.2	1.1	13.2	0.92	13.7	0.84	13.7	0.68	13.2	0.84	14.8	0.66	15.8	0.52	15.8	0.42
60°	14.2	0.95	15.2	0.84	15.6	0.78	15.5	0.68	15.4	0.74	17.0	0.6	17.7	0.49	17.6	0.42
55°	16.2	0.8	17.1	0.74	17.4	0.74			17.5	0.66	18.9	0.55	19.6	0.47		
50°	18.0	0.65	18.8	0.62	19.0	0.61			19.4	0.57	20.7	0.5	21.2	0.45		
45°	19.6	0.52	20.3	0.51	20.5	0.5			21.2	0.48	22.3	0.43	22.6	0.43		
40°	21.1	0.43	21.7	0.42					22.8	0.4	23.7	0.36				
35°	22.4	0.35	22.9	0.34					24.2	0.3	24.9	0.3				
30°	23.6	0.29	23.9	0.28					25.4	0.25	25.9	0.24				
25°	24.5	0.23	24.8	0.22												
A(°)	24~82				44~82		59~82		29~82				44~82		59~82	

A:ブーム角度の範囲(無負荷時)

[ジ　ブ](24.0mブーム)

	アウトリガ中間張出(4.3m)　ー側方ー															
ジブ長さ	24.0mブーム+3.6mジブ								24.0mブーム+5.5mジブ							
オフセット	5°		25°		45°		60°		5°		25°		45°		60°	
ブーム角度	作業半径(m)	定格総荷重(t)	作業半径(m)	定格総荷重(t)	作業半径(m)	定格総荷重(t)	作業半径(m)	定格総荷重(t)	作業半径(m)	定格総荷重(t)	作業半径(m)	定格総荷重(t)	作業半径(m)	定格総荷重(t)	作業半径(m)	定格総荷重(t)
82°	4.3	1.6	5.5	1.4	6.3	1.0	6.6	0.68	4.7	1.0	6.7	1.0	8.1	0.65	8.5	0.43
80°	5.3	1.6	6.5	1.4	7.3	1.0	7.5	0.68	5.8	1.0	7.8	1.0	9.1	0.65	9.4	0.43
75°	7.7	1.6	8.9	1.2	9.6	1.0	9.6	0.68	8.3	1.0	10.3	0.85	11.4	0.63	11.7	0.43
70°	10.0	1.3	11.1	1.05	11.7	0.92	11.8	0.68	10.9	1.0	12.6	0.74	13.7	0.58	13.8	0.42
65°	12.2	1.1	13.2	0.92	13.7	0.84	13.7	0.68	13.2	0.84	14.8	0.66	15.8	0.52	15.8	0.42
60°	14.2	0.94	15.2	0.84	15.6	0.78	15.5	0.68	15.4	0.74	17.0	0.6	17.7	0.49	17.6	0.42
55°	16.2	0.74	17.1	0.68	17.4	0.67			17.5	0.64	18.9	0.55	19.6	0.47		
50°	18.0	0.56	18.8	0.53	19.0	0.53			19.4	0.5	20.7	0.45	21.1	0.41		
45°	19.6	0.42	20.3	0.41	20.4	0.41			21.1	0.38	22.2	0.35	22.6	0.35		
40°	21.1	0.32	21.7	0.32					22.7	0.29	23.6	0.27				
35°	22.4	0.24	22.9	0.23												
A(°)	34~82				44~82		59~82		39~82				44~82		59~82	

A:ブーム角度の範囲(無負荷時)

[ジ　ブ](24.0mブーム)

	アウトリガ中間張出(3.5m)　ー側方ー															
ジブ長さ	24.0mブーム+3.6mジブ								24.0mブーム+5.5mジブ							
オフセット	5°		25°		45°		60°		5°		25°		45°		60°	
ブーム角度	作業半径(m)	定格総荷重(t)	作業半径(m)	定格総荷重(t)	作業半径(m)	定格総荷重(t)	作業半径(m)	定格総荷重(t)	作業半径(m)	定格総荷重(t)	作業半径(m)	定格総荷重(t)	作業半径(m)	定格総荷重(t)	作業半径(m)	定格総荷重(t)
82°	4.3	1.6	5.5	1.4	6.3	1.0	6.6	0.68	4.7	1.0	6.7	1.0	8.1	0.65	8.5	0.43
80°	5.3	1.6	6.5	1.4	7.3	1.0	7.5	0.68	5.8	1.0	7.8	1.0	9.1	0.65	9.4	0.43
75°	7.7	1.6	8.9	1.2	9.6	1.0	9.6	0.68	8.3	1.0	10.3	0.85	11.4	0.63	11.7	0.43
70°	10.0	1.3	11.1	1.05	11.7	0.92	11.8	0.68	10.9	1.0	12.6	0.74	13.7	0.58	13.8	0.42
65°	12.1	0.92	13.2	0.82	13.7	0.78	13.7	0.68	13.2	0.8	14.8	0.66	15.8	0.52	15.8	0.42
60°	14.2	0.65	15.1	0.59	15.6	0.56	15.5	0.56	15.3	0.56	16.9	0.47	17.7	0.45	17.6	0.42
55°	16.0	0.45	17.0	0.41	17.3	0.4			17.4	0.39	18.8	0.35	19.5	0.33		
50°	17.8	0.29	18.6	0.27	18.9	0.26			19.3	0.25						
A(°)	49~82						59~82		49~82		54~82				59~82	

A:ブーム角度の範囲(無負荷時)

[ジ　ブ](24.0mブーム)

	アウトリガ中間張出(2.5m)　ー側方ー															
ジブ長さ	24.0mブーム+3.6mジブ								24.0mブーム+5.5mジブ							
オフセット	5°		25°		45°		60°		5°		25°		45°		60°	
ブーム角度	作業半径(m)	定格総荷重(t)	作業半径(m)	定格総荷重(t)	作業半径(m)	定格総荷重(t)	作業半径(m)	定格総荷重(t)	作業半径(m)	定格総荷重(t)	作業半径(m)	定格総荷重(t)	作業半径(m)	定格総荷重(t)	作業半径(m)	定格総荷重(t)
82°	4.3	1.6	5.5	1.4	6.3	1.0	6.6	0.68	4.7	1.0	6.7	1.0	8.1	0.65	8.5	0.43
80°	5.3	1.6	6.5	1.4	7.3	1.0	7.5	0.68	5.8	1.0	7.8	1.0	9.1	0.65	9.4	0.43
75°	7.6	1.15	8.8	0.95	9.5	0.85	9.6	0.68	8.3	0.97	10.2	0.75	11.4	0.63	11.7	0.43
70°	9.8	0.66	11.0	0.57	11.6	0.53	11.7	0.5	10.7	0.56	12.4	0.46	13.6	0.4	13.8	0.4
65°	11.9	0.36	13.0	0.32	13.6	0.3	13.6	0.3	13.0	0.3	14.6	0.25	15.6	0.23	15.7	0.23
A(°)	64~82								64~82							

A:ブーム角度の範囲(無負荷時)

ラフテレーンクレーン　GR-130NL/N-Ⅱ　最大吊上能力 13 ton / 4.9 ton

■定格総荷重表

[ジ　ブ]（20.3mブーム）

	アウトリガ最大張出(4.7m) −全周−															
ジブ長さ	20.3mブーム+3.6mジブ								20.3mブーム+5.5mジブ							
オフセット	5°		25°		45°		60°		5°		25°		45°		60°	
ブーム角度	作業半径(m)	定格総荷重(t)	作業半径(m)	定格総荷重(t)	作業半径(m)	定格総荷重(t)	作業半径(m)	定格総荷重(t)	作業半径(m)	定格総荷重(t)	作業半径(m)	定格総荷重(t)	作業半径(m)	定格総荷重(t)	作業半径(m)	定格総荷重(t)
82°	3.7	2.3	4.8	1.4	5.6	1.0	6.0	0.68	4.1	1.4	5.9	1.0	7.3	0.65	7.8	0.43
80°	4.6	2.3	5.6	1.4	6.4	1.0	6.7	0.68	5.0	1.4	6.8	1.0	8.1	0.65	8.6	0.43
75°	6.6	1.9	7.6	1.4	8.3	1.0	8.5	0.68	7.3	1.4	8.9	1.0	10.1	0.63	10.4	0.43
70°	8.5	1.65	9.5	1.25	10.1	1.0	10.3	0.68	9.4	1.2	11.0	0.85	12.0	0.58	12.3	0.43
65°	10.4	1.4	11.4	1.15	11.8	1.0	11.9	0.68	11.5	1.05	12.9	0.76	13.8	0.55	13.9	0.42
60°	12.2	1.25	13.0	1.05	13.5	1.0	13.5	0.68	13.4	0.93	14.7	0.69	15.5	0.52	15.5	0.42
55°	13.9	1.1	14.7	0.95	15.0	0.93			15.2	0.82	16.4	0.64	17.0	0.5		
50°	15.5	0.95	16.1	0.85	16.3	0.82			16.9	0.73	17.9	0.6	18.4	0.49		
45°	16.9	0.78	17.4	0.76	17.6	0.7			18.4	0.65	19.3	0.57	19.7	0.49		
40°	18.1	0.65	18.6	0.63					19.8	0.56	20.6	0.52				
35°	19.3	0.53	19.7	0.53					21.0	0.47	21.6	0.46				
30°	20.3	0.46	20.6	0.46					22.1	0.4	22.5	0.4				
25°	21.1	0.4	21.3	0.4					23.0	0.35	23.2	0.35				
A(°)	24~82				44~82		59~82		24~82				44~82		59~82	

A:ブーム角度の範囲（無負荷時）

[ジ　ブ]（20.3mブーム）

	アウトリガ中間張出(4.3m) −側方−															
ジブ長さ	20.3mブーム+3.6mジブ								20.3mブーム+5.5mジブ							
オフセット	5°		25°		45°		60°		5°		25°		45°		60°	
ブーム角度	作業半径(m)	定格総荷重(t)	作業半径(m)	定格総荷重(t)	作業半径(m)	定格総荷重(t)	作業半径(m)	定格総荷重(t)	作業半径(m)	定格総荷重(t)	作業半径(m)	定格総荷重(t)	作業半径(m)	定格総荷重(t)	作業半径(m)	定格総荷重(t)
82°	3.7	2.3	4.8	1.4	5.6	1.0	6.0	0.68	4.1	1.4	5.9	1.0	7.3	0.65	7.8	0.43
80°	4.6	2.3	5.6	1.4	6.4	1.0	6.7	0.68	5.0	1.4	6.8	1.0	8.1	0.65	8.6	0.43
75°	6.6	1.9	7.6	1.4	8.3	1.0	8.5	0.68	7.3	1.4	8.9	1.0	10.1	0.63	10.4	0.43
70°	8.5	1.65	9.5	1.25	10.1	1.0	10.3	0.68	9.4	1.2	11.0	0.85	12.0	0.58	12.3	0.43
65°	10.4	1.4	11.4	1.15	11.8	1.0	11.9	0.68	11.5	1.05	12.9	0.76	13.8	0.55	13.9	0.42
60°	12.2	1.25	13.0	1.05	13.5	1.0	13.5	0.68	13.4	0.93	14.7	0.69	15.5	0.52	15.5	0.42
55°	13.9	1.0	14.7	0.94	15.0	0.92			15.2	0.82	16.4	0.64	17.0	0.5		
50°	15.4	0.79	16.1	0.76	16.3	0.76			16.9	0.67	17.9	0.6	18.4	0.49		
45°	16.8	0.63	17.4	0.62	17.5	0.62			18.4	0.55	19.3	0.5	19.7	0.49		
40°	18.1	0.5	18.6	0.5					19.8	0.44	20.6	0.42				
35°	19.3	0.41	19.7	0.41					21.0	0.36	21.6	0.34				
30°	20.3	0.34	20.5	0.33					22.1	0.3	22.5	0.28				
25°	21.1	0.28	21.3	0.28					22.9	0.24	23.2	0.23				
A(°)	24~82				44~82		59~82		24~82				44~82		59~82	

A:ブーム角度の範囲（無負荷時）

[ジ　ブ]（20.3mブーム）

	アウトリガ中間張出(3.5m) −側方−															
ジブ長さ	20.3mブーム+3.6mジブ								20.3mブーム+5.5mジブ							
オフセット	5°		25°		45°		60°		5°		25°		45°		60°	
ブーム角度	作業半径(m)	定格総荷重(t)	作業半径(m)	定格総荷重(t)	作業半径(m)	定格総荷重(t)	作業半径(m)	定格総荷重(t)	作業半径(m)	定格総荷重(t)	作業半径(m)	定格総荷重(t)	作業半径(m)	定格総荷重(t)	作業半径(m)	定格総荷重(t)
82°	3.7	2.3	4.8	1.4	5.6	1.0	6.0	0.68	4.1	1.4	5.9	1.0	7.3	0.65	7.8	0.43
80°	4.6	2.3	5.6	1.4	6.4	1.0	6.7	0.68	5.0	1.4	6.8	1.0	8.1	0.65	8.6	0.43
75°	6.6	1.9	7.6	1.4	8.3	1.0	8.5	0.68	7.3	1.4	8.9	1.0	10.1	0.63	10.5	0.43
70°	8.5	1.65	9.5	1.25	10.1	1.0	10.3	0.68	9.4	1.2	11.0	0.85	12.0	0.58	12.3	0.43
65°	10.4	1.25	11.3	1.1	11.8	1.0	11.9	0.68	11.4	1.0	12.9	0.76	13.8	0.55	13.9	0.42
60°	12.2	0.9	13.0	0.8	13.4	0.77	13.5	0.68	13.4	0.77	14.7	0.65	15.5	0.52	15.5	0.42
55°	13.8	0.65	14.6	0.6	14.9	0.58			15.1	0.56	16.4	0.49	17.0	0.45		
50°	15.4	0.48	16.0	0.44	16.3	0.43			16.8	0.41	17.9	0.36	18.4	0.35		
45°	16.8	0.34	17.4	0.32	17.5	0.31			18.3	0.29	19.3	0.26	19.6	0.26		
40°	18.1	0.23														
A(°)	39~82		44~82				59~82		44~82						59~82	

A:ブーム角度の範囲（無負荷時）

[ジ　ブ]（20.3mブーム）

	アウトリガ中間張出(2.5m) −側方−															
ジブ長さ	20.3mブーム+3.6mジブ								20.3mブーム+5.5mジブ							
オフセット	5°		25°		45°		60°		5°		25°		45°		60°	
ブーム角度	作業半径(m)	定格総荷重(t)	作業半径(m)	定格総荷重(t)	作業半径(m)	定格総荷重(t)	作業半径(m)	定格総荷重(t)	作業半径(m)	定格総荷重(t)	作業半径(m)	定格総荷重(t)	作業半径(m)	定格総荷重(t)	作業半径(m)	定格総荷重(t)
82°	3.7	2.3	4.8	1.4	5.6	1.0	6.0	0.68	4.1	1.4	5.9	1.0	7.3	0.65	7.8	0.43
80°	4.6	2.3	5.6	1.4	6.4	1.0	6.7	0.68	5.0	1.4	6.8	1.0	8.1	0.65	8.6	0.43
75°	6.5	1.5	7.6	1.2	8.3	1.0	8.5	0.68	7.2	1.15	8.9	0.95	10.1	0.63	10.4	0.43
70°	8.4	0.9	9.4	0.75	10.1	0.68	10.3	0.68	9.3	0.72	10.9	0.6	12.0	0.53	12.3	0.43
65°	10.3	0.5	11.2	0.45	11.8	0.43	11.9	0.42	11.3	0.42	12.8	0.35	13.8	0.3	13.9	0.3
60°	12.0	0.25	12.9	0.25	13.4	0.25	13.4	0.23	13.2	0.23						
A(°)	59~82								59~82		64~82					

A:ブーム角度の範囲（無負荷時）

	13tフック(4.9tフック)	3.2tフック
フック質量	130kg	50kg
最大巻掛本数	4本	1本

（　）内は、GR-130N型の値です。

❶アウトリガ使用時の注意

1. 定格総荷重は、水平堅土上においてクレーンを水平に設置した状態での値で、つり具とフック質量（13t吊フック（4.9t吊フック）:130kg、または3.2t吊フック:50kg）を含んだ値です。太線より上はクレーンの強度によって定められ、下はクレーンの安定度によって定められています。
2. 作業半径は、ブームのたわみを含んだ実際の値に基づいていますので、ブーム作業時は必ず作業半径を基準にしてください。
3. ブームの定格総荷重表は、フックのワイヤロープ巻掛本数によって異なります。なお、フックのワイヤロープ巻掛本数4本でブーム長さが20.3mを超えるブーム作業はしないで下さい。
4. ジブの定格総荷重は、ブーム長さ20.3m以下と20.3mを超えた場合で異なります。
5. ジブ作業は、ブームの角度を基準にしてください。なお、作業半径は20.3mおよび24.0mブームにジブを装着した場合の計算値であり、実際の作業半径とは異なる場合があります。
6. ウインチの高速巻き上げおよび高速巻き下げが可能な条件は、使用するフックによって異なります。
   各フックのワイヤロープ巻掛本数における高速巻き上げ、高速巻き下げが可能な荷重（つり具とフック質量を含む）は下表のとおりです。
   また、急激なレバー操作は避けてください。

巻掛本数	4	2	1
荷　重	2.4t以下		1.2t以下

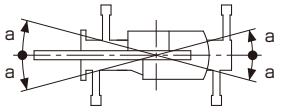

7. ジブにおけるフックのワイヤロープ巻掛本数は1本です。
8. 側方域でのつり上げ性能は、アウトリガ張出幅によって異なります。張出幅に応じた性能で作業をしてください。
   前方･後方域でのつり上げ性能は「アウトリガ最大張出」の定格総荷重ですが、アウトリガ張出幅によってその前方･後方域の範囲（角度a）が異なります。

張出幅	中間張出(4.3m)	中間張出(3.5m)	中間張出(2.5m)	最小張出(※)
角度a°	45	35	25	15

※1.7m･････X型アウトリガ
　1.64m･･･H型アウトリガ

ラフテレーンクレーン　**GR-130NL/N-Ⅱ**　最大吊上能力 **13** ton / **4.9** ton

■定格総荷重表

❷アウトリガ不使用

［ブーム］　巻掛本数：4本 、2本

単位:(t)

	静止時						走行時 (1.6km/h以下)					
ブーム長さ	5.5m		9.2m		12.9m		5.5m		9.2m		12.9m	
作業半径	前方	全周	前方	全周	前方	全周	前方	全周	前方	全周	前方	全周
1.0m	3.6	2.8	3.6	2.8			3.2	2.0	3.2	2.0		
1.5m	3.6	2.8	3.6	2.8	3.6	2.8	3.2	2.0	3.2	2.0	3.2	2.0
2.0m	3.4	2.8	3.4	2.8	3.4	2.8	3.0	2.0	3.0	2.0	3.0	2.0
2.5m	3.1	2.15	3.1	2.1	3.1	2.05	2.8	1.55	2.75	1.5	2.65	1.45
3.0m	2.65	1.6	2.6	1.55	2.55	1.5	2.4	1.1	2.3	1.05	2.2	1.0
3.5m	2.3	1.25	2.2	1.2	2.1	1.1	2.0	0.85	1.9	0.75	1.8	0.65
4.0m	2.0	0.9	1.9	0.8	1.7	0.7	1.7	0.6	1.65	0.5	1.5	0.4
4.5m			1.6	0.5	1.4	0.4			1.4	0.3	1.25	
5.0m			1.3		1.1				1.15		1.0	
5.5m			1.1		0.95				0.95		0.85	
6.0m			0.9		0.8				0.8		0.7	
7.0m			0.5		0.5				0.45		0.45	
A(°)	0~82		31~82	53~82	54~82	66~82	0~82		31~82	53~82	54~82	68~82

A:ブーム角度の範囲（無負荷時）

［ブーム］　巻掛本数：1本

単位:(t)

	静止時						走行時 (1.6km/h以下)					
ブーム長さ	5.5m		9.2m		12.9m		5.5m		9.2m		12.9m	
作業半径	前方	全周	前方	全周	前方	全周	前方	全周	前方	全周	前方	全周
1.0m	3.2	2.8					3.2	2.0				
1.5m	3.2	2.8	3.2	2.8			3.2	2.0	3.2	2.0		
2.0m	3.2	2.8	3.2	2.8	3.2	2.8	3.0	2.0	3.0	2.0	3.0	2.0
2.5m	3.1	2.15	3.1	2.1	3.1	2.05	2.8	1.55	2.75	1.5	2.65	1.45
3.0m	2.65	1.6	2.6	1.55	2.55	1.5	2.4	1.1	2.3	1.05	2.2	1.0
3.5m	2.3	1.25	2.2	1.2	2.1	1.1	2.0	0.85	1.9	0.75	1.8	0.65
4.0m	2.0	0.9	1.9	0.8	1.7	0.7	1.7	0.6	1.65	0.5	1.5	0.4
4.5m			1.6	0.5	1.4	0.4			1.4	0.3	1.25	
5.0m			1.3		1.1				1.15		1.0	
5.5m			1.1		0.95				0.95		0.85	
6.0m			0.9		0.8				0.8		0.7	
7.0m			0.5		0.5				0.45		0.45	
A(°)	0~82		35~82	56~82	56~82	67~82	0~82		35~82	56~82	56~82	69~82

A:ブーム角度の範囲（無負荷時）

❷アウトリガ不使用時の注意

1. 定格総荷重は、水平堅土上においてタイヤのエア圧が規定圧（900kPa{9.00kgf/cm²}）で、かつ完全にサスペンションロックした場合の値で、つり具とフック質量（13t吊フック（4.9t吊フック）:130kg、または3.2t吊フック:50kg）を含んだ値です。太線より上はクレーンの強度によって定められ、下は安定度によって定められています。実際の作業では、地盤、作業状態等を考慮して使用してください。
2. 作業半径は、ブームおよ びタイヤのたわみを含んだ実際の値に基づいていますので、必ず作業半径を基準にしてください。
3. 定格総荷重表は、フックのワイヤロープ巻掛本数によって異なります。
4. 高速巻き上げ作業、高速巻き下げ作業、ブーム長さが12.9mを超えるブーム作業およびジブの使用はしないでください。
5. 「前方」のクレーン作業は、AMLの「前方位置シンボル」が点灯しているときに行ってください。前方の範囲は、ブームがキャリヤの前方2°以内です。
6. つり荷走行は、「駆動モード切換」スイッチを「4WD低速走行」にし、シフトスイッチを1速にして行ってください。
7. つり荷走行は、旋回ブレーキをかけ、荷が振れないように地面近くに保持し、1.6km/h以下で行ってください。
   特に急ハンドル、急発進、急ブレーキは避けてください。
8. つり荷走行中には、クレーン作業を行わないでください。

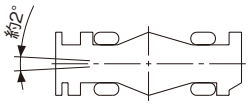

ラフテレーンクレーン **GR-160N-Ⅱ** 最大吊上能力 **16** ton

■全体図（単位mm）（$\frac{1}{100}$）

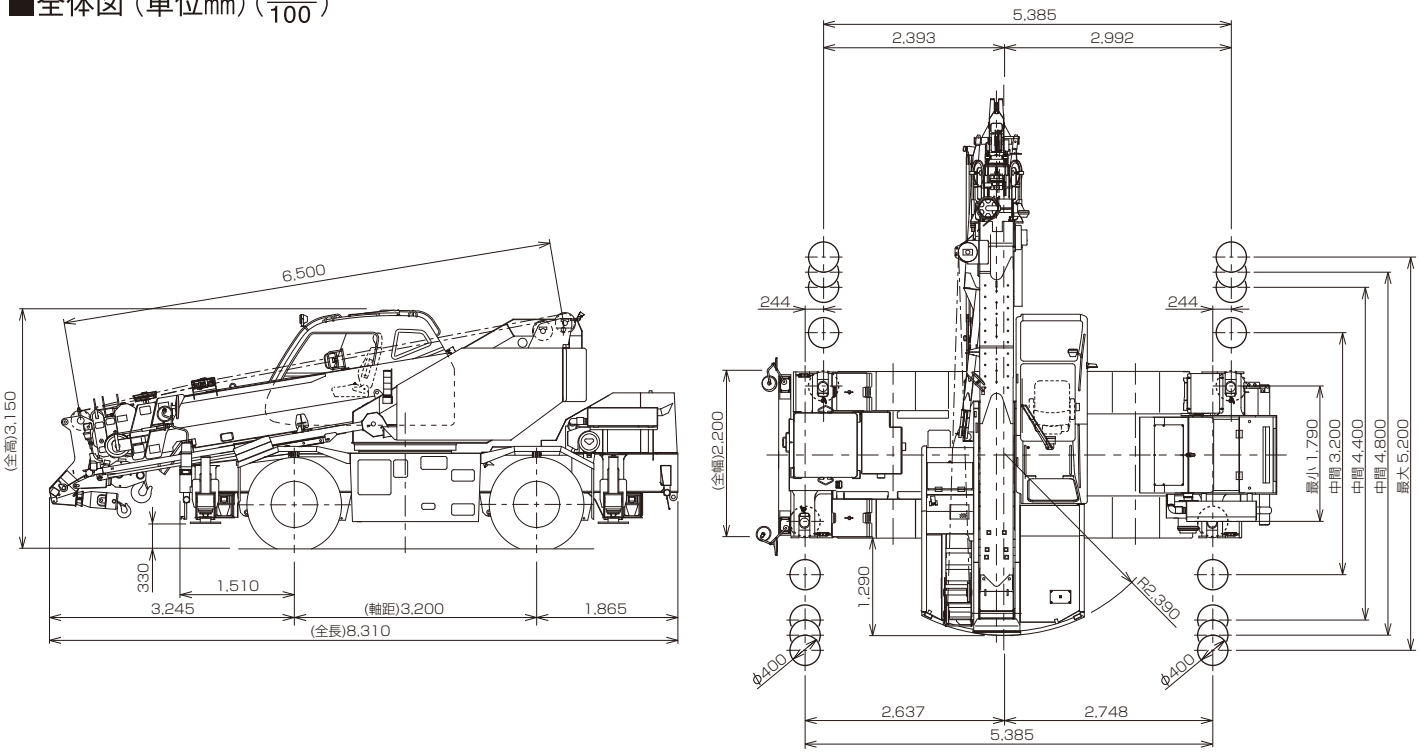

■作業範囲図

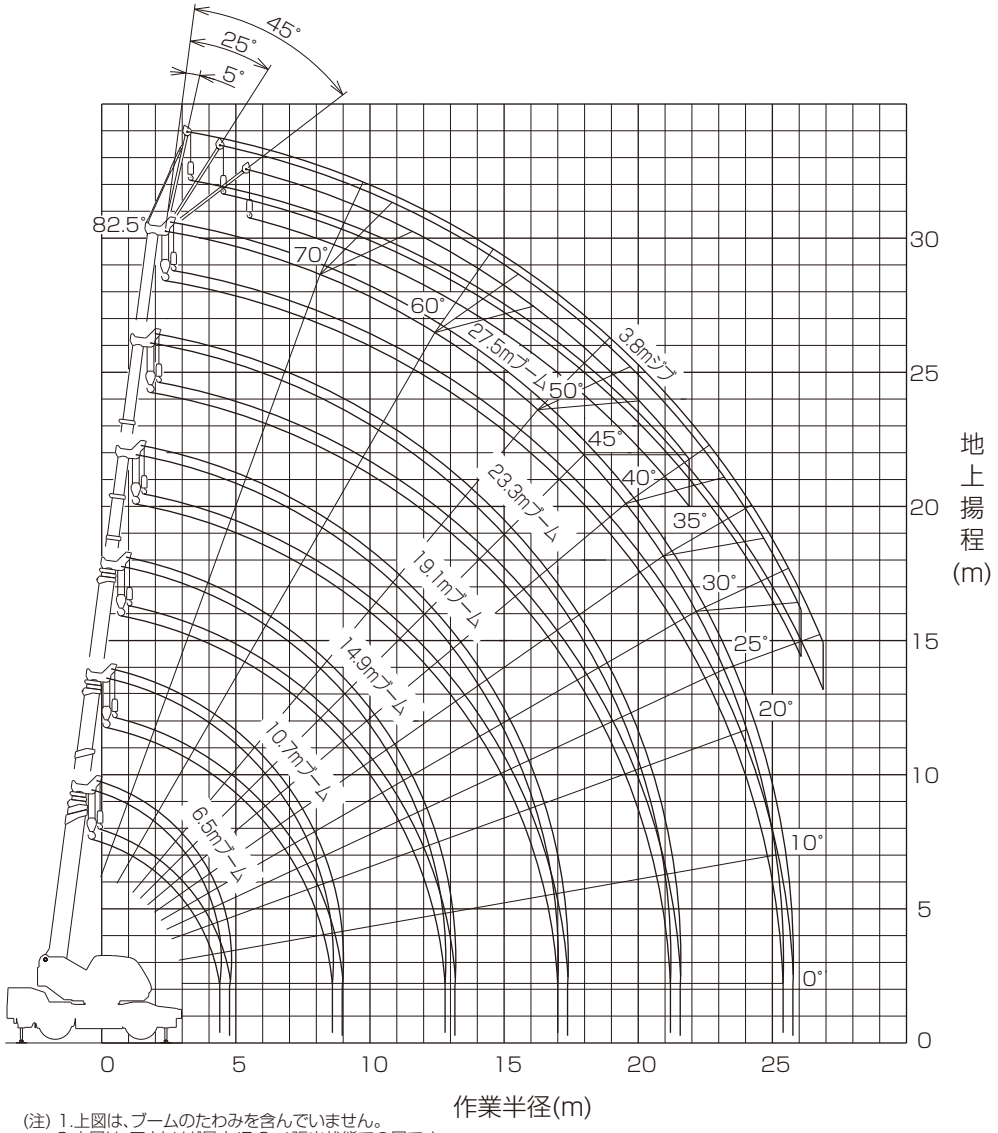

(注) 1.上図は、ブームのたわみを含んでいません。
2.本図は、アウトリガ最大(5.2m)張出状態での図です。

■最小直角通路幅

●前2輪ステアリングで右折する場合

R1=8.50m (最小回転半径)
R2=8.66m (最外輪端回転半径)
R3=9.28m (車体回転半径)
R4=9.70m (ブーム先端回転半径)
A=4.30m (入口通路幅)
B=4.30m (車輪出口通路幅)
C=4.92m (車体出口通路幅)
D=5.35m (ブーム先端出口通路幅)

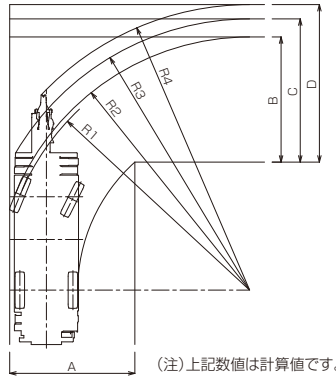

(注)上記数値は計算値です。

●4輪ステアリングで右折する場合

R1=4.80m (最小回転半径)
R2=4.96m (最外輪端回転半径)
R3=5.64m (車体回転半径)
R4=6.26m (ブーム先端回転半径)
A1=2.88m (車輪入口通路幅)
A2=3.85m (車体入口通路幅)
B=2.88m (車輪出口通路幅)
C=3.85m (車体出口通路幅)
D=4.49m (ブーム先端出口通路幅)

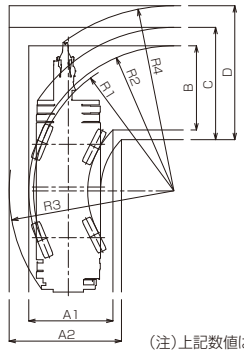

(注)上記数値は計算値です。

■定格総荷重表

❶アウトリガ使用

[ブーム]　単位:(t)

アウトリガ最大張出(5.2m) −全周−						
ブーム長さ / 作業半径	6.5m	10.7m	14.9m	19.1m	23.3m	27.5m
2.5m	16.0	12.0	9.0	7.0		
3.0m	16.0	12.0	9.0	7.0		
3.5m	14.0	12.0	9.0	7.0	5.0	3.5
4.0m	12.5	12.0	9.0	7.0	5.0	3.5
4.5m	11.7(4.4m)	11.1	9.0	7.0	5.0	3.5
5.0m		10.25	8.9	7.0	5.0	3.5
5.5m		9.4	8.2	7.0	5.0	3.5
6.0m		8.8	7.6	6.6	5.0	3.5
7.0m		6.75	6.4	5.8	4.7	3.5
8.0m		5.3	5.0	5.2	4.15	3.4
9.0m		4.5(8.6m)	4.0	4.3	3.7	3.1
10.0m			3.25	3.5	3.3	2.8
11.0m			2.65	2.95	3.0	2.55
12.0m			2.15	2.45	2.65	2.35
13.0m			1.8(12.8m)	2.05	2.25	2.15
14.0m				1.75	1.95	2.0
15.0m				1.45	1.7	1.75
16.0m				1.25	1.45	1.5
17.0m				1.05	1.25	1.3
18.0m					1.05	1.1
19.0m					0.9	0.95
20.0m					0.75	0.8
22.0m					0.6(21.2m)	0.6
24.0m						0.45
A(°)	0〜82.5					

A:ブーム角度の範囲(無負荷時)

[ブーム]　単位:(t)

アウトリガ中間張出(4.8m) −側方−						
ブーム長さ / 作業半径	6.5m	10.7m	14.9m	19.1m	23.3m	27.5m
2.5m	16.0	12.0	9.0	7.0		
3.0m	16.0	12.0	9.0	7.0		
3.5m	14.0	12.0	9.0	7.0	5.0	3.5
4.0m	12.5	12.0	9.0	7.0	5.0	3.5
4.5m	11.7(4.4m)	11.1	9.0	7.0	5.0	3.5
5.0m		10.25	8.9	7.0	5.0	3.5
5.5m		9.2	8.2	7.0	5.0	3.5
6.0m		7.9	7.6	6.6	5.0	3.5
7.0m		5.85	5.85	5.8	4.7	3.5
8.0m		4.55	4.5	4.85	4.15	3.4
9.0m		3.9(8.6m)	3.55	3.9	3.7	3.1
10.0m			2.8	3.15	3.3	2.8
11.0m			2.25	2.6	2.8	2.55
12.0m			1.8	2.15	2.35	2.35
13.0m			1.5(12.8m)	1.75	1.95	2.1
14.0m				1.45	1.65	1.75
15.0m				1.2	1.4	1.5
16.0m				1.0	1.2	1.3
17.0m				0.85	1.0	1.1
18.0m					0.85	0.95
19.0m					0.7	0.8
20.0m					0.55	0.65
22.0m						0.45
A(°)	0〜82.5					24〜82.5

A:ブーム角度の範囲(無負荷時)

[ブーム]　単位:(t)

アウトリガ中間張出(4.4m) −側方−						
ブーム長さ / 作業半径	6.5m	10.7m	14.9m	19.1m	23.3m	27.5m
2.5m	16.0	12.0	9.0	7.0		
3.0m	16.0	12.0	9.0	7.0		
3.5m	14.0	12.0	9.0	7.0	5.0	3.5
4.0m	12.5	12.0	9.0	7.0	5.0	3.5
4.5m	11.7(4.4m)	11.1	9.0	7.0	5.0	3.5
5.0m		9.5	8.9	7.0	5.0	3.5
5.5m		8.0	7.9	7.0	5.0	3.5
6.0m		6.8	6.7	6.6	5.0	3.5
7.0m		5.05	5.0	5.35	4.7	3.5
8.0m		3.85	3.85	4.15	4.15	3.4
9.0m		3.3(8.6m)	3.0	3.3	3.55	3.1
10.0m			2.35	2.65	2.9	2.8
11.0m			1.85	2.15	2.4	2.5
12.0m			1.45	1.75	2.0	2.1
13.0m			1.15(12.8m)	1.45	1.65	1.8
14.0m				1.15	1.4	1.55
15.0m				0.95	1.15	1.3
16.0m				0.75	0.95	1.1
17.0m				0.6	0.8	0.9
18.0m					0.65	0.75
19.0m					0.5	0.6
20.0m						0.5
A(°)	0〜82.5					32〜82.5

A:ブーム角度の範囲(無負荷時)

[ブーム]　単位:(t)

アウトリガ中間張出(3.2m) −側方−						
ブーム長さ / 作業半径	6.5m	10.7m	14.9m	19.1m	23.3m	27.5m
2.5m	16.0	12.0	9.0	7.0		
3.0m	14.0	12.0	9.0	7.0		
3.5m	10.5	10.4	9.0	7.0	5.0	3.5
4.0m	8.0	8.25	7.9	7.0	5.0	3.5
4.5m	6.8(4.4m)	6.6	6.5	7.0	5.0	3.5
5.0m		5.45	5.4	5.8	5.0	3.5
5.5m		4.6	4.5	4.9	5.0	3.5
6.0m		3.9	3.9	4.2	4.4	3.5
7.0m		2.9	2.85	3.15	3.3	3.4
8.0m		2.15	2.1	2.4	2.6	2.75
9.0m		1.8(8.6m)	1.55	1.85	2.05	2.2
10.0m			1.1	1.45	1.65	1.8
11.0m			0.75	1.1	1.3	1.45
12.0m			0.5	0.8	1.0	1.15
13.0m				0.55	0.8	0.9
14.0m				0.4	0.6	0.7
15.0m					0.4	0.55
A(°)	0〜82.5			35〜82.5	45〜82.5	54〜82.5

A:ブーム角度の範囲(無負荷時)

■定格総荷重表

[ブーム](H型)　単位:(t)

アウトリガ最小張出(1.79m) ー側方ー						
ブーム長さ / 作業半径	6.5m	10.7m	14.9m	19.1m	23.3m	27.5m
2.5m	7.0	7.0	7.0	7.0		
3.0m	5.9	5.6	5.6	5.75		
3.5m	4.5	4.3	4.25	4.6	4.6	3.5
4.0m	3.5	3.4	3.3	3.65	3.8	3.5
4.5m	2.9(4.4m)	2.7	2.65	3.0	3.15	3.2
5.0m		2.2	2.1	2.45	2.65	2.75
5.5m		1.8	1.65	2.0	2.2	2.3
6.0m		1.4	1.3	1.65	1.85	1.95
7.0m		0.85	0.75	1.1	1.3	1.45
A(°)	0～82.5	36～82.5	55～82.5	64～82.5	69～82.5	72～82.5

A:ブーム角度の範囲(無負荷時)

[ジブ](27.5mブーム)

アウトリガ最大張出(5.2m) ー全周ー						
ジブ長さ	27.5mブーム+3.8mジブ					
オフセット	5°		25°		45°	
ブーム角度	作業半径(m)	定格総荷重(t)	作業半径(m)	定格総荷重(t)	作業半径(m)	定格総荷重(t)
82.5°	3.6	2.0	4.7	1.5	5.7	1.25
75°	8.0	2.0	8.9	1.5	9.6	1.25
70°	10.8	2.0	11.6	1.5	12.1	1.25
65°	13.2	1.6	14.0	1.35	14.5	1.25
60°	15.5	1.35	16.3	1.2	16.7	1.15
55°	17.7	1.1	18.4	1.1	18.8	1.05
50°	19.7	0.95	20.4	0.9	20.7	0.9
45°	21.6	0.75	22.2	0.7	22.4	0.7
40°	23.3	0.6	23.8	0.55		
35°	24.8	0.45	25.2	0.4		
30°	26.1	0.35	26.4	0.3		
25°	27.2	0.25				
A(°)	24～82.5		29～82.5		44～82.5	

A:ブーム角度の範囲(無負荷時)

[ジブ](27.5mブーム)

アウトリガ中間張出(4.8m) ー側方ー						
ジブ長さ	27.5mブーム+3.8mジブ					
オフセット	5°		25°		45°	
ブーム角度	作業半径(m)	定格総荷重(t)	作業半径(m)	定格総荷重(t)	作業半径(m)	定格総荷重(t)
82.5°	3.6	2.0	4.7	1.5	5.7	1.25
75°	8.0	2.0	8.9	1.5	9.6	1.25
70°	10.8	2.0	11.6	1.5	12.1	1.25
65°	13.2	1.6	14.0	1.35	14.5	1.25
60°	15.5	1.35	16.3	1.2	16.7	1.15
55°	17.7	1.05	18.4	1.0	18.8	0.95
50°	19.7	0.8	20.3	0.75	20.6	0.7
45°	21.5	0.55	22.1	0.55	22.3	0.5
40°	23.2	0.4	23.7	0.4		
35°	24.7	0.3	25.1	0.3		
A(°)	34～82.5				44～82.5	

A:ブーム角度の範囲(無負荷時)

[ジブ](27.5mブーム)

アウトリガ中間張出(4.4m) ー側方ー						
ジブ長さ	27.5mブーム+3.8mジブ					
オフセット	5°		25°		45°	
ブーム角度	作業半径(m)	定格総荷重(t)	作業半径(m)	定格総荷重(t)	作業半径(m)	定格総荷重(t)
82.5°	3.6	2.0	4.7	1.5	5.7	1.25
75°	8.0	2.0	8.9	1.5	9.6	1.25
70°	10.8	2.0	11.6	1.5	12.1	1.25
65°	13.2	1.6	14.0	1.35	14.5	1.25
60°	15.4	1.15	16.3	1.1	16.7	1.05
55°	17.6	0.85	18.4	0.85	18.7	0.8
50°	19.6	0.6	20.3	0.6	20.5	0.55
45°	21.5	0.4	22.1	0.4	22.3	0.4
40°	23.1	0.25	23.7	0.25		
A(°)	39～82.5				44～82.5	

A:ブーム角度の範囲(無負荷時)

[ジブ](27.5mブーム)

アウトリガ中間張出(3.2m) ー側方ー						
ジブ長さ	27.5mブーム+3.8mジブ					
オフセット	5°		25°		45°	
ブーム角度	作業半径(m)	定格総荷重(t)	作業半径(m)	定格総荷重(t)	作業半径(m)	定格総荷重(t)
82.5°	3.6	2.0	4.7	1.5	5.7	1.25
75°	8.0	2.0	8.9	1.5	9.6	1.25
72°	9.5	1.65	10.5	1.45	11.1	1.25
70°	10.5	1.4	11.5	1.3	12.1	1.15
65°	12.9	0.9	13.8	0.85	14.3	0.75
60°	15.2	0.55	16.0	0.55	16.4	0.45
55°	17.3	0.3	18.1	0.3	18.4	0.25
A(°)	54～82.5					

A:ブーム角度の範囲(無負荷時)

[ジブ](23.3mブーム)

アウトリガ最大張出(5.2m) ー全周ー						
ジブ長さ	23.3mブーム+3.8mジブ					
オフセット	5°		25°		45°	
ブーム角度	作業半径(m)	定格総荷重(t)	作業半径(m)	定格総荷重(t)	作業半径(m)	定格総荷重(t)
82.5°	2.9	2.0	4.0	1.5	5.0	1.25
75°	6.5	2.0	7.5	1.5	8.3	1.25
70°	8.8	2.0	9.7	1.5	10.5	1.25
65°	11.0	2.0	11.8	1.5	12.5	1.25
60°	13.1	1.7	13.9	1.45	14.4	1.2
55°	15.1	1.5	15.9	1.4	16.1	1.15
50°	16.9	1.15	17.5	1.1	17.6	1.05
45°	18.5	0.9	19.0	0.85	19.1	0.85
40°	19.9	0.7	20.4	0.7		
35°	21.2	0.55	21.6	0.55		
30°	22.4	0.45	22.6	0.45		
25°	23.3	0.4	23.4	0.35		
20°	24.0	0.35				
15°	24.5	0.3				
10°	24.9	0.25				
5°	25.0	0.25				
A(°)	4～82.5		24～82.5		44～82.5	

A:ブーム角度の範囲(無負荷時)

[ジブ](23.3mブーム)

アウトリガ中間張出(4.8m) ー側方ー						
ジブ長さ	23.3mブーム+3.8mジブ					
オフセット	5°		25°		45°	
ブーム角度	作業半径(m)	定格総荷重(t)	作業半径(m)	定格総荷重(t)	作業半径(m)	定格総荷重(t)
82.5°	2.9	2.0	4.0	1.5	5.0	1.25
75°	6.5	2.0	7.5	1.5	8.3	1.25
70°	8.8	2.0	9.7	1.5	10.5	1.25
65°	11.0	2.0	11.8	1.5	12.5	1.25
60°	13.1	1.7	13.9	1.45	14.4	1.2
55°	14.9	1.25	15.7	1.15	16.1	1.15
50°	16.7	0.95	17.4	0.9	17.6	0.85
45°	18.3	0.7	18.9	0.7	19.0	0.65
40°	19.8	0.55	20.3	0.5		
35°	21.1	0.4	21.5	0.4		
30°	22.2	0.3	22.5	0.3		
25°	23.2	0.25	23.4	0.25		
A(°)	24～82.5				44～82.5	

A:ブーム角度の範囲(無負荷時)

■定格総荷重表

[ジブ](23.3mブーム)

アウトリガ中間張出(4.4m) ー側方ー						
ジブ長さ	23.3mブーム+3.8mジブ					
オフセット	5°		25°		45°	
ブーム角度	作業半径(m)	定格総荷重(t)	作業半径(m)	定格総荷重(t)	作業半径(m)	定格総荷重(t)
82.5°	2.9	2.0	4.0	1.5	5.0	1.25
75°	6.5	2.0	7.5	1.5	8.3	1.25
70°	8.8	2.0	9.7	1.5	10.5	1.25
65°	11.0	2.0	11.8	1.5	12.5	1.25
60°	12.9	1.4	13.9	1.3	14.4	1.2
55°	14.8	1.0	15.6	0.95	16.0	0.9
50°	16.6	0.7	17.3	0.7	17.6	0.65
45°	18.3	0.5	18.8	0.5	19.0	0.5
40°	19.7	0.35	20.2	0.35		
35°	21.1	0.25	21.4	0.25		
A(°)	34~82.5				44~82.5	

A:ブーム角度の範囲(無負荷時)

[ジブ](23.3mブーム)

アウトリガ中間張出(3.2m) ー側方ー						
ジブ長さ	23.3mブーム+3.8mジブ					
オフセット	5°		25°		45°	
ブーム角度	作業半径(m)	定格総荷重(t)	作業半径(m)	定格総荷重(t)	作業半径(m)	定格総荷重(t)
82.5°	2.9	2.0	4.0	1.5	5.0	1.25
75°	6.5	2.0	7.5	1.5	8.3	1.25
72°	7.8	2.0	8.8	1.5	9.6	1.25
70°	8.7	1.65	9.7	1.4	10.5	1.25
65°	10.8	1.0	11.8	0.9	12.5	0.85
60°	12.8	0.6	13.8	0.55	14.2	0.5
55°	14.8	0.3	15.5	0.3	15.9	0.3
A(°)	54~82.5					

A:ブーム角度の範囲(無負荷時)

❶アウトリガ使用時の注意

1. 定格総荷重は、水平堅土上においてクレーンを水平に設置した状態での値で、ブーム作業時はつり具と主巻フック質量(140kg)を、ジブ作業時はつり具と補巻フック質量(60kg)を含んだ値です。太線より上はクレーンの強度によって定められ、下はクレーンの安定度によって定められています。
2. 作業半径は、ブームのたわみを含んだ実際の値に基づいていますので、ブーム作業時は必ず作業半径を基準にしてください。
3. ジブの定格総荷重は、ブーム長さ23.3m以下と23.3mを超えた場合で異なります。
4. ジブ作業は、ブームの角度を基準にしてください。なお、作業半径は23.3mおよび27.5mブームにジブを装着した場合の参考値を示します。
5. シングルトップの定格総荷重は、ブームの定格総荷重より80kgを差し引いた値とし、つり具と補巻フック質量(60kg)を含んだ値で、かつ限度は3.2tです。
6. 高速巻下げは、フックのみを降下するときに使用してください。また、急激なレバー操作は避けてください。
7. 各ブーム長さにおけるフックのワイヤロープ標準巻掛本数は下表のとおりです。
   ただし、この掛数以外で使用する場合は、ロープ1本当り主巻2.9t以下、補巻3.2t以下としてください。

ブーム長さ	6.5m	10.7m	14.9m	19.1m	23.3m	27.5m	ジブ・シングルトップ
巻掛本数	6	6	4	4	4	4	1

8. ジブにおけるフックのワイヤロープ巻掛本数は1本です。
9. 側方域でのつり上げ性能は、アウトリガ張出幅によって異なります。張出幅に応じた性能で作業をしてください。
   また、前方・後方域でのつり上げ性能は「アウトリガ最大張出」の定格総荷重ですが、アウトリガ張出幅によってその前方・後方域の範囲(角度a)が異なります。

H型	張出幅	中間張出(4.8m)	中間張出(4.4m)	中間張出(3.2m)	最小張出(1.79m)
	角度a°	45	40	20	5

(表の角度a°は最小値を示しています。)

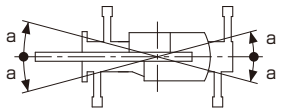

❷アウトリガ不使用

単位:(t)

作業半径	車両静止時								車両走行時(1.6km/h以下)							
	6.5mブーム		10.7mブーム		14.9mブーム		19.1mブーム		6.5mブーム		10.7mブーム		14.9mブーム		19.1mブーム	
	前方	全周	前方	全周	前方	全周	前方	全周	前方	全周	前方	全周	前方	全周	前方	全周
3.0m	8.0	4.4	7.5	4.5	5.2	4.65	5.0	4.7	6.7	3.7	6.3	3.8	4.3	3.8	4.1	3.9
3.5m	7.7	3.5	7.5	3.65	5.2	3.7	5.0	4.0	6.5	2.95	6.3	3.0	4.3	3.1	4.1	3.35
4.0m	7.3	2.8	7.3	3.0	5.2	3.0	5.0	3.25	6.1	2.35	6.0	2.45	4.3	2.5	4.1	2.7
4.5m	6.6(4.4m)	2.2(4.4m)	6.4	2.4	4.75	2.35	4.55	2.6	5.5(4.4m)	1.85(4.4m)	5.4	2.0	3.9	2.0	3.75	2.15
5.0m			5.45	1.9	4.25	1.8	4.1	2.1			4.5	1.6	3.5	1.55	3.35	1.7
5.5m			4.6	1.5	3.8	1.4	3.7	1.7			3.8	1.25	3.2	1.15	3.0	1.35
6.0m			3.9	1.15	3.45	1.05	3.4	1.35			3.25	0.95	2.95	0.85	2.8	1.1
7.0m			2.95	0.6	2.6	0.5	2.8	0.85			2.45	0.45	2.15	0.4	2.45	0.7
8.0m			2.25		1.9		2.25	0.45			1.8		1.6		1.9	
9.0m					1.4		1.8						1.2		1.45	
10.0m					1.05		1.4						0.85		1.1	
11.0m					0.75		1.05						0.6		0.85	
12.0m					0.5		0.8						0.35		0.6	
13.0m							0.6								0.4	
14.0m							0.4									
A(°)	0~82.5			25~82.5	0~82.5	51~82.5	35~82.5	60~82.5	0~82.5			36~82.5	0~82.5	55~82.5	40~82.5	64~82.5

A:ブーム角度の範囲(無負荷時)

❷アウトリガ不使用時の注意

1. 定格総荷重は、水平堅土上においてタイヤのエア圧が規定圧(900kPa{9.00kgf/cm²})で、かつ完全にサスペンションロックされたクレーンを使用するときの値で、ブーム作業時はつり具と主巻フック質量(140kg)を含んだ値です。太線より上はクレーンの強度によって定められ、下は安定度によって定められています。
   実際の作業では、地盤、作業状態等を考慮して使用してください。
2. 作業半径は、ブームおよびタイヤのたわみを含んだ実際の値に基づいていますので、必ず作業半径を基準にしてください。
3. 各ブーム長さにおけるフックのワイヤロープ標準巻掛本数は下表のとおりです。
   ただし、この掛数以外で使用する場合は、ロープ1本当り主巻2.9t以下、補巻3.2t以下としてください。

ブーム長さ	6.5m	10.7m	14.9m	19.1m	シングルトップ
巻掛本数	4	4	4	4	1

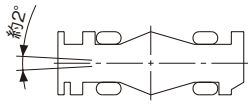

4. 高速巻下げ作業、ブーム長さが19.1mを超えるブーム作業およびジブの使用はしないでください。
5. 「前方」のクレーン作業は、AMLの「前方位置シンボル」が点灯しているときに行ってください。前方の範囲は、ブームがキャリヤの前方2°以内です。
6. シングルトップの定格総荷重は、ブームの定格総荷重より80kgを差し引いた値とし、つり具と補巻フック質量(60kg)を含んだ値で、かつ限度は3.2tです。
7. つり荷走行は、「駆動切換」スイッチを「L／4D」にし、シフトレバーを1速にして行ってください。
8. つり荷走行は、旋回ブレーキをかけ、荷が振れないように地面近くに保持し、1.6km/h以下で行ってください。特に急ハンドル、急発進、急ブレーキは避けてください。
9. つり荷走行中には、クレーン作業を行わないでください。

■全体図（単位mm）（$\frac{1}{100}$）

H型アウトリガ

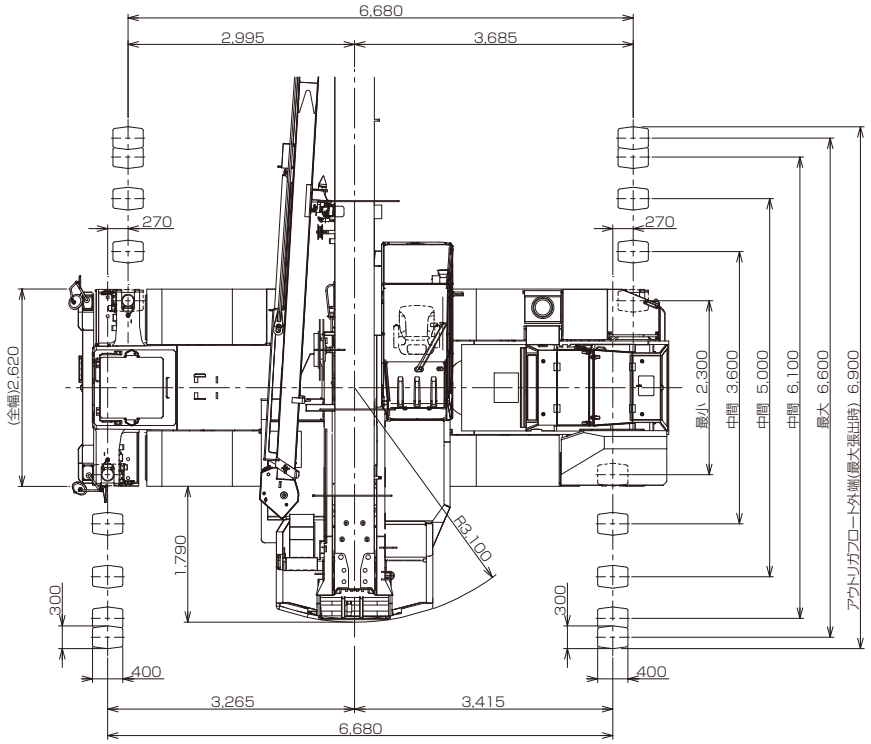

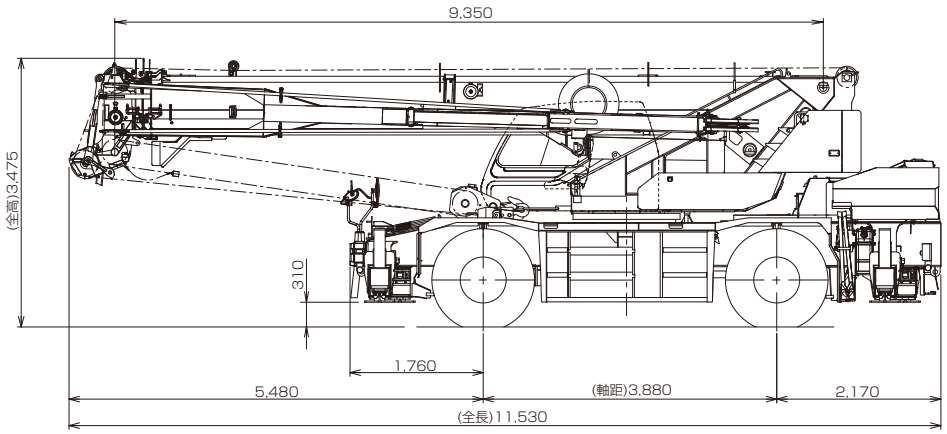

ラフテレーンクレーン **GR-250N-Ⅳ** 最大吊上能力 **25** ton

■作業範囲図

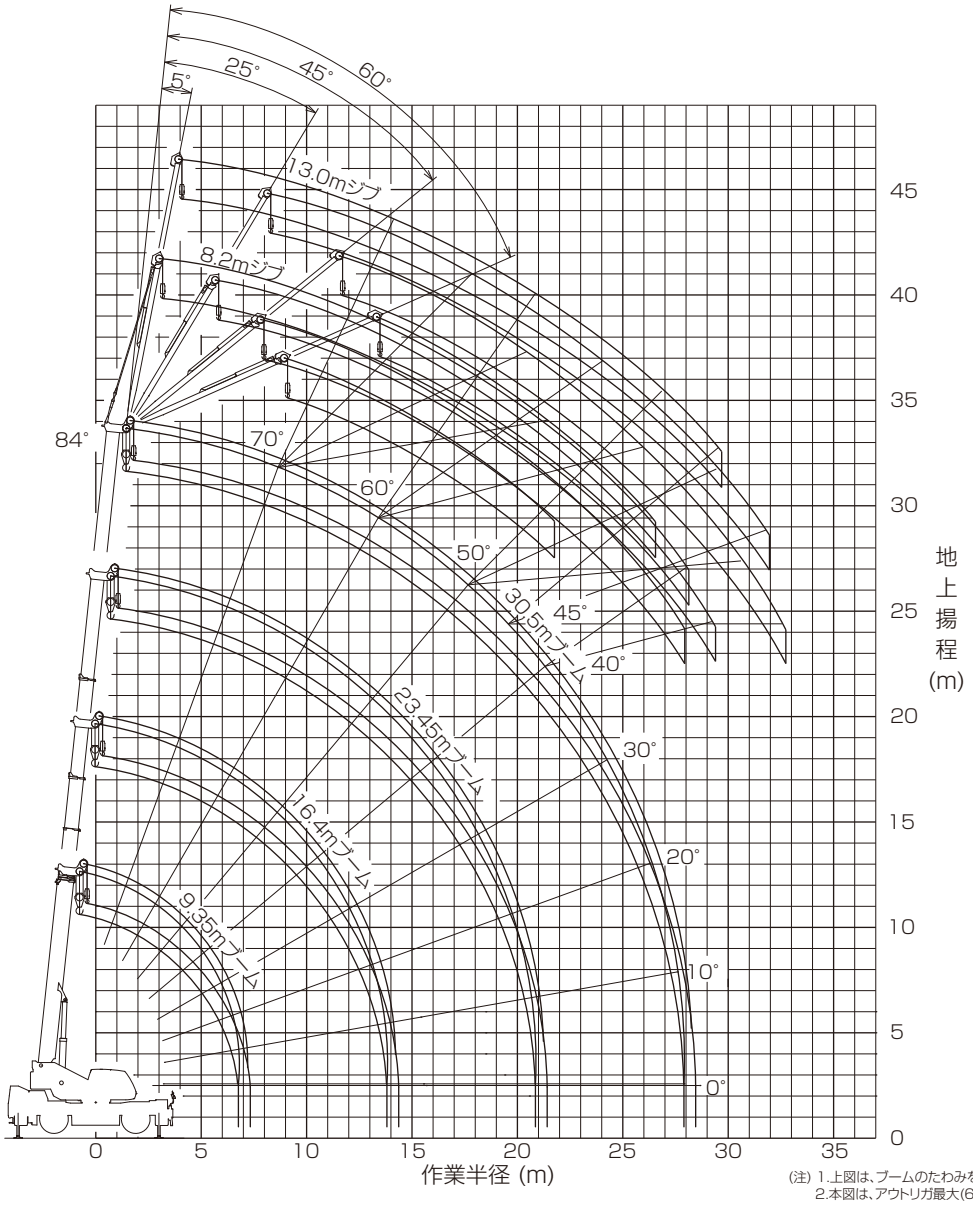

(注) 1.上図は、ブームのたわみを含んでいません。
2.本図は、アウトリガ最大(6.6m)張出状態での図です。

■最小直角通路幅

●前2輪ステアリングで右折する場合

R1=8.5m (最小回転半径)
R2=8.69m (最外輪端回転半径)
R3=9.53m (車体回転半径)
R4=11.38m (ブーム先端回転半径)
R5=5.14m (車体内側回転半径)
A=4.71m (入口通路幅)
B=4.71m (車輪出口通路幅)
C=5.54m (車体出口通路幅)
D=7.41m (ブーム先端出口通路幅)

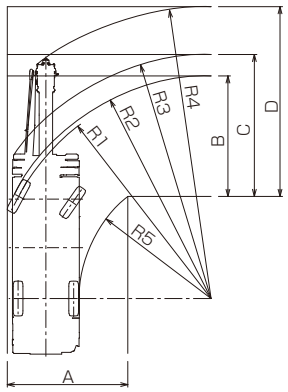

●4輪ステアリングで右折する場合

R1=5.1m (最小回転半径)
R2=5.29m (最外輪端回転半径)
R3=6.35m (車体回転半径)
R4=8.25m (ブーム先端回転半径)
R5=2.31m (車体内側回転半径)
A1=3.2m (車輪入口通路幅)
A2=4.6m (車体入口通路幅)
B=3.2m (車輪出口通路幅)
C=4.6m (車体出口通路幅)
D=6.77m (ブーム先端出口通路幅)

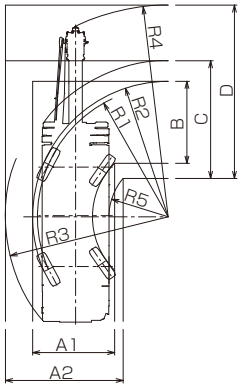

●後2輪ステアリングで右折する場合

R1=8.5m (最小回転半径)
R2=8.69m (最外輪端回転半径)
R3=9.78m (車体回転半径)
R4=8.69m (ブーム先端回転半径)
R5=5.14m (車体内側回転半径)
A1=4.28m (車輪入口通路幅)
A2=5.37m (車体入口通路幅)
C=5.27m (車体出口通路幅)
D=6.05m (ブーム先端出口通路幅)

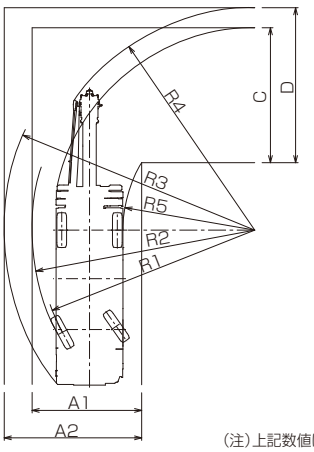

(注)上記数値は計算値です。

■定格総荷重表

❶アウトリガ使用

［ブーム］　単位:(t)

アウトリガ最大張出(6.6m)				ー全周ー
ブーム長さ / 作業半径	9.35m	16.4m	23.45m	30.5m
2.5m	25.0	18.0	12.5	
3.0m	25.0	18.0	12.5	
3.5m	25.0	18.0	12.5	8.0
4.0m	23.5	18.0	12.5	8.0
4.5m	21.5	18.0	12.5	8.0
5.0m	19.6	18.0	12.5	8.0
5.5m	17.8	17.0	12.5	8.0
6.0m	16.3	16.0	12.5	8.0
6.5m	15.1	15.0	12.25	8.0
7.0m		14.0	11.5	8.0
8.0m		11.4	10.2	8.0
9.0m		9.3	9.0	8.0
10.0m		7.8	7.6	7.15
11.0m		6.5	6.65	6.4
12.0m		5.55	5.8	5.6
13.0m		4.75	5.0	4.9
13.5m		4.45	4.65	4.6
14.0m			4.35	4.4
15.0m			3.85	3.9
16.0m			3.4	3.45
17.0m			3.0	3.05
18.0m			2.65	2.7
19.0m			2.35	2.4
20.0m			2.1	2.15
20.5m			2.0	2.05
21.0m				1.95
22.0m				1.75
24.0m				1.4
26.0m				1.1
27.9m				0.9
A(°)	0~84			

A:ブーム角度の範囲(無負荷時)

［ブーム］　単位:(t)

アウトリガ中間張出(6.1m)				ー側方ー
ブーム長さ / 作業半径	9.35m	16.4m	23.45m	30.5m
2.5m	25.0	18.0	12.5	
3.0m	25.0	18.0	12.5	
3.5m	25.0	18.0	12.5	8.0
4.0m	23.5	18.0	12.5	8.0
4.5m	21.5	18.0	12.5	8.0
5.0m	19.6	18.0	12.5	8.0
5.5m	17.8	17.0	12.5	8.0
6.0m	16.3	16.0	12.5	8.0
6.5m	15.0	15.0	12.25	8.0
7.0m		13.5	11.5	8.0
8.0m		10.45	10.2	8.0
9.0m		8.35	8.6	8.0
10.0m		6.85	7.1	7.1
11.0m		5.75	6.0	6.0
12.0m		4.9	5.1	5.15
13.0m		4.2	4.4	4.45
13.5m		3.9	4.1	4.15
14.0m			3.8	3.9
15.0m			3.35	3.4
16.0m			2.95	3.0
17.0m			2.6	2.65
18.0m			2.3	2.35
19.0m			2.05	2.1
20.0m			1.85	1.85
20.5m			1.75	1.75
21.0m				1.65
22.0m				1.5
24.0m				1.2
26.0m				0.95
27.8m				0.75
A(°)	0~84			

A:ブーム角度の範囲(無負荷時)

［ブーム］　単位:(t)

アウトリガ中間張出(5.0m)				ー側方ー
ブーム長さ / 作業半径	9.35m	16.4m	23.45m	30.5m
2.5m	25.0	18.0	12.5	
3.0m	25.0	18.0	12.5	
3.5m	25.0	18.0	12.5	8.0
4.0m	23.5	18.0	12.5	8.0
4.5m	21.2	18.0	12.5	8.0
5.0m	18.0	18.0	12.5	8.0
5.5m	14.6	15.1	12.5	8.0
6.0m	12.2	12.8	12.5	8.0
6.5m	10.35	11.0	11.25	8.0
7.0m		9.65	9.85	8.0
8.0m		7.5	7.75	7.6
9.0m		6.05	6.25	6.4
10.0m		4.95	5.15	5.3
11.0m		4.15	4.35	4.45
12.0m		3.5	3.7	3.8
13.0m		3.0	3.15	3.25
13.5m		2.8	2.9	3.0
14.0m			2.7	2.8
15.0m			2.35	2.4
16.0m			2.05	2.1
17.0m			1.75	1.85
18.0m			1.55	1.6
19.0m			1.35	1.4
20.0m			1.2	1.2
20.5m			1.1	1.1
21.0m				1.05
22.0m				0.9
24.0m				0.65
A(°)	0~84			33~84

A:ブーム角度の範囲(無負荷時)

［ブーム］　単位:(t)

アウトリガ中間張出(3.6m)				ー側方ー
ブーム長さ / 作業半径	9.35m	16.4m	23.45m	30.5m
2.5m	25.0	18.0	12.5	
3.0m	25.0	18.0	12.5	
3.5m	20.0	18.0	12.5	8.0
4.0m	15.4	16.0	12.5	8.0
4.5m	12.1	12.9	12.5	8.0
5.0m	9.9	10.65	10.8	8.0
5.5m	8.25	8.95	9.2	8.0
6.0m	7.0	7.65	7.95	8.0
6.5m	6.0	6.6	6.9	6.8
7.0m		5.75	6.05	6.0
8.0m		4.5	4.75	4.75
9.0m		3.6	3.8	3.9
10.0m		2.9	3.1	3.2
11.0m		2.4	2.55	2.65
12.0m		1.95	2.1	2.2
13.0m		1.6	1.75	1.85
13.5m		1.45	1.6	1.7
14.0m			1.45	1.55
15.0m			1.2	1.3
16.0m			1.0	1.05
17.0m			0.8	0.85
18.0m			0.65	0.7
19.0m			0.5	0.55
A(°)	0~84		26~84	48~84

A:ブーム角度の範囲(無負荷時)

［ブーム］（X型）　単位:(t)

アウトリガ最小張出(3.1m)				ー側方ー
ブーム長さ / 作業半径	9.35m	16.4m	23.45m	30.5m
2.5m	18.0	16.0	12.5	
3.0m	18.0	16.0	12.5	
3.5m	14.5	16.0	12.5	8.0
4.0m	11.6	12.0	12.5	8.0
4.5m	9.3	10.0	10.2	8.0
5.0m	7.6	8.4	8.6	8.0
5.5m	6.4	7.1	7.3	7.3
6.0m	5.4	6.1	6.3	6.3
6.5m	4.7	5.3	5.5	5.5
7.0m		4.6	4.85	4.9
8.0m		3.6	3.8	3.8
9.0m		2.8	3.05	3.05
10.0m		2.3	2.45	2.5
11.0m		1.8	2.0	2.05
12.0m		1.5	1.6	1.65
13.0m		1.2	1.3	1.35
13.5m		1.0	1.2	1.25
14.0m			1.05	1.1
15.0m			0.85	0.9
16.0m			0.65	0.7
17.0m			0.5	0.55
A(°)	0~84		37~84	53~84

A:ブーム角度の範囲(無負荷時)

［ブーム］（H型）　単位:(t)

アウトリガ最小張出(2.3m)				ー側方ー
ブーム長さ / 作業半径	9.35m	16.4m	23.45m	30.5m
2.5m	12.2	12.0	10.0	
3.0m	12.2	12.0	10.0	
3.5m	9.75	10.0	10.0	6.0
4.0m	7.6	8.0	8.5	6.0
4.5m	6.1	6.7	7.0	6.0
5.0m	5.0	5.5	5.8	5.8
5.5m	4.1	4.6	4.9	5.0
6.0m	3.45	4.0	4.25	4.35
6.5m	2.9	3.4	3.65	3.75
7.0m		2.95	3.15	3.3
8.0m		2.25	2.5	2.55
9.0m		1.7	1.9	2.0
10.0m		1.3	1.5	1.55
11.0m		0.95	1.15	1.2
12.0m		0.7	0.85	0.9
A(°)	0~84	30~84	54~84	64~84

A:ブーム角度の範囲(無負荷時)

■定格総荷重表

[ジ　ブ](30.5mブーム)

アウトリガ最大張出(6.6m)　ー全周ー

ジブ長さ	30.5mブーム+8.2mジブ								30.5mブーム+13.0mジブ							
オフセット	5°		25°		45°		60°		5°		25°		45°		60°	
ブーム角度	作業半径(m)	定格総荷重(t)	作業半径(m)	定格総荷重(t)	作業半径(m)	定格総荷重(t)	作業半径(m)	定格総荷重(t)	作業半径(m)	定格総荷重(t)	作業半径(m)	定格総荷重(t)	作業半径(m)	定格総荷重(t)	作業半径(m)	定格総荷重(t)
84°	4.5	3.3	7.0	2.3	9.1	1.7	10.0	1.1	5.6	2.2	9.6	1.3	12.9	0.85	14.2	0.65
80°	7.5	3.3	9.9	2.3	11.8	1.7	12.5	1.1	9.1	2.2	12.9	1.3	15.7	0.85	17.0	0.62
78°	9.0	3.3	11.3	2.3	13.1	1.7	13.6	1.1	10.8	2.1	14.5	1.3	17.1	0.85	18.2	0.61
76°	10.5	3.3	12.6	2.3	14.3	1.7	14.8	1.1	12.3	1.95	15.9	1.25	18.4	0.85	19.4	0.61
74°	11.8	3.3	13.9	2.3	15.5	1.65	15.9	1.1	13.8	1.85	17.3	1.2	19.6	0.85	20.6	0.6
72°	13.3	3.3	15.2	2.3	16.6	1.65	16.9	1.1	15.3	1.7	18.6	1.15	20.9	0.85	21.6	0.6
70°	14.6	3.25	16.4	2.3	17.7	1.6	18.0	1.1	16.7	1.65	19.9	1.15	22.1	0.85	22.7	0.6
68°	15.8	3.0	17.7	2.25	18.8	1.55	19.0	1.1	18.1	1.55	21.2	1.1	23.2	0.85	23.7	0.6
65°	17.5	2.55	19.3	2.05	20.3	1.55	20.5	1.1	20.1	1.45	23.0	1.05	24.8	0.84	25.2	0.6
60°	20.2	1.85	21.9	1.65	23.0	1.5	22.8	1.1	23.4	1.3	26.1	0.99	27.5	0.81	27.5	0.6
55°	22.7	1.3	24.3	1.2	25.1	1.15			26.3	1.05	28.9	0.91	29.8	0.79		
53°	23.7	1.15	25.2	1.05	25.9	1.0			27.4	0.95	29.8	0.85	30.7	0.79		
50°	25.2	0.95	26.5	0.88	27.1	0.86			28.9	0.74	31.1	0.67	31.8	0.66		
47°	26.5	0.75	27.8	0.69	28.1	0.68			30.4	0.57	32.4	0.52	32.8	0.52		
45°	27.3	0.63	28.5	0.58	28.8	0.58			31.3	0.47	33.2	0.43	33.5	0.43		
40°	29.5	0.38	30.3	0.35												
A(°)	39~84				44~84		59~84		44~84						59~84	

A:ブーム角度の範囲(無負荷時)

[ジ　ブ](30.5mブーム)

アウトリガ中間張出(6.1m)　ー側方ー

ジブ長さ	30.5mブーム+8.2mジブ								30.5mブーム+13.0mジブ							
オフセット	5°		25°		45°		60°		5°		25°		45°		60°	
ブーム角度	作業半径(m)	定格総荷重(t)	作業半径(m)	定格総荷重(t)	作業半径(m)	定格総荷重(t)	作業半径(m)	定格総荷重(t)	作業半径(m)	定格総荷重(t)	作業半径(m)	定格総荷重(t)	作業半径(m)	定格総荷重(t)	作業半径(m)	定格総荷重(t)
84°	4.5	3.3	7.0	2.3	9.1	1.7	10.0	1.1	5.6	2.2	9.6	1.3	12.9	0.85	14.2	0.65
80°	7.5	3.3	9.9	2.3	11.8	1.7	12.5	1.1	9.1	2.2	12.9	1.3	15.7	0.85	17.0	0.62
78°	9.0	3.3	11.3	2.3	13.1	1.7	13.6	1.1	10.8	2.1	14.5	1.3	17.1	0.85	18.2	0.61
76°	10.5	3.3	12.6	2.3	14.3	1.7	14.8	1.1	12.3	1.95	15.9	1.25	18.4	0.85	19.4	0.61
74°	11.8	3.3	13.9	2.3	15.5	1.65	15.9	1.1	13.8	1.85	17.3	1.2	19.6	0.85	20.6	0.6
72°	13.3	3.3	15.2	2.3	16.6	1.65	16.9	1.1	15.3	1.7	18.6	1.15	20.9	0.85	21.6	0.6
70°	14.6	3.25	16.4	2.3	17.7	1.6	18.0	1.1	16.7	1.65	19.9	1.15	22.1	0.85	22.7	0.6
68°	15.8	2.9	17.7	2.25	18.8	1.55	19.0	1.1	18.1	1.55	21.2	1.1	23.2	0.85	23.7	0.6
65°	17.3	2.3	19.3	2.0	20.3	1.55	20.5	1.1	20.1	1.45	23.0	1.05	24.8	0.84	25.2	0.6
60°	20.1	1.6	21.8	1.4	22.9	1.35	22.8	1.1	23.4	1.3	26.1	0.99	27.5	0.81	27.5	0.6
55°	22.7	1.1	24.2	1.0	25.0	0.98			26.2	0.91	28.7	0.78	29.8	0.77		
53°	23.7	0.97	25.1	0.87	25.9	0.86			27.2	0.76	29.7	0.66	30.6	0.65		
50°	25.1	0.74	26.4	0.66	27.0	0.66			28.8	0.57	31.0	0.49	31.7	0.49		
47°	26.5	0.55	27.7	0.49	28.1	0.49			30.2	0.4	32.3	0.34	32.8	0.34		
45°	27.4	0.43	28.5	0.39	28.7	0.39			31.1	0.31						
A(°)	44~84						59~84		44~84		46~84				59~84	

A:ブーム角度の範囲(無負荷時)

[ジ　ブ](30.5mブーム)

アウトリガ中間張出(5.0m)　ー側方ー

ジブ長さ	30.5mブーム+8.2mジブ								30.5mブーム+13.0mジブ							
オフセット	5°		25°		45°		60°		5°		25°		45°		60°	
ブーム角度	作業半径(m)	定格総荷重(t)	作業半径(m)	定格総荷重(t)	作業半径(m)	定格総荷重(t)	作業半径(m)	定格総荷重(t)	作業半径(m)	定格総荷重(t)	作業半径(m)	定格総荷重(t)	作業半径(m)	定格総荷重(t)	作業半径(m)	定格総荷重(t)
84°	4.5	3.3	7.0	2.3	9.1	1.7	10.0	1.1	5.6	2.2	9.6	1.3	12.9	0.85	14.2	0.65
80°	7.5	3.3	9.9	2.3	11.8	1.7	12.5	1.1	9.1	2.2	12.9	1.3	15.7	0.85	17.0	0.62
78°	9.0	3.3	11.3	2.3	13.1	1.7	13.6	1.1	10.8	2.1	14.5	1.3	17.1	0.85	18.2	0.61
76°	10.5	3.3	12.6	2.3	14.3	1.7	14.8	1.1	12.3	1.95	15.9	1.25	18.4	0.85	19.4	0.61
74°	11.8	3.3	13.9	2.3	15.5	1.65	15.9	1.1	13.8	1.85	17.3	1.2	19.6	0.85	20.6	0.6
72°	13.1	3.0	15.2	2.3	16.6	1.65	16.9	1.1	15.3	1.7	18.6	1.15	20.9	0.85	21.6	0.6
70°	14.2	2.45	16.3	2.05	17.7	1.6	18.0	1.1	16.7	1.65	19.9	1.15	22.1	0.85	22.7	0.6
68°	15.3	2.05	17.3	1.7	18.8	1.5	19.0	1.1	18.1	1.55	21.2	1.1	23.2	0.85	23.7	0.6
65°	17.0	1.55	18.9	1.3	20.2	1.2	20.5	1.1	19.9	1.25	23.0	1.0	24.8	0.84	25.2	0.6
60°	19.8	0.98	21.5	0.86	22.6	0.8	22.7	0.8	22.9	0.81	25.8	0.67	27.3	0.61	27.5	0.6
55°	22.4	0.55	23.9	0.48	24.8	0.45			25.7	0.42	28.3	0.33	29.6	0.31		
53°	23.5	0.41	24.9	0.34	25.6	0.32										
A(°)	52~84						59~84		54~84						59~84	

A:ブーム角度の範囲(無負荷時)

[ジ　ブ](30.5mブーム)

アウトリガ中間張出(3.6m)　ー側方ー

ジブ長さ	30.5mブーム+8.2mジブ								30.5mブーム+13.0mジブ							
オフセット	5°		25°		45°		60°		5°		25°		45°		60°	
ブーム角度	作業半径(m)	定格総荷重(t)	作業半径(m)	定格総荷重(t)	作業半径(m)	定格総荷重(t)	作業半径(m)	定格総荷重(t)	作業半径(m)	定格総荷重(t)	作業半径(m)	定格総荷重(t)	作業半径(m)	定格総荷重(t)	作業半径(m)	定格総荷重(t)
84°	4.5	3.3	7.0	2.3	9.1	1.7	10.0	1.1	5.6	2.2	9.6	1.3	12.9	0.85	14.2	0.65
80°	7.5	3.3	9.9	2.3	11.8	1.7	12.5	1.1	9.1	2.2	12.9	1.3	15.7	0.85	17.0	0.62
78°	9.0	3.3	11.3	2.3	13.1	1.7	13.6	1.1	10.8	2.1	14.5	1.3	17.1	0.85	18.2	0.61
76°	10.3	3.0	12.6	2.25	14.3	1.7	14.8	1.1	12.3	1.95	15.9	1.25	18.4	0.85	19.4	0.61
74°	11.4	2.35	13.7	1.85	15.4	1.5	15.9	1.1	13.8	1.85	17.3	1.2	19.6	0.85	20.6	0.6
72°	12.6	1.85	14.7	1.45	16.4	1.2	16.9	1.1	15.0	1.45	18.5	1.05	20.9	0.85	21.6	0.6
70°	13.8	1.45	15.9	1.15	17.4	1.0	18.0	1.0	16.3	1.15	19.7	0.85	22.0	0.72	22.7	0.6
68°	14.8	1.1	17.0	0.91	18.4	0.79	18.8	0.79	17.5	0.88	20.8	0.66	23.0	0.56	23.7	0.55
65°	16.5	0.74	18.5	0.61	19.9	0.52	20.2	0.52	19.3	0.56	22.5	0.42	24.6	0.35	25.0	0.34
A(°)	64~84								64~84							

A:ブーム角度の範囲(無負荷時)

[ジ　ブ](23.45mブーム)

アウトリガ最大張出(6.6m)　ー全周ー

ジブ長さ	23.45mブーム+8.2mジブ								23.45mブーム+13.0mジブ							
オフセット	5°		25°		45°		60°		5°		25°		45°		60°	
ブーム角度	作業半径(m)	定格総荷重(t)	作業半径(m)	定格総荷重(t)	作業半径(m)	定格総荷重(t)	作業半径(m)	定格総荷重(t)	作業半径(m)	定格総荷重(t)	作業半径(m)	定格総荷重(t)	作業半径(m)	定格総荷重(t)	作業半径(m)	定格総荷重(t)
84°	3.1	3.3	5.7	2.3	7.8	1.7	8.9	1.1	4.2	2.2	8.4	1.3	11.7	0.85	13.3	0.65
80°	5.5	3.3	7.9	2.3	9.9	1.7	10.7	1.1	7.2	2.2	11.0	1.3	14.0	0.85	15.4	0.62
78°	6.6	3.3	9.0	2.3	10.9	1.7	11.6	1.1	8.5	2.1	12.2	1.3	15.0	0.85	16.3	0.61
76°	7.7	3.3	10.0	2.3	11.8	1.7	12.5	1.1	9.8	1.95	13.4	1.25	16.0	0.85	17.2	0.61
74°	8.9	3.3	11.1	2.3	12.7	1.7	13.3	1.1	11.1	1.85	14.5	1.2	17.0	0.85	18.1	0.6
72°	9.9	3.3	12.0	2.3	13.6	1.7	14.2	1.1	12.3	1.7	15.6	1.15	18.0	0.85	19.0	0.6
70°	11.0	3.3	13.0	2.3	14.5	1.7	15.0	1.1	13.5	1.65	16.8	1.15	18.9	0.85	19.8	0.6
68°	12.0	3.3	14.0	2.3	15.4	1.7	15.8	1.1	14.7	1.55	17.8	1.1	19.8	0.85	20.5	0.6
65°	13.6	3.3	15.4	2.3	16.6	1.7	16.9	1.1	16.5	1.45	19.3	1.05	21.1	0.85	21.6	0.6
60°	15.9	2.9	17.6	2.3	18.6	1.7	18.7	1.1	19.1	1.3	21.7	1.0	23.2	0.85	23.4	0.6
55°	18.1	2.25	19.6	2.0	20.4	1.7			21.6	1.2	23.9	0.98	25.1	0.85		
53°	18.9	2.05	20.3	1.8	21.1	1.7			22.5	1.15	24.8	0.97	25.8	0.85		
50°	20.0	1.75	21.4	1.6	22.0	1.6			23.9	1.1	26.0	0.95	26.7	0.85		
47°	21.2	1.55	22.4	1.45	22.9	1.45			25.1	1.05	27.1	0.94	27.6	0.85		
45°	21.9	1.4	23.0	1.3	23.4	1.3			25.9	1.05	27.8	0.93	28.2	0.85		
40°	23.5	1.15	24.5	1.05					27.9	0.91	29.4	0.86				
35°	25.0	0.97	25.8	0.91					29.6	0.75	30.6	0.72				
30°	26.3	0.82	26.8	0.78					31.0	0.64	31.6	0.61				
25°	27.3	0.72	27.7	0.68					32.1	0.54	32.4	0.52				
20°	28.1	0.63							33.0	0.46						
15°	28.7	0.57							33.6	0.42						
10°	29.1	0.56							33.9	0.42						
5°	29.2	0.56							33.9	0.42						
A(°)	4~84		24~84		44~84		59~84		4~84		24~84		44~84		59~84	

A:ブーム角度の範囲(無負荷時)

[ジ　ブ](23.45mブーム)

アウトリガ中間張出(6.1m)　ー側方ー

ジブ長さ	23.45mブーム+8.2mジブ								23.45mブーム+13.0mジブ							
オフセット	5°		25°		45°		60°		5°		25°		45°		60°	
ブーム角度	作業半径(m)	定格総荷重(t)	作業半径(m)	定格総荷重(t)	作業半径(m)	定格総荷重(t)	作業半径(m)	定格総荷重(t)	作業半径(m)	定格総荷重(t)	作業半径(m)	定格総荷重(t)	作業半径(m)	定格総荷重(t)	作業半径(m)	定格総荷重(t)
84°	3.2	3.3	5.7	2.3	7.8	1.7	8.9	1.1	4.2	2.2	8.4	1.3	11.7	0.85	13.3	0.65
80°	5.5	3.3	7.9	2.3	9.9	1.7	10.7	1.1	7.2	2.2	11.0	1.3	14.0	0.85	15.4	0.62
78°	6.6	3.3	9.0	2.3	10.9	1.7	11.6	1.1	8.5	2.1	12.2	1.3	15.0	0.85	16.3	0.61
76°	7.7	3.3	10.0	2.3	11.8	1.7	12.5	1.1	9.8	1.95	13.4	1.25	16.0	0.85	17.2	0.61
74°	8.9	3.3	11.1	2.3	12.7	1.7	13.3	1.1	11.1	1.85	14.5	1.2	17.0	0.85	18.1	0.6
72°	9.9	3.3	12.0	2.3	13.6	1.7	14.2	1.1	12.3	1.7	15.6	1.15	18.0	0.85	19.0	0.6
70°	11.0	3.3	13.0	2.3	14.5	1.7	15.0	1.1	13.5	1.65	16.8	1.15	18.9	0.85	19.8	0.6
68°	12.0	3.3	14.0	2.3	15.4	1.7	15.8	1.1	14.7	1.55	17.8	1.1	19.8	0.85	20.5	0.6
65°	13.6	3.3	15.4	2.3	16.6	1.7	16.9	1.1	16.5	1.45	19.3	1.05	21.1	0.85	21.6	0.6
60°	15.9	2.9	17.6	2.3	18.6	1.7	18.7	1.1	19.1	1.3	21.7	1.0	23.2	0.85	23.4	0.6
55°	18.0	2.15	19.6	1.8	20.4	1.7			21.6	1.2	23.9	0.98	25.1	0.85		
53°	18.8	1.95	20.3	1.65	21.1	1.7			22.5	1.15	24.8	0.97	25.8	0.85		
50°	20.0	1.65	21.4	1.45	22.0	1.45			23.9	1.1	26.0	0.95	26.7	0.85		
47°	21.1	1.45	22.4	1.25	22.9	1.25			25.1	1.0	27.1	0.94	27.6	0.85		
45°	21.8	1.3	23.0	1.15	23.4	1.15			25.9	0.95	27.8	0.93	28.2	0.85		
40°	23.5	1.05	24.5	0.94					27.8	0.75	29.3	0.75				
35°	25.0	0.86	25.7	0.77					29.5	0.61	30.6	0.61				
30°	26.2	0.7	26.8	0.64					30.9	0.48	31.6	0.48				
25°	27.3	0.58	27.6	0.52					32.1	0.38	32.4	0.38				
20°	28.1	0.48							33.0	0.3						
15°	28.7	0.41														
10°	29.1	0.37														
5°	29.2	0.37														
A(°)	4~84		24~84		44~84		59~84		19~84		24~84		44~84		59~84	

A:ブーム角度の範囲(無負荷時)

■定格総荷重表

[ジ　ブ](23.45mブーム)

アウトリガ中間張出(5.0m)　一側方一																
ジブ長さ	23.45mブーム+8.2mジブ								23.45mブーム+13.0mジブ							
オフセット	5°		25°		45°		60°		5°		25°		45°		60°	
ブーム角度	作業半径(m)	定格総荷重(t)	作業半径(m)	定格総荷重(t)	作業半径(m)	定格総荷重(t)	作業半径(m)	定格総荷重(t)	作業半径(m)	定格総荷重(t)	作業半径(m)	定格総荷重(t)	作業半径(m)	定格総荷重(t)	作業半径(m)	定格総荷重(t)
84°	3.2	3.3	5.7	2.3	7.8	1.7	8.9	1.1	4.2	2.2	8.4	1.3	11.7	0.85	13.3	0.65
80°	5.5	3.3	7.9	2.3	9.9	1.7	10.7	1.1	7.2	2.2	11.0	1.3	14.0	0.85	15.4	0.62
78°	6.6	3.3	9.0	2.3	10.9	1.7	11.6	1.1	8.5	2.1	12.2	1.3	15.0	0.85	16.3	0.61
76°	7.7	3.3	10.0	2.3	11.8	1.7	12.5	1.1	9.8	1.95	13.4	1.25	16.0	0.85	17.2	0.61
74°	8.9	3.3	11.1	2.3	12.7	1.7	13.3	1.1	11.1	1.85	14.5	1.2	17.0	0.85	18.1	0.6
72°	9.9	3.3	12.0	2.3	13.6	1.7	14.2	1.1	12.3	1.7	15.6	1.15	18.0	0.85	19.0	0.6
70°	11.0	3.3	13.0	2.3	14.5	1.7	15.0	1.1	13.5	1.65	16.8	1.15	18.9	0.85	19.8	0.6
68°	12.0	3.3	14.0	2.3	15.4	1.7	15.8	1.1	14.7	1.55	17.8	1.1	19.8	0.85	20.5	0.6
65°	13.4	2.65	15.4	2.25	16.6	1.7	16.9	1.1	16.5	1.45	19.3	1.05	21.1	0.85	21.6	0.6
60°	15.7	1.85	17.5	1.65	18.6	1.5	18.7	1.1	19.1	1.3	21.7	1.0	23.2	0.85	23.4	0.6
55°	17.8	1.35	19.4	1.2	20.3	1.1			21.6	1.05	23.9	0.92	25.1	0.85		
53°	18.6	1.15	20.2	1.05	21.0	1.0			22.4	0.96	24.7	0.81	25.8	0.77		
50°	19.8	0.98	21.3	0.9	21.9	0.86			23.7	0.78	25.9	0.67	26.7	0.64		
47°	21.0	0.81	22.3	0.74	22.8	0.72			24.9	0.63	27.0	0.55	27.6	0.53		
45°	21.7	0.7	22.9	0.65	23.3	0.64			25.7	0.55	27.6	0.47	28.1	0.47		
40°	23.4	0.5	24.4	0.47					27.6	0.37	29.2	0.32				
35°	24.8	0.3														
A(°)	34~84		39~84		44~84		59~84		39~84				44~84		59~84	

A:ブーム角度の範囲(無負荷時)

[ジ　ブ](23.45mブーム)

アウトリガ中間張出(3.6m)　一側方一																
ジブ長さ	23.45mブーム+8.2mジブ								23.45mブーム+13.0mジブ							
オフセット	5°		25°		45°		60°		5°		25°		45°		60°	
ブーム角度	作業半径(m)	定格総荷重(t)	作業半径(m)	定格総荷重(t)	作業半径(m)	定格総荷重(t)	作業半径(m)	定格総荷重(t)	作業半径(m)	定格総荷重(t)	作業半径(m)	定格総荷重(t)	作業半径(m)	定格総荷重(t)	作業半径(m)	定格総荷重(t)
84°	3.2	3.3	5.7	2.3	7.8	1.7	8.9	1.1	4.2	2.2	8.4	1.3	11.7	0.85	13.3	0.65
80°	5.5	3.3	7.9	2.3	9.9	1.7	10.7	1.1	7.2	2.2	11.0	1.3	14.0	0.85	15.4	0.62
78°	6.6	3.3	9.0	2.3	10.9	1.7	11.6	1.1	8.5	2.1	12.2	1.3	15.0	0.85	16.3	0.61
76°	7.7	3.3	10.0	2.3	11.8	1.7	12.5	1.1	9.8	1.95	13.4	1.25	16.0	0.85	17.2	0.61
74°	8.9	3.3	11.1	2.3	12.7	1.7	13.3	1.1	11.1	1.85	14.5	1.2	17.0	0.85	18.1	0.6
72°	9.9	3.1	12.0	2.3	13.6	1.7	14.2	1.1	12.3	1.7	15.6	1.15	18.0	0.85	19.0	0.6
70°	10.9	2.55	13.0	1.95	14.5	1.65	15.0	1.1	13.5	1.65	16.8	1.15	18.9	0.85	19.8	0.6
68°	11.8	2.1	13.9	1.65	15.3	1.4	15.8	1.1	14.7	1.55	17.8	1.1	19.8	0.85	20.5	0.6
65°	13.2	1.55	15.2	1.25	16.5	1.1	16.9	1.1	16.3	1.2	19.3	0.95	21.1	0.8	21.6	0.6
60°	15.5	0.99	17.3	0.83	18.4	0.73	18.6	0.73	18.8	0.73	21.5	0.6	23.1	0.51	23.4	0.51
55°	17.6	0.58	19.3	0.49	20.2	0.43			21.1	0.41	23.6	0.33				
53°	18.5	0.45	20.0	0.38	20.9	0.33			22.1	0.3						
A(°)	52~84						59~84		52~84		54~84		59~84			

A:ブーム角度の範囲(無負荷時)

❷アウトリガ不使用

単位:(t)

	静　止　時						走行時(1.6km/h以下)					
ブーム長さ	9.35m		16.4m		23.45m		9.35m		16.4m		23.45m	
作業半径	前方	全周	前方	全周	前方	全周	前方	全周	前方	全周	前方	全周
3.0m	14.0	8.3	9.0	7.3			10.0	6.5	7.5	5.1		
3.5m	14.0	6.8	9.0	7.3	6.5	4.5	10.0	5.2	7.5	5.1	5.5	3.2
4.0m	12.5	5.3	9.0	5.85	6.5	4.5	9.0	4.2	7.5	4.4	5.5	3.2
4.5m	10.9	4.3	9.0	4.75	6.5	4.5	8.2	3.4	7.5	3.7	5.5	3.2
5.0m	9.55	3.5	8.2	4.0	6.5	4.0	7.4	2.8	7.0	3.1	5.5	3.2
5.5m	8.3	2.8	7.4	3.3	6.1	3.4	6.7	2.4	6.2	2.7	5.15	2.8
6.0m	7.2	2.3	6.6	2.8	5.65	2.9	5.9	1.9	5.5	2.3	4.8	2.4
6.5m	6.25	1.8	5.9	2.35	5.25	2.5	5.1	1.5	4.9	1.9	4.45	2.05
7.0m			5.25	1.95	4.85	2.15			4.35	1.6	4.15	1.8
8.0m			4.1	1.4	4.1	1.6			3.4	1.1	3.5	1.4
9.0m			3.25	0.95	3.5	1.2			2.7	0.7	2.95	1.0
10.0m			2.6	0.6	3.0	0.85			2.15		2.45	0.65
11.0m			2.1		2.55	0.55			1.7		2.05	
12.0m			1.7		2.2				1.35		1.7	
13.0m			1.35		1.85				1.1		1.45	
13.5m			1.15		1.7				1.0		1.3	
14.0m					1.55						1.2	
15.0m					1.3						1.0	
16.0m					1.05						0.85	
17.0m					0.85						0.7	
18.0m					0.65						0.55	
19.0m					0.5							
A(°)	0~78			43~78	25~78	57~78	0~78			48~78	31~78	60~78

A:ブーム角度の範囲(無負荷時)

	25tフック(主巻)	4tフック(補巻)
フック質量	220kg	60kg
最大巻掛本数	8本	1本

❶アウトリガ使用時の注意

1. 定格総荷重は、水平堅土上においてクレーンを水平に設置した状態での値で、ブーム作業時はつり具と主巻フック質量(220kg)を、ジブ作業時はつり具と補巻フック質量(60kg)を含んだ値です。太線より上はクレーンの強度によって定められ、下はクレーンの安定度によって定められています。
2. 作業半径は、ブームのたわみを含んだ実際の値に基づいていますので、ブーム作業時は必ず作業半径を基準にしてください。
3. ジブの定格総荷重は、ブーム長さ23.45m以下と23.45mを超えた場合で異なります。
4. ジブ作業は、ブームの角度を基準にしてください。なお、作業半径は23.45mおよび30.5mブームにジブを装着した場合の計算値であり、実際の作業半径とは異なる場合があります。
5. シングルトップの定格総荷重は、ブームの定格総荷重より160kgを差し引いた値とし、つり具と補巻フック質量(60kg)を含んだ値で、かつ限度は4.0tです。
6. 高速巻き下げは、フックのみを降下するときに使用してください。また、急激なレバー操作は避けてください。
7. 各ブーム長さにおけるフックのワイヤロープ標準巻掛本数は下表のとおりです。ただし、この掛数以外で使用する場合は、ロープ1本当り主巻3.6t以下、補巻4.0t以下としてください。

ブーム長さ	9.35m	16.4m	23.45m	30.5m	ジブ、シングルトップ
巻掛本数	8	6	4	4	1

8. ジブにおけるフックのワイヤロープ巻掛本数は1本です。
9. 側方域でのつり上げ性能は、アウトリガ張出幅によって異なります。張出幅に応じた性能で作業をしてください。
また、前方･後方域でのつり上げ性能は「アウトリガ最大張出」の定格総荷重ですが、アウトリガ張出幅によってその前方･後方域の範囲(角度a)が異なります。

X型	張出幅	中間張出(6.1m)	中間張出(5.0m)	中間張出(3.6m)	最小張出(3.1m)
	角度a°	45	25	15	10

H型	張出幅	中間張出(6.1m)	中間張出(5.0m)	中間張出(3.6m)	最小張出(2.3m)
	角度a°	45	25	15	5

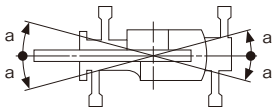

❷アウトリガ不使用時の注意

1. 定格総荷重は、水平堅土上においてタイヤのエア圧が規定圧(900kPa{9.0kgf/cm²})で、かつサスペンションシリンダを最縮小した場合の値で、ブーム作業時はつり具と主巻フック質量(220kg)を含んだ値です。太線より上はクレーンの強度によって定められ、下は安定度によって定められています。実際の作業では、地盤、作業状態等を考慮して使用してください。
2. 作業半径は、ブームおよびタイヤのたわみを含んだ実際の値に基づいていますので、必ず作業半径を基準にしてください。
3. 各ブーム長さにおけるフックのワイヤロープ標準巻掛本数は下表のとおりです。ただし、この掛数以外で使用する場合は、ロープ1本当り主巻3.6t以下、補巻4.0t以下としてください。

ブーム長さ	9.35m	16.4m	23.45m	シングルトップ
巻掛本数	4	4	4	1

4. 高速巻き下げ作業、ブーム長さが23.45mを超えるブーム作業およびジブの使用はしないでください。
5. 「前方」のクレーン作業は、AMLの「前方位置シンボル」が点灯しているときに行ってください。前方の範囲は、ブームがキャリヤの前方2°以内です。

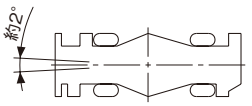

6. シングルトップの定格総荷重は、ブームの定格総荷重より160kgを差し引いた値とし、つり具と補巻フック質量(60kg)を含んだ値で、かつ限度は4.0tです。
7. つり荷走行は、「駆動モード切換」スイッチを「4WD低速走行」にし、シフトスイッチを1速にして行ってください。
8. つり荷走行は、旋回ブレーキをかけ、荷が振れないように地面近くに保持し、1.6km/h以下で行ってください。特に急ハンドル、急発進、急ブレーキは避けてください。
9. つり荷走行中には、クレーン作業を行わないでください。

■全体図（単位mm）（$\frac{1}{100}$）

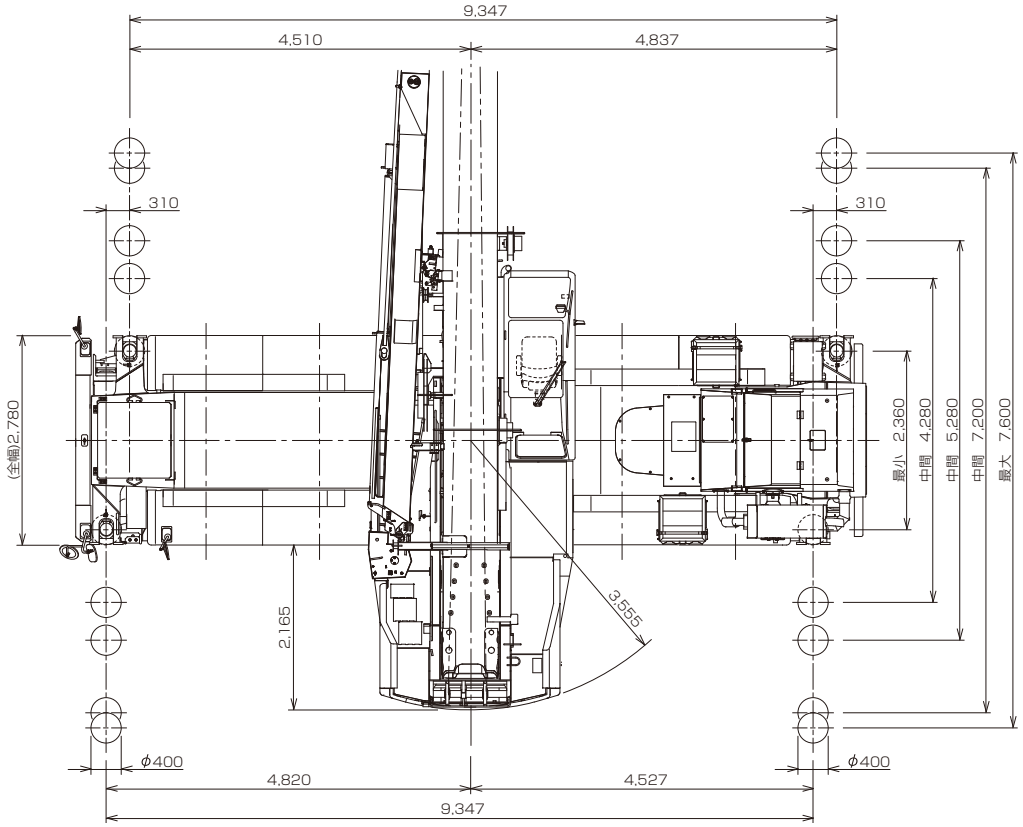

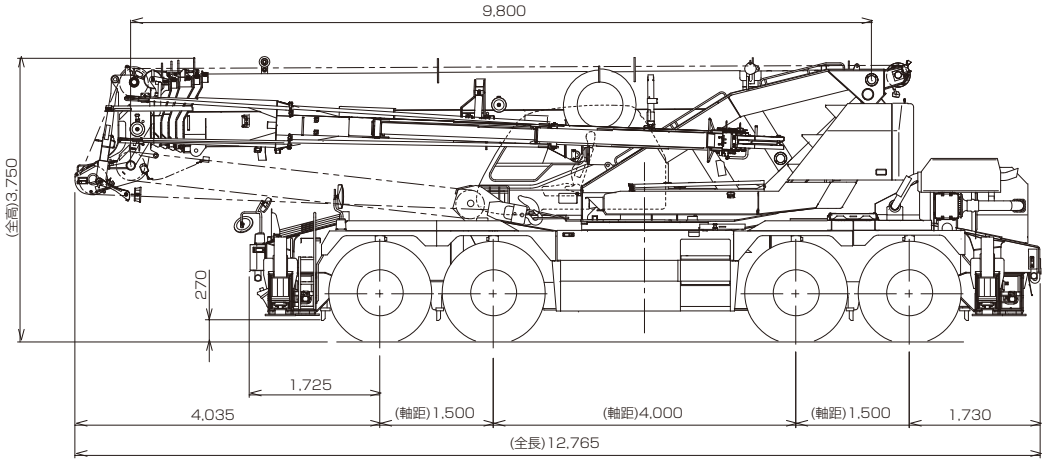

ラフテレーンクレーン **GR-700N-Ⅰ** 最大吊上能力 **70** ton

■作業範囲図

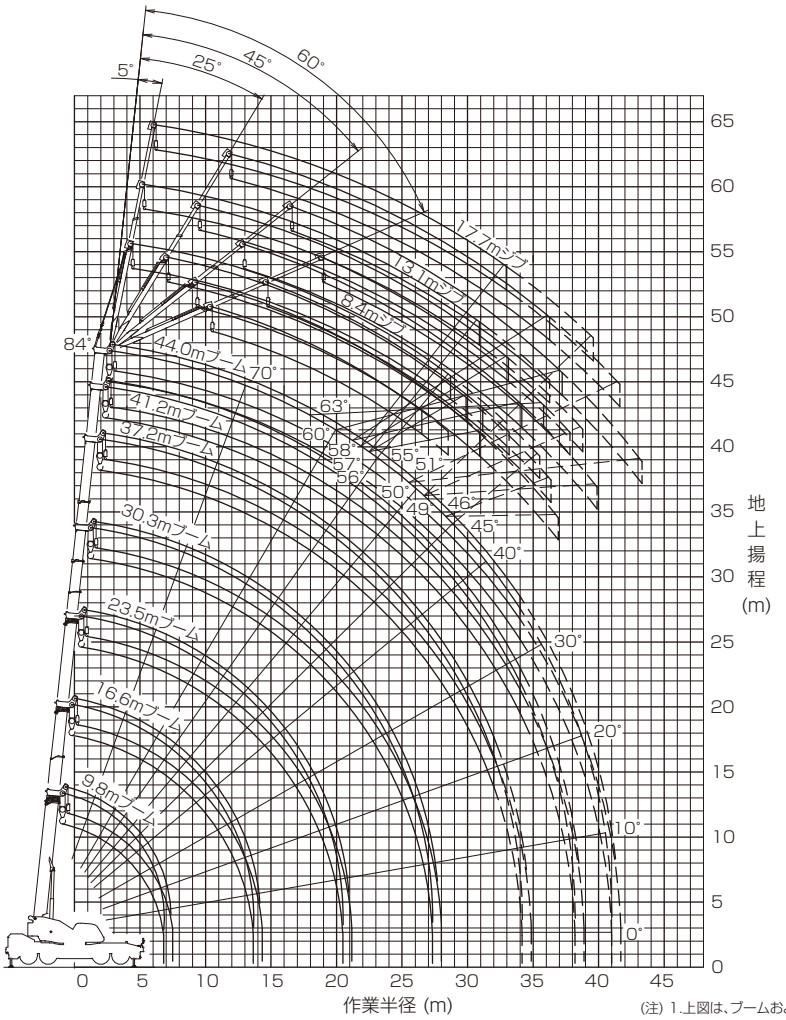

(注) 1.上図は、ブームおよびジブのたわみを含んでいません。
2.上図は、アウトリガ最大(7.6m)張出状態での図です。
3.上図中破線の部分は、前方特別性能の場合を示します。

■最小直角通路幅

●前4輪ステアリングで右折する場合

R1=11.50m (最小回転半径)
R2=11.70m (最外輪端回転半径)
R3=12.58m (車体回転半径)
R4=13.44m (ブーム先端回転半径)
R5=7.06m (車体内側回転半径)
A=5.96m (入口通路幅)
B=5.96m (車輪出口通路幅)
C=6.84m (車体出口通路幅)
D=7.70m (ブーム先端出口通路幅)

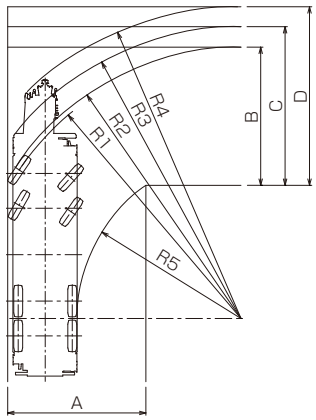

●8輪ステアリングで右折する場合

R1=7.50m (最小回転半径)
R2=7.70m (最外輪端回転半径)
R3=7.79m (車体回転半径)
R4=9.64m (ブーム先端回転半径)
R5=3.66m (車体内側回転半径)
A1=4.64m (車輪入口通路幅)
A2=5.66m (車体入口通路幅)
B=4.64m (車輪出口通路幅)
C=5.66m (車体出口通路幅)
D=6.67m (ブーム先端出口通路幅)

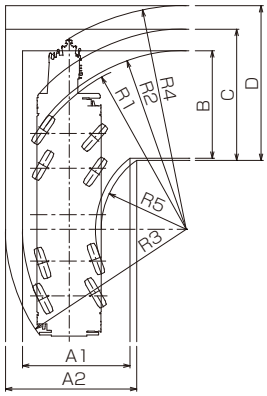

●後4輪ステアリングで右折する場合

R1=14.34m (最小回転半径)
R2=14.54m (最外輪端回転半径)
R3=15.22m (車体回転半径)
R4=13.24m (ブーム先端回転半径)
R5=10.33m (車体内側回転半径)
A1=6.34m (車輪入口通路幅)
A2=7.02m (車体入口通路幅)
C=7.02m (車体出口通路幅)
D=6.97m (ブーム先端出口通路幅)

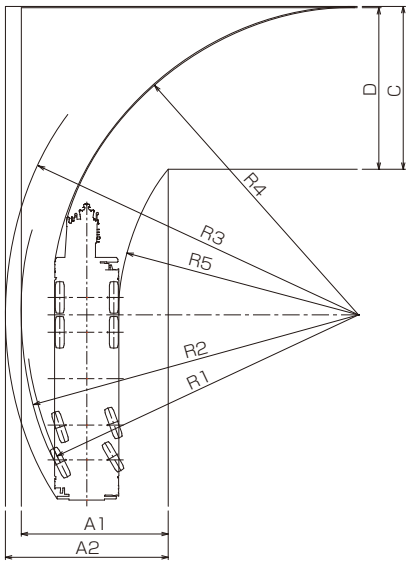

(注)上記数値は計算値です。

ラフテレーンクレーン　GR-700N-Ⅰ　最大吊上能力 70 ton

■定格総荷重表

❶アウトリガ使用

[ブーム]標準性能　単位:(t)

	アウトリガ最大張出(7.6m)						ー全周ー
ブーム長さ / 作業半径	※9.8m	16.6m	23.5m	30.3m	37.2m	41.2m	44.0m
2.1m	70.0						
2.8m	60.0	32.0	24.0	12.5			
3.0m	56.5	32.0	24.0	12.5			
3.5m	51.9	32.0	24.0	12.5	12.0		
4.0m	48.6	32.0	24.0	12.5	12.0	10.0	
4.5m	44.3	32.0	24.0	12.5	12.0	10.0	8.2
5.0m	39.5	32.0	24.0	12.5	12.0	10.0	8.2
5.5m	35.7	32.0	24.0	12.5	12.0	10.0	8.2
6.0m	32.5	31.3	22.9	12.5	12.0	10.0	8.2
6.5m	29.4	29.1	21.4	12.5	12.0	10.0	8.2
7.0m		26.4	20.1	12.5	12.0	10.0	8.2
8.0m		22.0	17.9	12.5	12.0	10.0	8.2
9.0m		17.3	16.0	12.5	12.0	10.0	8.2
10.0m		14.5	13.3	12.5	12.0	10.0	8.2
11.0m		12.0	11.0	12.3	11.1	10.0	8.2
12.0m		10.0	9.5	10.3	10.3	9.4	8.2
13.0m		8.45	8.3	9.2	9.4	8.75	8.0
14.0m			7.05	8.0	8.1	8.1	7.55
16.0m			5.1	6.0	6.5	6.4	6.7
18.0m			3.7	4.55	5.05	5.25	5.3
20.0m			2.7	3.5	3.95	4.15	4.3
22.0m				2.65	3.1	3.3	3.4
24.0m				2.0	2.45	2.6	2.7
26.0m				1.4	1.9	2.05	2.15
27.0m				1.15	1.65	1.8	1.9
28.0m					1.4	1.6	1.7
30.0m					0.95	1.2	1.3
32.0m					0.6	0.8	0.9
33.0m						0.65	0.75
34.0m						0.5	0.6
A(°)	0~84(※65)				14~84	30~84	37~84
標準フック	35tﾌｯｸ×2	35tフック					

※印は重荷重装置付の値です。　A:ブーム角度の範囲(無負荷時)

[ブーム]標準性能　単位:(t)

	アウトリガ中間張出(7.2m)						ー側方ー
ブーム長さ / 作業半径	※9.8m	16.6m	23.5m	30.3m	37.2m	41.2m	44.0m
2.8m	55.0	32.0	24.0	12.5			
3.0m	55.0	32.0	24.0	12.5			
3.5m	50.0	32.0	24.0	12.5	12.0		
4.0m	48.0	32.0	24.0	12.5	12.0	10.0	
4.5m	43.5	32.0	24.0	12.5	12.0	10.0	8.2
5.0m	39.5	32.0	24.0	12.5	12.0	10.0	8.2
5.5m	35.5	32.0	24.0	12.5	12.0	10.0	8.2
6.0m	32.0	31.3	22.9	12.5	12.0	10.0	8.2
6.5m	29.4	29.1	21.4	12.5	12.0	10.0	8.2
7.0m		26.4	20.1	12.5	12.0	10.0	8.2
8.0m		21.1	17.9	12.5	12.0	10.0	8.2
9.0m		16.3	16.0	12.5	12.0	10.0	8.2
10.0m		13.2	13.1	12.5	12.0	10.0	8.2
11.0m		10.8	10.7	11.8	11.1	10.0	8.2
12.0m		9.05	8.95	9.9	10.3	9.4	8.2
13.0m		7.6	7.45	8.45	9.05	8.75	8.0
14.0m			6.3	7.25	7.8	8.0	7.55
16.0m			4.5	5.4	5.9	6.15	6.3
18.0m			3.25	4.05	4.6	4.8	4.95
20.0m			2.25	3.05	3.6	3.8	3.9
22.0m				2.3	2.8	3.0	3.1
24.0m				1.65	2.1	2.35	2.45
26.0m				1.05	1.6	1.8	1.9
27.0m				0.85	1.35	1.55	1.65
28.0m					1.1	1.3	1.4
30.0m					0.7	0.9	1.0
31.0m					0.5	0.7	0.85
32.0m						0.55	0.65
33.0m							0.5
A(°)	0~84(※65)				24~84	33~84	39~84
標準フック	35tﾌｯｸ×2	35tフック					

※印は重荷重装置付の値です。　A:ブーム角度の範囲(無負荷時)

[ブーム]標準性能　単位:(t)

	アウトリガ中間張出(5.28m)						ー側方ー
ブーム長さ / 作業半径	※9.8m	16.6m	23.5m	30.3m	37.2m	41.2m	44.0m
2.8m	50.0	32.0	24.0	12.5			
3.0m	50.0	32.0	24.0	12.5			
3.5m	46.5	32.0	24.0	12.5	12.0		
4.0m	41.8	32.0	24.0	12.5	12.0	10.0	
4.5m	37.8	32.0	24.0	12.5	12.0	10.0	8.2
5.0m	31.3	30.6	24.0	12.5	12.0	10.0	8.2
5.5m	25.6	24.8	24.0	12.5	12.0	10.0	8.2
6.0m	21.5	20.7	20.6	12.5	12.0	10.0	8.2
6.5m	18.2	17.6	17.4	12.5	12.0	10.0	8.2
7.0m		15.4	15.2	12.5	12.0	10.0	8.2
8.0m		12.0	11.9	12.5	12.0	10.0	8.2
9.0m		9.4	9.3	10.4	10.8	10.0	8.2
10.0m		7.6	7.4	8.4	9.0	9.2	8.2
11.0m		6.1	5.95	6.95	7.45	7.7	7.8
12.0m		5.0	4.85	5.75	6.25	6.5	6.65
13.0m		4.1	3.9	4.8	5.3	5.55	5.7
14.0m			3.15	4.0	4.5	4.7	4.9
15.0m			2.45	3.35	3.85	4.05	4.2
16.0m			1.85	2.8	3.25	3.45	3.65
17.0m			1.3	2.3	2.8	3.0	3.15
18.0m			0.85	1.85	2.35	2.55	2.7
19.0m				1.45	1.95	2.15	2.3
20.0m				1.05	1.6	1.85	1.95
21.0m				0.75	1.3	1.5	1.6
22.0m					1.0	1.2	1.3
23.0m					0.7	0.95	1.05
24.0m						0.7	0.8
25.0m							0.6
A(°)	0~84(※65)		22~84	37~84	47~84	51~84	54~84
標準フック	35tﾌｯｸ×2	35tフック					

※印は重荷重装置付の値です。　A:ブーム角度の範囲(無負荷時)

[ブーム]標準性能　単位:(t)

	アウトリガ中間張出(4.28m)						ー側方ー
ブーム長さ / 作業半径	※9.8m	16.6m	23.5m	30.3m	37.2m	41.2m	44.0m
2.8m	45.0	32.0	24.0	12.5			
3.0m	45.0	32.0	24.0	12.5			
3.5m	42.0	32.0	24.0	12.5	12.0		
4.0m	33.0	31.0	24.0	12.5	12.0	10.0	
4.5m	25.7	25.1	23.5	12.5	12.0	10.0	8.2
5.0m	20.8	20.3	20.0	12.5	12.0	10.0	8.2
5.5m	17.3	16.9	16.7	12.5	12.0	10.0	8.2
6.0m	14.7	14.3	14.1	12.5	12.0	10.0	8.2
6.5m	12.4	12.3	12.1	12.5	12.0	10.0	8.2
7.0m		10.7	10.5	11.7	11.8	10.0	8.2
8.0m		8.2	8.05	9.1	9.65	9.8	8.2
9.0m		6.4	6.25	7.25	7.8	8.05	7.8
10.0m		5.05	4.9	5.85	6.35	6.65	6.75
11.0m		4.0	3.85	4.75	5.25	5.5	5.6
12.0m		3.15	3.0	3.9	4.35	4.55	4.7
13.0m		2.45	2.2	3.15	3.6	3.8	3.95
14.0m			1.55	2.5	2.95	3.2	3.3
15.0m			0.95	1.95	2.45	2.65	2.8
16.0m			0.5	1.5	2.0	2.2	2.35
17.0m				1.05	1.6	1.8	1.95
18.0m					1.2	1.45	1.55
19.0m					0.9	1.1	1.25
20.0m						0.8	0.95
21.0m						0.55	0.65
A(°)	0~84(※65)		38~84	46~84	53~84	57~84	60~84
標準フック	35tﾌｯｸ×2	35tフック					

※印は重荷重装置付の値です。　A:ブーム角度の範囲(無負荷時)

[ブーム]標準性能　単位:(t)

	アウトリガ最小張出(2.36m)						ー側方ー
ブーム長さ / 作業半径	9.8m	16.6m	23.5m	30.3m	37.2m	41.2m	44.0m
2.8m	23.5	20.0	14.0	10.0			
3.0m	21.1	18.0	14.0	10.0			
3.5m	16.1	15.7	14.0	10.0	9.0		
4.0m	12.7	12.4	12.1	10.0	9.0	7.5	
4.5m	10.3	10.0	9.8	10.0	9.0	7.5	6.5
5.0m	8.5	8.25	8.05	9.15	9.0	7.5	6.5
5.5m	7.15	6.85	6.65	7.7	8.3	7.5	6.5
6.0m	6.05	5.75	5.55	6.55	7.15	7.35	6.5
6.5m	5.05	4.8	4.65	5.6	6.15	6.4	6.3
7.0m		4.1	3.9	4.85	5.4	5.6	5.75
8.0m		2.8	2.65	3.6	4.1	4.35	4.45
9.0m		1.85	1.65	2.6	3.1	3.3	3.4
10.0m		1.0	0.8	1.8	2.3	2.5	2.6
11.0m				1.15	1.65	1.85	1.95
12.0m					1.15	1.35	1.45
13.0m						0.9	1.0
A(°)	0~84	39~84	58~84	64~84	68~84	70~84	72~84
標準フック	35tフック						

A:ブーム角度の範囲(無負荷時)

[ブーム]前方特別性能　単位:(t)

ブーム長さ / 作業半径	※9.8m	16.6m	23.5m	30.3m	37.2m	41.2m	44.0m
2.1m	70.0						
2.8m	60.0	32.0	24.0	12.5			
3.0m	56.5	32.0	24.0	12.5			
3.5m	51.9	32.0	24.0	12.5	12.0		
4.0m	48.6	32.0	24.0	12.5	12.0	10.0	
4.5m	44.3	32.0	24.0	12.5	12.0	10.0	8.2
5.0m	39.5	32.0	24.0	12.5	12.0	10.0	8.2
5.5m	35.7	32.0	24.0	12.5	12.0	10.0	8.2
6.0m	32.5	31.3	22.9	12.5	12.0	10.0	8.2
6.5m	29.4	29.1	21.4	12.5	12.0	10.0	8.2
7.0m		26.4	20.1	12.5	12.0	10.0	8.2
8.0m		22.1	17.9	12.5	12.0	10.0	8.2
9.0m		18.9	16.0	12.5	12.0	10.0	8.2
10.0m		16.4	14.4	12.5	12.0	10.0	8.2
11.0m		14.4	13.1	12.3	11.1	10.0	8.2
12.0m		12.7	11.9	11.3	10.3	9.4	8.2
13.0m		11.3	10.9	10.4	9.55	8.75	8.0
14.0m			9.95	9.65	8.9	8.1	7.55
16.0m			8.05	8.3	7.7	7.1	6.7
18.0m			6.4	7.25	6.7	6.25	5.9
20.0m			5.0	5.95	5.9	5.55	5.2
22.0m				4.8	5.25	4.95	4.65
24.0m				3.9	4.35	4.4	4.2
26.0m				3.15	3.6	3.8	3.8
27.0m				2.85	3.25	3.45	3.55
28.0m					2.95	3.15	3.3
30.0m					2.45	2.6	2.7
32.0m					2.0	2.2	2.25
34.0m					1.65	1.8	1.9
35.0m						1.6	1.7
36.0m						1.45	1.55
38.0m						1.2	1.25
40.0m							1.0
A(°)	0~84(※65)						
標準フック	35tﾌｯｸ×2	35tフック					

※印は重荷重装置付の値です。　A:ブーム角度の範囲(無負荷時)

■定格総荷重表

[ジ　ブ]　(44.0mブーム)標準性能

アウトリガ最大張出(7.6m)　ー全周ー

ジブ長さ	44.0mブーム+8.4mジブ								44.0mブーム+13.1mジブ								44.0mブーム+17.7mジブ							
オフセット	5°		25°		45°		60°		5°		25°		45°		60°		5°		25°		45°		60°	
ブーム角度	作業半径(m)	定格総荷重(t)	作業半径(m)	定格総荷重(t)	作業半径(m)	定格総荷重(t)	作業半径(m)	定格総荷重(t)	作業半径(m)	定格総荷重(t)	作業半径(m)	定格総荷重(t)	作業半径(m)	定格総荷重(t)	作業半径(m)	定格総荷重(t)	作業半径(m)	定格総荷重(t)	作業半径(m)	定格総荷重(t)	作業半径(m)	定格総荷重(t)	作業半径(m)	定格総荷重(t)
84°	6.5	4.0	9.6	3.5	10.8	2.2	11.6	1.4	7.6	2.8	13.1	2.5	14.7	1.5	15.8	0.7	7.8	1.5	13.7	1.0	18.4	0.7	20.6	0.4
80°	10.7	4.0	13.9	3.5	14.8	2.2	15.3	1.4	12.2	2.8	17.7	2.3	18.8	1.4	19.7	0.7	13.0	1.4	18.7	0.95	22.8	0.65	24.3	0.4
77°	13.8	4.0	16.9	3.3	17.7	2.15	17.9	1.4	15.6	2.8	20.9	2.15	21.6	1.35	22.3	0.7	16.7	1.3	22.0	0.9	25.7	0.6	26.9	0.4
74°	16.7	3.55	19.6	2.9	20.4	2.1	20.3	1.4	18.9	2.8	23.9	2.0	24.3	1.3	24.7	0.7	20.1	1.2	25.1	0.85	28.5	0.6	29.4	0.4
72°	18.5	3.3	21.3	2.65	22.1	2.05	21.8	1.4	20.9	2.65	25.7	1.9	26.0	1.3	26.4	0.7	22.3	1.15	27.1	0.8	30.3	0.6	31.0	0.4
70°	20.3	3.05	23.0	2.45	23.8	2.0	23.5	1.4	22.8	2.4	27.6	1.8	27.7	1.25	27.9	0.7	24.4	1.1	29.0	0.8	31.9	0.55	32.6	0.4
68°	22.0	2.85	24.6	2.25	25.4	1.95	25.0	1.4	24.7	2.2	29.3	1.65	29.3	1.25	29.5	0.7	26.5	1.1	30.9	0.75	33.6	0.55	34.2	0.4
65°	24.2	2.1	26.8	1.85	27.6	1.8	27.3	1.4	27.3	1.8	31.8	1.45	31.7	1.2	31.7	0.7	29.7	1.05	33.7	0.7	36.1	0.55	36.4	0.4
63°	25.7	1.7	28.2	1.5	28.9	1.5	28.7	1.4	28.9	1.45	33.3	1.2	33.3	1.1	33.2	0.7	31.6	1.0	35.5	0.7	37.6	0.55	37.9	0.4
60°	27.7	1.2	30.1	1.1	30.6	1.0			31.1	1.0	35.3	0.85	35.2	0.7			34.4	0.85	37.9	0.6	39.8	0.5		
58°	29.1	0.9	31.4	0.8	31.8	0.7			32.6	0.7	36.5	0.55	36.5	0.45			35.8	0.55	39.4	0.4				
57°	29.8	0.75	31.9	0.6	32.3	0.55			33.3	0.55	37.2	0.4					36.4	0.45						
56°	30.4	0.6	32.5	0.45	32.9	0.45			34.1	0.45														
55°	31.1	0.45																						
A(°)	54~84		55~84				62~84		55~84		56~84		57~84		62~84		56~84		57~74		59~84		62~84	

A:ブーム角度の範囲(無負荷時)

[ジ　ブ]　(44.0mブーム)標準性能

アウトリガ中間張出(7.2m)　ー側方ー

ジブ長さ	44.0mブーム+8.4mジブ								44.0mブーム+13.1mジブ								44.0mブーム+17.7mジブ							
オフセット	5°		25°		45°		60°		5°		25°		45°		60°		5°		25°		45°		60°	
ブーム角度	作業半径(m)	定格総荷重(t)	作業半径(m)	定格総荷重(t)	作業半径(m)	定格総荷重(t)	作業半径(m)	定格総荷重(t)	作業半径(m)	定格総荷重(t)	作業半径(m)	定格総荷重(t)	作業半径(m)	定格総荷重(t)	作業半径(m)	定格総荷重(t)	作業半径(m)	定格総荷重(t)	作業半径(m)	定格総荷重(t)	作業半径(m)	定格総荷重(t)	作業半径(m)	定格総荷重(t)
84°	6.5	4.0	9.6	3.5	10.8	2.2	11.6	1.4	7.6	2.8	13.1	2.5	14.7	1.5	15.8	0.7	7.8	1.5	13.7	1.0	18.4	0.7	20.6	0.4
80°	10.7	4.0	13.9	3.5	14.8	2.2	15.3	1.4	12.2	2.8	17.7	2.3	18.8	1.4	19.7	0.7	13.0	1.4	18.7	0.95	22.8	0.65	24.3	0.4
77°	13.8	4.0	16.9	3.3	17.7	2.15	17.9	1.4	15.6	2.8	20.9	2.15	21.6	1.35	22.3	0.7	16.7	1.3	22.0	0.9	25.7	0.6	26.9	0.4
74°	16.7	3.55	19.6	2.9	20.4	2.1	20.3	1.4	18.9	2.8	23.9	2.0	24.3	1.3	24.7	0.7	20.1	1.2	25.1	0.85	28.5	0.6	29.4	0.4
72°	18.5	3.3	21.3	2.65	22.1	2.05	21.8	1.4	20.9	2.65	25.7	1.9	26.0	1.3	26.4	0.7	22.3	1.15	27.1	0.8	30.3	0.6	31.0	0.4
70°	20.3	3.05	23.0	2.45	23.8	2.0	23.5	1.4	22.8	2.4	27.6	1.8	27.7	1.25	27.9	0.7	24.4	1.1	29.0	0.8	31.9	0.55	32.6	0.4
68°	21.7	2.5	24.5	2.2	25.4	1.95	25.0	1.4	24.6	2.1	29.3	1.65	29.3	1.25	29.5	0.7	26.5	1.1	30.9	0.75	33.6	0.55	34.2	0.4
65°	24.1	1.8	26.6	1.6	27.4	1.5	27.3	1.4	27.1	1.5	31.6	1.25	31.7	1.15	31.7	0.7	29.7	1.05	33.7	0.7	36.1	0.55	36.4	0.4
63°	25.5	1.45	28.0	1.3	28.7	1.2	28.6	1.2	28.6	1.2	33.0	1.0	33.1	0.9	33.2	0.7	31.6	1.0	35.5	0.7	37.6	0.55	37.9	0.4
60°	27.6	0.95	29.9	0.8	30.4	0.75			30.9	0.75	35.0	0.6	35.0	0.5			34.0	0.6	37.7	0.4				
59°	28.3	0.8	30.5	0.65	31.0	0.6			31.7	0.6	35.7	0.45					34.7	0.45						
58°	29.0	0.65	31.1	0.5	31.6	0.45			32.4	0.45														
57°	29.6	0.45																						
A(°)	56~84		57~84				62~84		57~84		58~84		59~84		62~84		58~84		59~84		62~84			

A:ブーム角度の範囲(無負荷時)

[ジ　ブ]　(44.0mブーム)標準性能

アウトリガ中間張出(5.28m)　ー側方ー

ジブ長さ	44.0mブーム+8.4mジブ								44.0mブーム+13.1mジブ								44.0mブーム+17.7mジブ							
オフセット	5°		25°		45°		60°		5°		25°		45°		60°		5°		25°		45°		60°	
ブーム角度	作業半径(m)	定格総荷重(t)	作業半径(m)	定格総荷重(t)	作業半径(m)	定格総荷重(t)	作業半径(m)	定格総荷重(t)	作業半径(m)	定格総荷重(t)	作業半径(m)	定格総荷重(t)	作業半径(m)	定格総荷重(t)	作業半径(m)	定格総荷重(t)	作業半径(m)	定格総荷重(t)	作業半径(m)	定格総荷重(t)	作業半径(m)	定格総荷重(t)	作業半径(m)	定格総荷重(t)
84°	6.5	4.0	9.6	3.5	10.8	2.2	11.6	1.4	7.6	2.8	13.1	2.5	14.7	1.5	15.8	0.7	7.8	1.5	13.7	1.0	18.4	0.7	20.6	0.4
80°	10.7	4.0	13.9	3.5	14.8	2.2	15.3	1.4	12.2	2.8	17.7	2.3	18.8	1.4	19.7	0.7	13.0	1.4	18.7	0.95	22.8	0.65	24.3	0.4
77°	13.8	4.0	16.9	3.2	17.7	2.15	17.9	1.4	15.6	2.8	20.9	2.15	21.6	1.35	22.3	0.7	16.7	1.3	22.0	0.9	25.7	0.6	26.9	0.4
74°	16.1	2.6	19.0	2.15	20.2	1.9	20.3	1.4	18.4	2.2	23.5	1.7	24.3	1.3	24.7	0.7	20.1	1.2	25.1	0.85	28.5	0.6	29.4	0.4
72°	17.8	2.0	20.4	1.6	21.7	1.5	21.8	1.4	20.1	1.65	25.1	1.3	25.9	1.1	26.4	0.7	22.3	1.15	27.1	0.8	30.3	0.6	31.0	0.4
70°	19.2	1.45	22.0	1.2	23.2	1.1	23.4	1.05	21.8	1.2	26.5	0.9	27.4	0.8	27.9	0.7	24.4	1.05	29.0	0.75	31.9	0.55	32.6	0.4
69°	20.0	1.2	22.7	1.0	23.8	0.9	24.1	0.9	22.7	1.05	27.3	0.75	28.1	0.65	28.7	0.65	25.2	0.9	29.7	0.6	32.7	0.5	34.2	0.4
68°	20.8	1.0	23.4	0.8	24.5	0.75	24.8	0.75	23.6	0.85	28.1	0.65	28.9	0.55	29.4	0.55	26.0	0.7	30.5	0.5				
67°	21.6	0.8	24.1	0.7	25.2	0.65	25.4	0.6	24.4	0.7	28.9	0.5	29.6	0.4	30.1	0.4	26.8	0.55						
66°	22.4	0.7	24.9	0.5	25.8	0.45	26.1	0.45	25.2	0.5							27.7	0.4						
65°	23.1	0.45																						
A(°)	64~84		65~84						65~84		66~84						65~84		67~84		68~84			

A:ブーム角度の範囲(無負荷時)

[ジ　ブ]　(44.0mブーム)標準性能

アウトリガ中間張出(4.28m)　ー側方ー

ジブ長さ	44.0mブーム+8.4mジブ								44.0mブーム+13.1mジブ								44.0mブーム+17.7mジブ							
オフセット	5°		25°		45°		60°		5°		25°		45°		60°		5°		25°		45°		60°	
ブーム角度	作業半径(m)	定格総荷重(t)	作業半径(m)	定格総荷重(t)	作業半径(m)	定格総荷重(t)	作業半径(m)	定格総荷重(t)	作業半径(m)	定格総荷重(t)	作業半径(m)	定格総荷重(t)	作業半径(m)	定格総荷重(t)	作業半径(m)	定格総荷重(t)	作業半径(m)	定格総荷重(t)	作業半径(m)	定格総荷重(t)	作業半径(m)	定格総荷重(t)	作業半径(m)	定格総荷重(t)
84°	6.5	4.0	9.6	3.5	10.8	2.2	11.6	1.4	7.6	2.8	13.1	2.5	14.7	1.5	15.8	0.7	7.8	1.5	13.7	1.0	18.4	0.7	20.6	0.4
80°	10.7	4.0	13.9	3.5	14.8	2.2	15.3	1.4	12.2	2.8	17.7	2.3	18.8	1.4	19.7	0.7	13.0	1.4	18.7	0.95	22.8	0.65	24.3	0.4
77°	13.1	2.6	16.0	2.1	17.5	1.8	17.9	1.4	15.1	2.1	20.3	1.6	21.5	1.3	22.3	0.7	16.7	1.3	22.0	0.9	25.7	0.6	26.9	0.4
74°	15.5	1.5	18.3	1.3	19.8	1.1	20.2	1.1	17.8	1.3	22.7	1.0	23.9	0.85	24.7	0.7	20.0	1.15	25.0	0.8	28.5	0.6	29.4	0.4
72°	17.1	1.05	19.9	0.9	21.2	0.75	21.7	0.75	19.6	0.9	24.3	0.65	25.5	0.55	26.2	0.55	21.8	0.75	26.7	0.5	30.0	0.4		
71°	18.0	0.85	20.7	0.7	21.9	0.6	22.4	0.6	20.4	0.7	25.1	0.5	26.2	0.4	27.0	0.4	22.7	0.6	27.5	0.4				
70°	18.8	0.7	21.4	0.5	22.6	0.45	23.2	0.45	21.3	0.5							23.6	0.45						
69°	19.6	0.5																						
A(°)	68~84		69~84						69~84		70~84						69~84		70~84		71~84		73~84	

A:ブーム角度の範囲(無負荷時)

■定格総荷重表

[ジ　ブ]　(41.2mブーム)標準性能

アウトリガ最大張出(7.6m)　ー全周ー

ジブ長さ	41.2mブーム+8.4mジブ								41.2mブーム+13.1mジブ								41.2mブーム+17.7mジブ							
オフセット	5°		25°		45°		60°		5°		25°		45°		60°		5°		25°		45°		60°	
ブーム角度	作業半径(m)	定格総荷重(t)	作業半径(m)	定格総荷重(t)	作業半径(m)	定格総荷重(t)	作業半径(m)	定格総荷重(t)	作業半径(m)	定格総荷重(t)	作業半径(m)	定格総荷重(t)	作業半径(m)	定格総荷重(t)	作業半径(m)	定格総荷重(t)	作業半径(m)	定格総荷重(t)	作業半径(m)	定格総荷重(t)	作業半径(m)	定格総荷重(t)	作業半径(m)	定格総荷重(t)
84°	5.7	4.0	8.9	3.5	10.4	2.2	11.3	1.4	6.0	2.8	11.6	2.5	13.8	1.5	16.3	0.7	7.3	1.5	13.2	1.0	17.7	0.7	20.1	0.4
80°	9.6	4.0	12.9	3.5	14.1	2.2	14.6	1.4	10.2	2.8	15.9	2.3	17.6	1.4	19.8	0.7	12.2	1.4	17.9	0.95	21.9	0.65	23.5	0.4
77°	12.5	4.0	15.7	3.3	16.7	2.15	17.0	1.4	13.2	2.8	18.9	2.15	20.3	1.35	22.4	0.7	15.6	1.3	21.0	0.9	24.6	0.6	26.0	0.4
74°	15.4	4.0	18.3	3.15	19.2	2.1	19.3	1.4	16.3	2.8	21.7	2.0	22.8	1.3	24.7	0.7	18.9	1.2	24.0	0.85	27.3	0.6	28.4	0.4
72°	17.1	3.65	20.0	2.9	20.8	2.05	20.8	1.4	18.1	2.7	23.4	1.9	24.4	1.3	26.3	0.7	21.0	1.15	25.9	0.8	28.9	0.6	29.9	0.4
70°	18.7	3.3	21.5	2.7	22.3	2.0	22.3	1.4	20.0	2.6	25.2	1.8	26.0	1.25	27.8	0.7	23.1	1.1	27.8	0.8	30.6	0.55	31.4	0.4
68°	20.3	3.05	23.1	2.5	23.7	2.0	23.7	1.4	21.7	2.4	26.9	1.75	27.4	1.25	29.3	0.7	25.0	1.1	29.5	0.75	32.1	0.55	32.9	0.4
65°	22.7	2.6	25.3	2.25	25.9	1.95	25.9	1.4	24.3	2.1	29.3	1.65	29.6	1.2	31.4	0.7	28.0	1.05	32.1	0.7	34.5	0.55	35.0	0.4
63°	24.1	2.15	26.7	2.1	27.1	1.75	27.1	1.4	25.9	1.8	30.7	1.5	31.1	1.15	32.8	0.7	29.8	1.0	33.8	0.7	35.9	0.55	36.3	0.4
60°	26.2	1.6	28.5	1.5	28.9	1.3			28.0	1.3	32.7	1.15	33.0	1.0			32.5	1.0	36.2	0.65	37.9	0.5		
58°	27.5	1.3	29.7	1.15	30.0	1.05			29.5	1.05	33.9	0.85	34.1	0.75			34.1	0.85	37.6	0.6	39.3	0.5		
57°	28.2	1.15	30.3	1.0	30.6	0.9			30.2	0.9	34.5	0.75	34.7	0.65			34.8	0.7	38.3	0.55				
56°	28.8	1.0	30.8	0.85	31.1	0.75			30.8	0.75	35.1	0.65	35.3	0.55			35.5	0.6	38.9	0.45				
55°	29.4	0.8	31.4	0.7	31.7	0.65			31.5	0.65	35.6	0.5	35.8	0.4			36.1	0.5						
54°	30.0	0.65	31.9	0.55	32.2	0.5			32.2	0.5	36.3	0.4					36.9	0.4						
53°	30.6	0.55	32.5	0.45	32.7	0.4			32.9	0.4														
52°	31.2	0.4																						
A(°)	51~84		52~84				62~84		52~84		53~84		54~84		62~84		53~84		55~84		57~84		62~84	

A:ブーム角度の範囲(無負荷時)

[ジ　ブ]　(41.2mブーム)標準性能

アウトリガ中間張出(7.2m)　ー側方ー

ジブ長さ	41.2mブーム+8.4mジブ								41.2mブーム+13.1mジブ								41.2mブーム+17.7mジブ							
オフセット	5°		25°		45°		60°		5°		25°		45°		60°		5°		25°		45°		60°	
ブーム角度	作業半径(m)	定格総荷重(t)	作業半径(m)	定格総荷重(t)	作業半径(m)	定格総荷重(t)	作業半径(m)	定格総荷重(t)	作業半径(m)	定格総荷重(t)	作業半径(m)	定格総荷重(t)	作業半径(m)	定格総荷重(t)	作業半径(m)	定格総荷重(t)	作業半径(m)	定格総荷重(t)	作業半径(m)	定格総荷重(t)	作業半径(m)	定格総荷重(t)	作業半径(m)	定格総荷重(t)
84°	5.7	4.0	8.9	3.5	10.4	2.2	11.3	1.4	6.0	2.8	11.6	2.5	13.8	1.5	16.3	0.7	7.3	1.5	13.2	1.0	17.7	0.7	20.1	0.4
80°	9.6	4.0	12.9	3.5	14.1	2.2	14.6	1.4	10.2	2.8	15.9	2.3	17.6	1.4	19.8	0.7	12.2	1.4	17.9	0.95	21.9	0.65	23.5	0.4
77°	12.5	4.0	15.7	3.3	16.7	2.15	17.0	1.4	13.2	2.8	18.9	2.15	20.3	1.35	22.4	0.7	15.6	1.3	21.0	0.9	24.6	0.6	26.0	0.4
74°	15.4	4.0	18.3	3.15	19.2	2.1	19.3	1.4	16.3	2.8	21.7	2.0	22.8	1.3	24.7	0.7	18.9	1.2	24.0	0.85	27.3	0.6	28.4	0.4
72°	17.1	3.65	20.0	2.9	20.8	2.05	20.8	1.4	18.1	2.7	23.4	1.9	24.4	1.3	26.3	0.7	21.0	1.15	25.9	0.8	28.9	0.6	29.9	0.4
70°	18.7	3.3	21.5	2.7	22.3	2.0	22.3	1.4	20.0	2.6	25.2	1.8	26.0	1.25	27.8	0.7	23.1	1.1	27.8	0.8	30.6	0.55	31.4	0.4
68°	20.3	3.05	23.1	2.5	23.7	2.0	23.7	1.4	21.7	2.4	26.9	1.75	27.4	1.25	29.3	0.7	25.0	1.1	29.5	0.75	32.1	0.55	32.9	0.4
65°	22.5	2.2	25.2	2.0	25.8	1.85	25.9	1.4	24.2	1.85	29.2	1.55	29.6	1.2	31.4	0.7	28.0	1.05	32.1	0.7	34.5	0.55	35.0	0.4
63°	24.0	1.8	26.4	1.6	27.0	1.5	27.1	1.4	25.7	1.5	30.6	1.3	31.1	1.15	32.8	0.7	29.8	1.0	33.8	0.7	35.9	0.55	36.3	0.4
60°	26.1	1.3	28.3	1.15	28.8	1.1			27.9	1.1	32.5	0.9	32.9	0.8			32.4	0.9	36.2	0.65	37.9	0.5		
59°	26.7	1.2	28.9	1.0	29.3	0.95			28.7	0.95	33.1	0.75	33.4	0.65			33.2	0.8	36.8	0.55	38.6	0.45		
58°	27.4	1.0	29.5	0.85	29.9	0.8			29.4	0.8	33.7	0.65	34.0	0.55			33.9	0.65	37.4	0.45				
57°	28.0	0.85	30.1	0.7	30.5	0.65			30.0	0.65	34.3	0.5					34.5	0.5						
56°	28.6	0.7	30.6	0.55	31.0	0.5			30.7	0.5	34.9	0.4												
55°	29.2	0.55	31.2	0.45	31.5	0.4			31.4	0.4														
54°	29.8	0.4																						
A(°)	53~84		54~84				62~84		54~84		55~84		57~84		62~84		56~84		57~84		58~84		62~84	

A:ブーム角度の範囲(無負荷時)

[ジ　ブ]　(41.2mブーム)標準性能

アウトリガ中間張出(5.28m)　ー側方ー

ジブ長さ	41.2mブーム+8.4mジブ								41.2mブーム+13.1mジブ								41.2mブーム+17.7mジブ							
オフセット	5°		25°		45°		60°		5°		25°		45°		60°		5°		25°		45°		60°	
ブーム角度	作業半径(m)	定格総荷重(t)	作業半径(m)	定格総荷重(t)	作業半径(m)	定格総荷重(t)	作業半径(m)	定格総荷重(t)	作業半径(m)	定格総荷重(t)	作業半径(m)	定格総荷重(t)	作業半径(m)	定格総荷重(t)	作業半径(m)	定格総荷重(t)	作業半径(m)	定格総荷重(t)	作業半径(m)	定格総荷重(t)	作業半径(m)	定格総荷重(t)	作業半径(m)	定格総荷重(t)
84°	5.7	4.0	8.9	3.5	10.4	2.2	11.3	1.4	6.0	2.8	11.6	2.5	13.8	1.5	16.3	0.7	7.3	1.5	13.2	1.0	17.7	0.7	20.1	0.4
80°	9.6	4.0	12.9	3.5	14.1	2.2	14.6	1.4	10.2	2.8	15.9	2.3	17.6	1.4	19.8	0.7	12.2	1.4	17.9	0.95	21.9	0.65	23.5	0.4
77°	12.5	4.0	15.7	3.3	16.7	2.15	17.0	1.4	13.2	2.8	18.9	2.15	20.3	1.35	22.4	0.7	15.6	1.3	21.0	0.9	24.6	0.6	26.0	0.4
74°	14.9	3.0	18.0	2.5	19.2	2.1	19.3	1.4	16.1	2.4	21.6	1.9	22.8	1.3	24.7	0.7	18.9	1.2	24.0	0.85	27.3	0.6	28.4	0.4
72°	16.5	2.3	19.3	1.9	20.6	1.8	20.8	1.4	17.7	1.8	23.1	1.5	24.4	1.3	26.3	0.7	21.0	1.15	25.9	0.8	28.9	0.6	29.9	0.4
70°	18.0	1.7	20.8	1.45	21.9	1.4	22.3	1.4	19.3	1.4	24.6	1.15	25.8	1.05	27.8	0.7	23.1	1.1	27.8	0.8	30.6	0.55	31.4	0.4
69°	18.8	1.5	21.5	1.25	22.6	1.2	22.9	1.2	20.2	1.2	25.3	1.0	26.5	0.9	28.5	0.7	24.1	1.1	28.6	0.75	31.4	0.55	32.1	0.4
68°	19.5	1.3	22.2	1.1	23.2	1.05	23.5	1.0	21.0	1.0	26.1	0.85	27.1	0.75	29.3	0.7	25.0	0.95	29.4	0.65	32.1	0.55	32.9	0.4
67°	20.3	1.1	22.9	0.9	23.9	0.9	24.2	0.85	21.8	0.85	26.7	0.7	27.8	0.65	29.9	0.6	25.7	0.8	30.2	0.55	32.8	0.45		
66°	21.0	0.95	23.6	0.75	24.5	0.75	24.9	0.7	22.6	0.7	27.5	0.6	28.5	0.5	30.6	0.5	26.6	0.65	31.0	0.45				
65°	21.8	0.8	24.3	0.6	25.2	0.6	25.5	0.6	23.4	0.6	28.2	0.45					27.4	0.5						
64°	22.5	0.65	24.9	0.45	25.7	0.4	26.1	0.4	24.2	0.45														
63°	23.2	0.45																						
A(°)	62~84		63~84						63~84		64~84		65~84				64~84		65~84		66~84		67~84	

A:ブーム角度の範囲(無負荷時)

[ジ　ブ]　(41.2mブーム)標準性能

アウトリガ中間張出(4.28m)　ー側方ー

ジブ長さ	41.2mブーム+8.4mジブ								41.2mブーム+13.1mジブ								41.2mブーム+17.7mジブ							
オフセット	5°		25°		45°		60°		5°		25°		45°		60°		5°		25°		45°		60°	
ブーム角度	作業半径(m)	定格総荷重(t)	作業半径(m)	定格総荷重(t)	作業半径(m)	定格総荷重(t)	作業半径(m)	定格総荷重(t)	作業半径(m)	定格総荷重(t)	作業半径(m)	定格総荷重(t)	作業半径(m)	定格総荷重(t)	作業半径(m)	定格総荷重(t)	作業半径(m)	定格総荷重(t)	作業半径(m)	定格総荷重(t)	作業半径(m)	定格総荷重(t)	作業半径(m)	定格総荷重(t)
84°	5.7	4.0	8.9	3.5	10.4	2.2	11.3	1.4	6.0	2.8	11.6	2.5	13.8	1.5	16.3	0.7	7.3	1.5	13.2	1.0	17.7	0.7	20.1	0.4
80°	9.6	4.0	12.9	3.5	14.1	2.2	14.6	1.4	10.2	2.8	15.9	2.3	17.6	1.4	19.8	0.7	12.2	1.4	17.9	0.95	21.9	0.65	23.5	0.4
77°	12.2	3.0	15.2	2.4	16.7	2.15	17.0	1.4	13.1	2.5	18.7	1.9	20.3	1.35	22.4	0.7	15.6	1.3	21.0	0.9	24.6	0.6	26.0	0.4
74°	14.6	2.0	17.4	1.5	18.8	1.4	19.2	1.3	15.7	1.6	21.0	1.2	22.6	1.05	24.7	0.7	18.9	1.2	24.0	0.85	27.3	0.6	28.4	0.4
72°	16.2	1.45	18.9	1.1	20.2	1.0	20.5	0.95	17.3	1.1	22.5	0.85	24.1	0.75	26.3	0.7	20.8	0.95	25.8	0.7	28.8	0.5	29.9	0.4
71°	17.0	1.2	19.7	0.95	20.9	0.85	21.2	0.8	18.2	0.9	23.3	0.7	24.8	0.6	27.0	0.6	21.7	0.8	26.6	0.55	29.6	0.4		
70°	17.6	0.95	20.4	0.8	21.6	0.7	21.9	0.65	19.1	0.75	24.1	0.55	25.5	0.45	27.6	0.45	22.6	0.65	27.3	0.4				
69°	18.4	0.75	21.1	0.6	22.3	0.55	22.5	0.5	19.9	0.6	24.8	0.4					23.5	0.5						
68°	19.2	0.55	21.8	0.45					20.7	0.4														
67°	19.9	0.4																						
A(°)	66~84		67~84		68~84				67~84		68~84		69~84				68~84		69~84		70~84		71~84	

A:ブーム角度の範囲(無負荷時)

■定格総荷重表

［ジ　ブ］（44.0mブーム）前方特別性能

ジブ長さ	44.0mブーム+8.4mジブ								44.0mブーム+13.1mジブ								44.0mブーム+17.7mジブ							
オフセット	5°		25°		45°		60°		5°		25°		45°		60°		5°		25°		45°		60°	
ブーム角度	作業半径(m)	定格総荷重(t)	作業半径(m)	定格総荷重(t)	作業半径(m)	定格総荷重(t)	作業半径(m)	定格総荷重(t)	作業半径(m)	定格総荷重(t)	作業半径(m)	定格総荷重(t)	作業半径(m)	定格総荷重(t)	作業半径(m)	定格総荷重(t)	作業半径(m)	定格総荷重(t)	作業半径(m)	定格総荷重(t)	作業半径(m)	定格総荷重(t)	作業半径(m)	定格総荷重(t)
84°	6.5	4.0	9.6	3.5	10.8	2.2	11.6	1.4	7.6	2.8	13.1	2.5	14.7	1.5	15.8	0.7	7.8	1.5	13.7	1.0	18.4	0.7	20.6	0.4
80°	10.7	4.0	13.9	3.5	14.8	2.2	15.3	1.4	12.2	2.8	17.7	2.3	18.8	1.4	19.7	0.7	13.0	1.4	18.7	0.95	22.8	0.65	24.3	0.4
77°	13.8	4.0	16.9	3.3	17.7	2.15	17.9	1.4	15.6	2.8	20.9	2.15	21.6	1.35	22.3	0.7	16.7	1.3	22.0	0.9	25.7	0.6	26.9	0.4
74°	16.7	3.55	19.6	2.9	20.4	2.1	20.3	1.4	18.9	2.8	23.9	2.0	24.3	1.3	24.7	0.7	20.1	1.2	25.1	0.85	28.5	0.6	29.4	0.4
72°	18.5	3.3	21.3	2.65	22.1	2.05	21.8	1.4	20.9	2.65	25.7	1.9	26.0	1.3	26.4	0.7	22.3	1.15	27.1	0.8	30.3	0.6	31.0	0.4
70°	20.3	3.05	23.0	2.45	23.8	2.0	23.5	1.4	22.8	2.4	27.6	1.8	27.7	1.25	27.9	0.7	24.4	1.1	29.0	0.8	31.9	0.55	32.6	0.4
68°	22.0	2.85	24.6	2.25	25.4	1.95	25.0	1.4	24.7	2.2	29.3	1.65	29.3	1.25	29.5	0.7	26.5	1.1	30.9	0.75	33.6	0.55	34.2	0.4
65°	24.6	2.5	26.9	2.0	27.6	1.8	27.3	1.4	27.4	1.9	31.8	1.45	31.7	1.2	31.7	0.7	29.7	1.05	33.7	0.7	36.1	0.55	36.4	0.4
63°	26.1	2.3	28.4	1.8	29.0	1.65	28.7	1.4	29.1	1.7	33.4	1.35	33.3	1.15	33.2	0.7	31.6	1.0	35.5	0.7	37.6	0.55	37.9	0.4
60°	28.4	2.0	30.7	1.65	31.0	1.5	30.8	1.4	31.5	1.5	35.6	1.2	35.4	1.1	35.2	0.7	34.6	1.0	38.0	0.65	39.8	0.5	39.9	0.4
55°	31.9	1.55	34.0	1.35	34.2	1.3			35.4	1.2	39.2	1.0	38.7	0.95			39.0	0.9	42.0	0.6	43.3	0.5		
53°	33.2	1.35	35.3	1.25	35.3	1.15			36.9	1.1	40.5	0.9	39.9	0.85			40.6	0.85	43.4	0.6	44.5	0.5		
51°	34.4	1.1	36.3	0.95	36.3	0.95			38.3	0.85	41.7	0.7	41.0	0.7			41.9	0.65	44.7	0.5	45.5	0.45		
49°	35.6	0.85	37.4	0.75	37.3	0.7			39.6	0.65	42.9	0.55	42.1	0.5			43.1	0.45						
46°	37.3	0.5	38.9	0.45	38.7	0.45																		
45°	37.8	0.4																						
A(°)	44~84		45~84				59~84		48~84						59~84		48~84		50~84				59~84	

A:ブーム角度の範囲（無負荷時）

［ジ　ブ］（41.2mブーム）前方特別性能

ジブ長さ	41.2mブーム+8.4mジブ								41.2mブーム+13.1mジブ								41.2mブーム+17.7mジブ							
オフセット	5°		25°		45°		60°		5°		25°		45°		60°		5°		25°		45°		60°	
ブーム角度	作業半径(m)	定格総荷重(t)	作業半径(m)	定格総荷重(t)	作業半径(m)	定格総荷重(t)	作業半径(m)	定格総荷重(t)	作業半径(m)	定格総荷重(t)	作業半径(m)	定格総荷重(t)	作業半径(m)	定格総荷重(t)	作業半径(m)	定格総荷重(t)	作業半径(m)	定格総荷重(t)	作業半径(m)	定格総荷重(t)	作業半径(m)	定格総荷重(t)	作業半径(m)	定格総荷重(t)
84°	5.7	4.0	8.9	3.5	10.4	2.2	11.3	1.4	6.0	2.8	11.6	2.5	13.8	1.5	16.3	0.7	7.3	1.5	13.2	1.0	17.7	0.7	20.1	0.4
80°	9.6	4.0	12.9	3.5	14.1	2.2	14.6	1.4	10.2	2.8	15.9	2.3	17.6	1.4	19.8	0.7	12.2	1.4	17.9	0.95	21.9	0.65	23.5	0.4
77°	12.5	4.0	15.7	3.3	16.7	2.15	17.0	1.4	13.2	2.8	18.9	2.15	20.3	1.35	22.4	0.7	15.6	1.3	21.0	0.9	24.6	0.6	26.0	0.4
74°	15.4	4.0	18.3	3.15	19.2	2.1	19.3	1.4	16.3	2.8	21.7	2.0	22.8	1.3	24.7	0.7	18.9	1.2	24.0	0.85	27.3	0.6	28.4	0.4
72°	17.1	3.65	20.0	2.9	20.8	2.05	20.8	1.4	18.1	2.7	23.4	1.9	24.4	1.3	26.3	0.7	21.0	1.15	25.9	0.8	28.9	0.6	29.9	0.4
70°	18.7	3.3	21.5	2.7	22.3	2.0	22.3	1.4	20.0	2.6	25.2	1.8	26.0	1.25	27.8	0.7	23.1	1.1	27.8	0.8	30.6	0.55	31.4	0.4
68°	20.3	3.05	23.1	2.5	23.7	2.0	23.7	1.4	21.7	2.4	26.9	1.75	27.4	1.25	29.3	0.7	25.0	1.1	29.5	0.75	32.1	0.55	32.9	0.4
65°	22.8	2.7	25.3	2.25	25.9	1.95	25.9	1.4	24.3	2.1	29.3	1.65	29.6	1.2	31.4	0.7	28.0	1.05	32.1	0.7	34.5	0.55	35.0	0.4
63°	24.4	2.5	26.7	2.1	27.2	1.9	27.1	1.4	25.9	1.9	30.8	1.55	31.1	1.15	32.8	0.7	29.8	1.0	33.8	0.7	35.9	0.55	36.3	0.4
60°	26.6	2.2	28.5	1.9	29.2	1.8	29.0	1.4	28.3	1.7	33.0	1.4	33.1	1.15	34.6	0.7	32.5	1.0	36.2	0.65	37.9	0.5	38.2	0.4
55°	30.2	1.85	32.2	1.65	32.3	1.55			32.1	1.4	36.3	1.2	36.2	1.1			36.6	0.9	37.6	0.6	39.3	0.5		
53°	31.6	1.65	33.5	1.55	33.4	1.5			33.5	1.3	37.6	1.15	37.3	1.1			38.2	0.85	41.2	0.6	42.3	0.5		
51°	32.8	1.5	34.6	1.4	34.4	1.35			34.9	1.2	38.8	1.1	38.4	1.0			39.6	0.8	42.5	0.6	43.4	0.5		
49°	33.9	1.25	35.5	1.15	35.3	1.1			36.2	1.0	39.8	0.85	39.3	0.8			41.1	0.75	43.8	0.55	44.4	0.5		
46°	35.4	0.9	36.8	0.8	36.6	0.8			37.9	0.7	41.3	0.6	40.7	0.55			42.9	0.55						
45°	35.9	0.8	37.3	0.7	37.0	0.7			38.5	0.6	41.7	0.5	41.2	0.5										
43°	36.8	0.6	38.2	0.55					39.6	0.45														
41°	37.8	0.45	39.0	0.4																				
A(°)	40~84				44~84		59~84		42~84		44~84				59~84		45~84		48~84				59~84	

A:ブーム角度の範囲（無負荷時）

❶アウトリガ使用時の注意

1. 定格総荷重は、水平堅土上においてクレーンを水平に設置した状態での値で、ブーム作業時はつり具と主巻フック質量（340kg）を、ジブ作業時はつり具と補巻フック質量（100kg）を含んだ値です。太線より上はクレーンの強度によって定められ、下はクレーンの安定度によって定められています。
2. 作業半径は、ブームのたわみを含んだ実際の値に基づいていますので、ブーム作業時は必ず作業半径を基準にしてください。
3. ジブの定格総荷重は、ブーム長さ41.2m以下と41.2mを超えた場合で異なります。
4. ジブ作業は、ブームの角度を基準にしてください。なお、作業半径は41.2mブームおよび44.0mブームにジブを装着した場合の参考値を示します。
5. シングルトップの定格総荷重は、ブームの定格総荷重より240kgを差し引いた値とし、つり具と補巻フック質量（100kg）を含んだ値で、かつ限度は5.0tです。
6. 高速巻き下げは、フックのみを降下するときに使用してください。また、急激なレバー操作は避けてください。
7. 各ブーム長さにおけるフックのワイヤロープ標準巻掛本数は下表のとおりです。
   ただし、この掛数以外で使用する場合は、ロープ1本当り主巻4.38t以下、補巻5.0t以下としてください。

ブーム長さ	9.8m	16.6m	23.5m	30.3m	37.2m	41.2m	44.0m	ジブ、シングルトップ
巻掛本数	8×2	8	6	4	4	4	4	1

8. ジブにおけるフックのワイヤロープ巻掛本数は1本です。
9. 側方域でのつり上げ性能は、アウトリガ張出幅によって異なります。
   張出幅に応じた性能で作業をしてください。
   また、前方・後方域でのつり上げ性能は「アウトリガ最大張出」の定格総荷重ですが、アウトリガ張出幅によってその前方・後方域の範囲（角度a）が異なります。

張出幅	中間張出 (7.2m)	中間張出 (5.28m)	中間張出 (4.28m)	最小張出 (2.36m)
角度a°	45	30	25	10

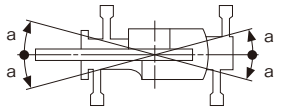

10. 前方特別性能は、フロントアウトリガが最大張出（7.6m）、リヤアウトリガが中間張出（5.28m）以上の組み合わせのときに設定できます。
    リヤアウトリガ張出幅によって、前方特別性能で作業が行える前方域の範囲（角度b）が異なります。
    また、側方・後方域でのつり上げ性能は、アウトリガ張出幅に応じた標準性能となります。

リヤアウトリガ張出幅	最大張出 (7.6m)	中間張出 (7.2m)	中間張出 (5.28m)
角度b°	45	45	40

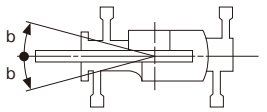

■定格総荷重表

❷アウトリガ不使用

単位:(t)

	静止時				走行時(1.6km/h以下)			
ブーム長さ	9.8m		16.6m		9.8m		16.6m	
作業半径	前方	全周	前方	全周	前方	全周	前方	全周
3.5m	8.95	3.9	8.7	3.6	7.45	3.2	7.25	3.0
4.0m	7.75	3.0	7.5	2.65	6.45	2.45	6.25	2.2
4.5m	6.7	2.2	6.45	1.9	5.6	1.8	5.4	1.55
5.0m	5.85	1.6	5.6	1.3	4.85	1.3	4.65	1.05
5.5m	5.1	1.05	4.85	0.75	4.2	0.85	4.0	0.6
6.0m	4.4	0.6	4.15	0.5	3.65	0.5	3.45	
6.5m	3.85		3.6		3.15		2.95	
7.0m			3.05				2.55	
8.0m			2.2				1.8	
9.0m			1.45				1.2	
10.0m			0.85				0.7	
A(°)	0~73	20~60	35~73	60~73	0~73	20~60	35~73	60~73
標準フック	35tフック				35tフック			

A:ブーム角度の範囲(無負荷時)

❷アウトリガ不使用時の注意

1. 定格総荷重は、水平堅土上においてタイヤのエア圧が規定圧(900kPa{9.00kgf/cm²})で、かつサスペンションシリンダを最縮小した場合の値で、ブーム作業時はつり具と主巻フック質量(340kg)を含んだ値です。
   太線より上はクレーンの強度によって定められ、下は安定度によって定められています。
   実際の作業では、地盤、作業状態等を考慮して使用してください。
2. 作業半径は、ブームおよびタイヤのたわみを含んだ実際の値に基づいていますので、必ず作業半径を基準にしてください。
3. 各ブーム長さにおけるフックのワイヤロープ標準巻掛本数は下表のとおりです。ただし、この掛数以外で使用する場合は、ロープ1本当り主巻4.38t以下、補巻5.0t以下としてください。

ブーム長さ	9.8m	16.6m	シングルトップ
巻掛本数	4	4	1

4. 高速巻き下げ作業、ブーム長さが16.6mを超えるブーム作業およびジブの使用はしないでください。
5. 「前方」のクレーン作業は、AMLの「前方位置シンボル」が点灯しているときに行ってください。
   前方の範囲は、ブームがキャリヤの前方2°以内です。

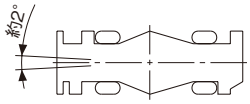

6. シングルトップの定格総荷重は、ブームの定格総荷重より240kgを差し引いた値とし、つり具と補巻フック質量(100kg)を含んだ値で、かつ限度は5.0tです。
7. つり荷走行は、「駆動切換」スイッチを「L／6D」にし、シフトレバーを1速にして行ってください。
8. つり荷走行は、旋回ブレーキをかけ、荷が振れないように地面近くに保持し、1.6km/h以下で行ってください。特に急ハンドル、急発進、急ブレーキは避けてください。
9. つり荷走行中には、クレーン作業を行わないでください。

■ミニ・クレーン付トラック（単位mm）（$\frac{1}{100}$）

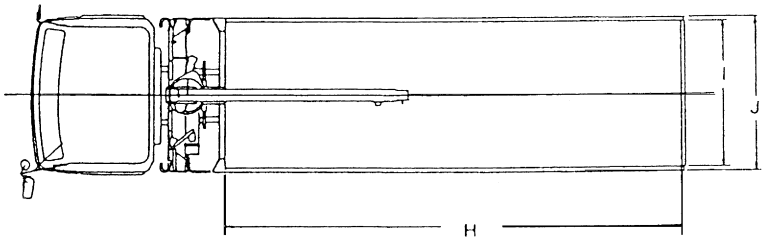

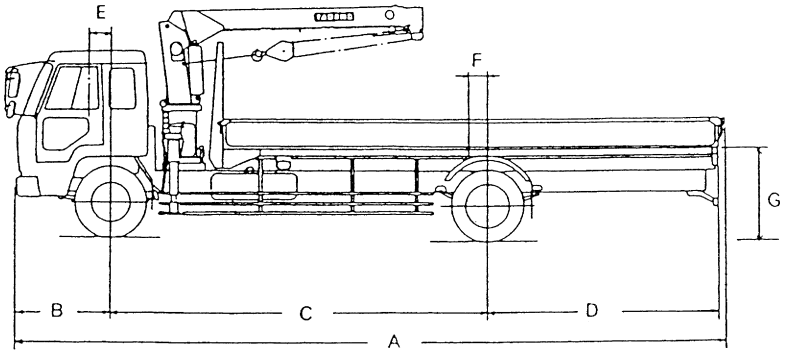

シャーシ型式	A	B	C	D	E	F
三　菱	9,370	1,195	5,480	2,720	275	915
P－FK516M	G	H	I	J	K	L
5段（TM－30ZH）	1,080	6,000	2,350	2,485	2,870	1,660
シャーシ型式	A	B	C	D	E	F
三　菱	9,420	1,195	5,480	2,720	275	915
P－FK516M	G	H	I	J	K	L
3段（TM－30ZH）	1,080	6,200	2,350	2,485	2,870	1,660
シャーシ型式	A	B	C	D	E	F
三　菱	9.410	1,195	5,480	2,765	275	915
P－FK416M	G	H	I	J	K	L
3段（TM－30ZH）	1,080	5.900	2,120	2,255	2,850	1,660

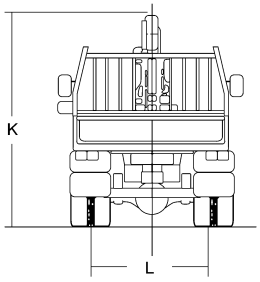

TM-30ZHHSL・TM-30ZHHSL(E)							
3.38mブーム / 5.53mブーム			7.68mブーム			9.83mブーム	
作業半径（m）	※定格総荷重（kg）	空車時定格総荷重(kg) アウトリガ最大張出	作業半径（m）	※定格総荷重（kg）	空車時定格総荷重(kg) アウトリガ最大張出	作業半径（m）	※定格総荷重（kg）	空車時定格総荷重(kg) アウトリガ最大張出
2.25以下	2,900	2,900	2.7以下	2,000	2,000	3.5以下	1,000	1,000
2.5	2,550	2,550	2.9	2,000	1,800	4.0	900	900
3.0	2,100	1,750	3.0	1,900	1,700	5.0	750	650
3.5	1,800	1,250	3.5	1,550	1,250	6.0	650	450
4.0	1,550	950	4.0	1,300	950	7.0	550	350
4.5	1,350	800	4.5	1,100	800	8.0	480	300
5.0	1,200	650	5.0	1,000	650	9.0	420	250
5.35	1,100	550	5.5	900	550	9.65	400	250
			6.0	800	450			
			6.5	700	400			
			7.0	650	350			
			7.5	600	300			

TM-30ZH・TM-30ZH(E)
TM-30ZHSL・TM-30ZHSL(E)

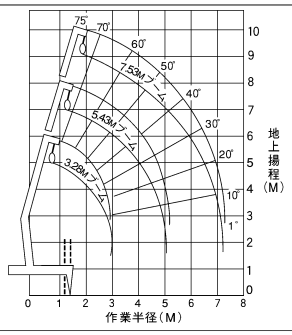

■主要諸元 4～6t車架装2.9t吊り

3.5mブーム/5.7mブーム		
作業半径（m）	※定格総荷重（kg）	空車時定格総荷重(kg) アウトリガ最大張出
2.0以下	2,930	2,930
2.25	2,930	2,930
2.5	2,580	2,580
3.0	2,130	1,830
3.5	1,830	1,230
4.0	1,580	980
4.5	1,380	780
5.0	1,230	630
5.52	1,080	530

7.88mブーム		
作業半径（m）	※定格総荷重（kg）	空車時定格総荷重(kg) アウトリガ最大張出
2.8以下	2,030	2,030
2.9	2,030	1,930
3.0	1,930	1,830
3.5	1,580	1,230
4.0	1,330	980
4.5	1,130	780
5.0	1,030	630
5.5	930	530
6.0	830	430
6.5	730	380
7.0	680	350
7.7	630	300

10.03mブーム		
作業半径（m）	※定格総荷重（kg）	空車時定格総荷重(kg) アウトリガ最大張出
3.5以下	1,030	1,030
4.0	930	930
5.0	780	630
6.0	680	430
7.0	580	350
8.0	510	280
9.0	450	230
9.85	430	190

12.18mブーム		
作業半径（m）	※定格総荷重（kg）	空車時定格総荷重(kg) アウトリガ最大張出
4.5以下	630	630
5.0	530	530
6.0	430	430
7.0	350	350
8.0	310	280
9.0	280	230
10	250	190
11	230	160
12	230	140

型　　式	TM-30ZH・TM-30ZH(E) TM-30ZHSL・TM-30ZHSL(E)	TM-30ZHHH・TM-30ZHHH(E) TM-30ZHHHSL・TM-30ZHHHSL(E)
最大定格総荷重	2,900kg	2,930kg
最大作業半径	7.35m	12.0m
最大地上揚程	約8.8m	約13.2m
ブーム長さ	3.28m～7.53m	3.50m～12.18m
アウトリガー	最大張出幅－3.3m	中間張出幅－2.7m

TM-30ZHHH・TM-30ZHHH(E)
TM-30ZHHHSL・TM-30ZHHHSL(E)

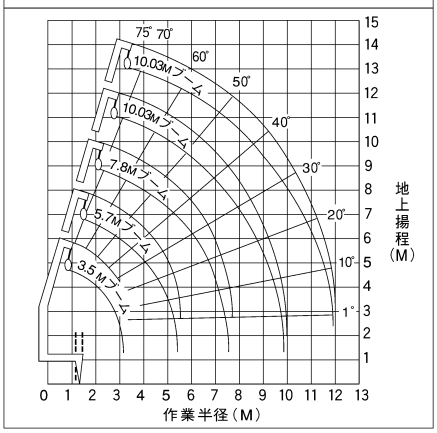

(注)1.図はブームのたわみは含んでいません。
2.図の点線部分はセルフクレーンのアウトリガを示します。

(注)
1．本表は水平堅土上にアウトリガを最大張出しした場合の値で側方・後方を示します。アウトリガ中間張出し時、アウトリガ張出しなしおよび前方吊りの場合は、本表の性能より定格総荷重が低下しますのでクレーン部に貼付してある性能表によって作業して下さい。
2．定格総荷重（※印）はクレーンの強度に基づいています。
3．本表の作業半径は、負荷時のたわみを含んだ実際の作業半径示します。
4．各定格総荷重はつり具等の重量（フック重量30kg）を含んだ値を示します。
5．7.68mおよび9.83mブーム（TM-30ZHH系）、7.88m、10.03mおよび12.18mブーム（TM-30ZHHH系）使用時には、必ずアウトリガを最大張出にして下さい。
6．車体傾斜時のクレーン作業は禁止します。
7．作業する場合には取扱説明書を読んで正しい取扱いをして下さい。

トラック、ミニクレーン付トラック　15ton

■15tトラック　（単位mm 1/100）

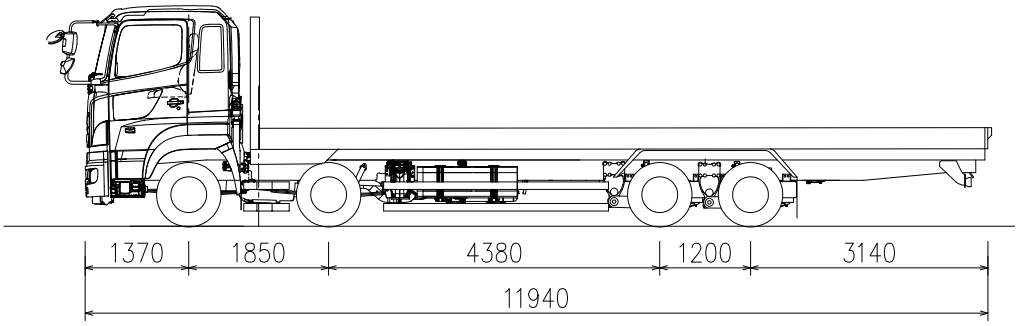

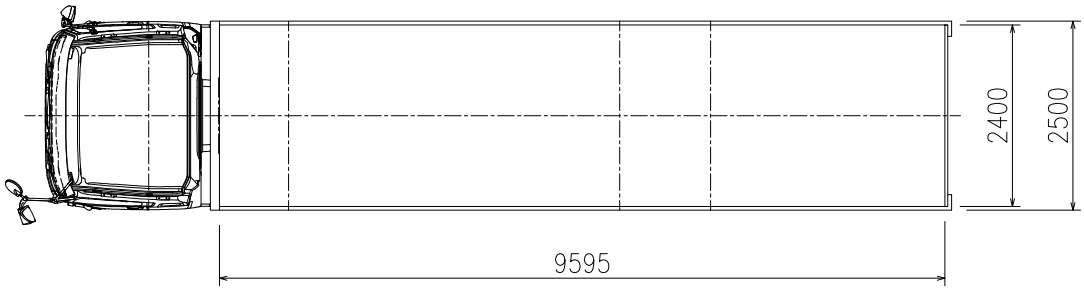

■ミニクレーン付15tトラック　（単位mm 1/100）

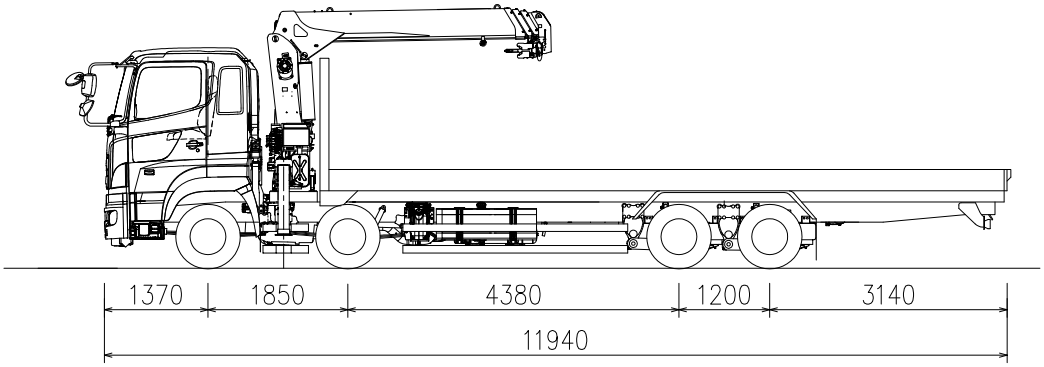

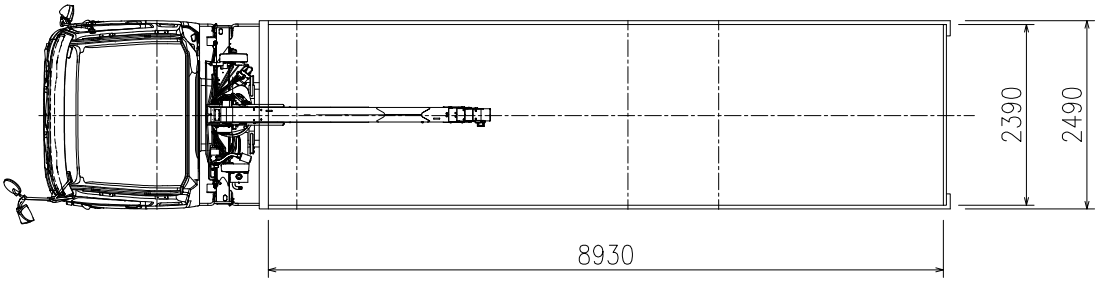

トレーラー（トラクター、高床トレーラー）

■P-FV415HR(S)（単位㎜）（$\frac{1}{100}$）

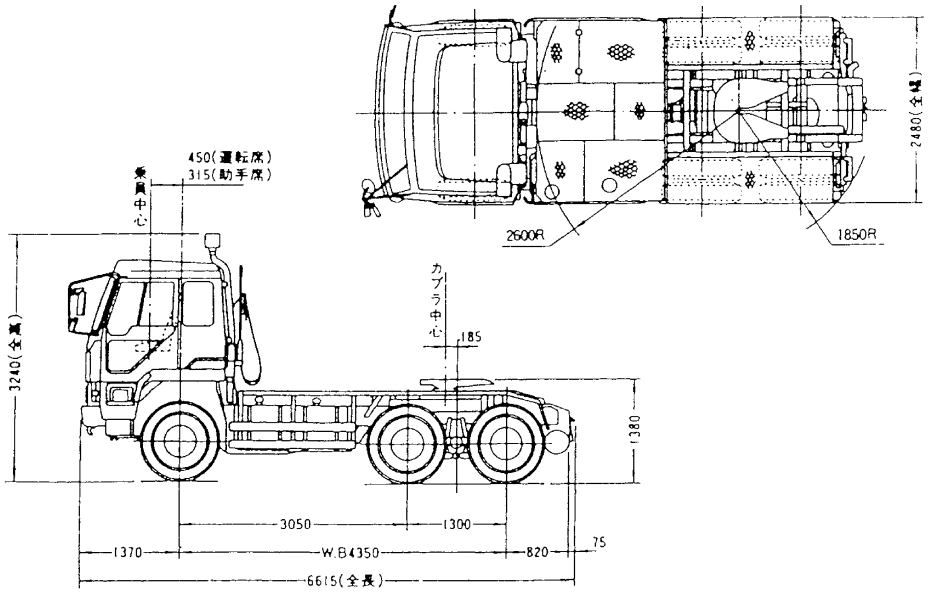

■東急TF301-37型トレーラー（単位㎜）（$\frac{1}{100}$）

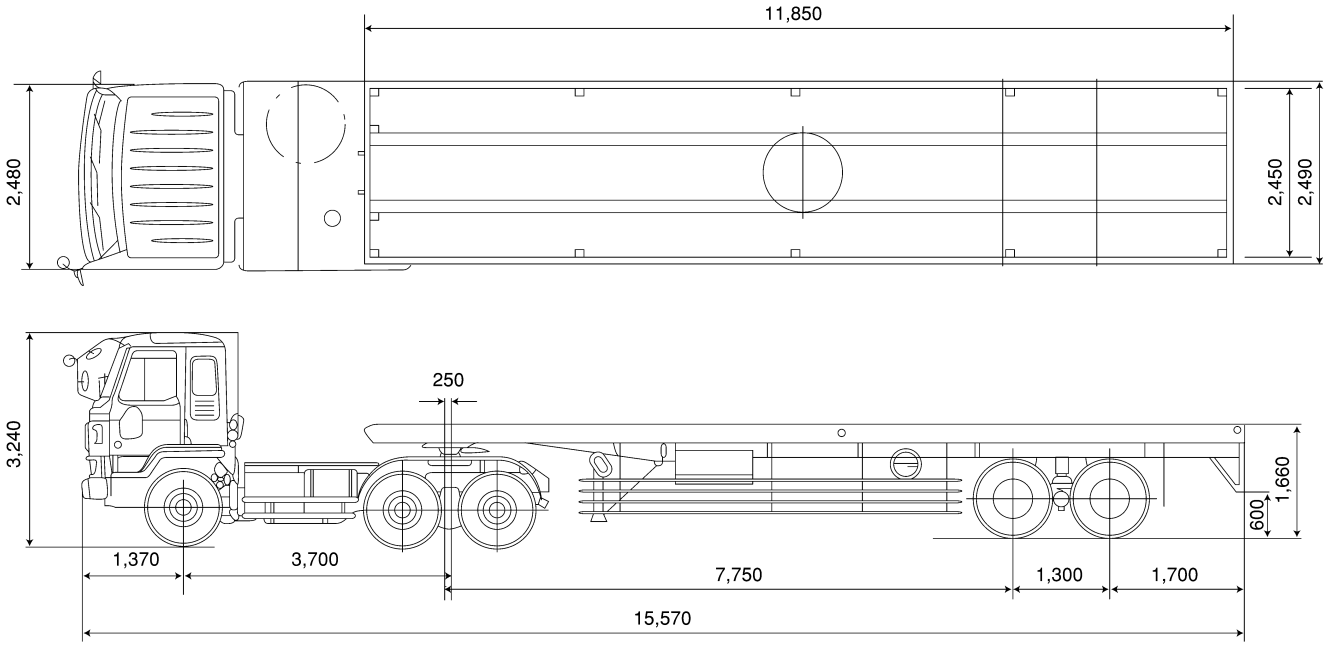

■東急TL403-8型トレーラー（単位㎜）（$\frac{1}{100}$）

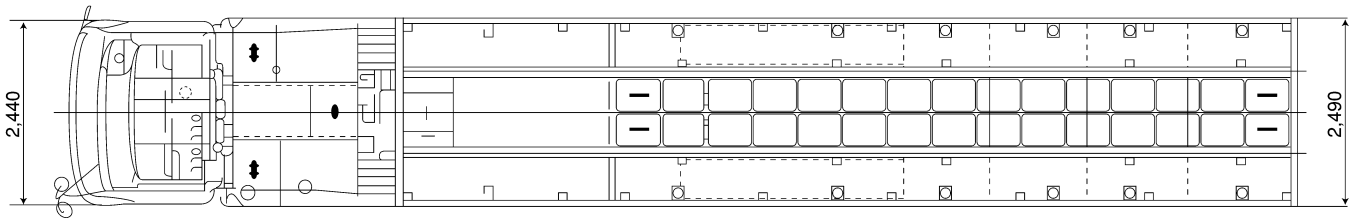

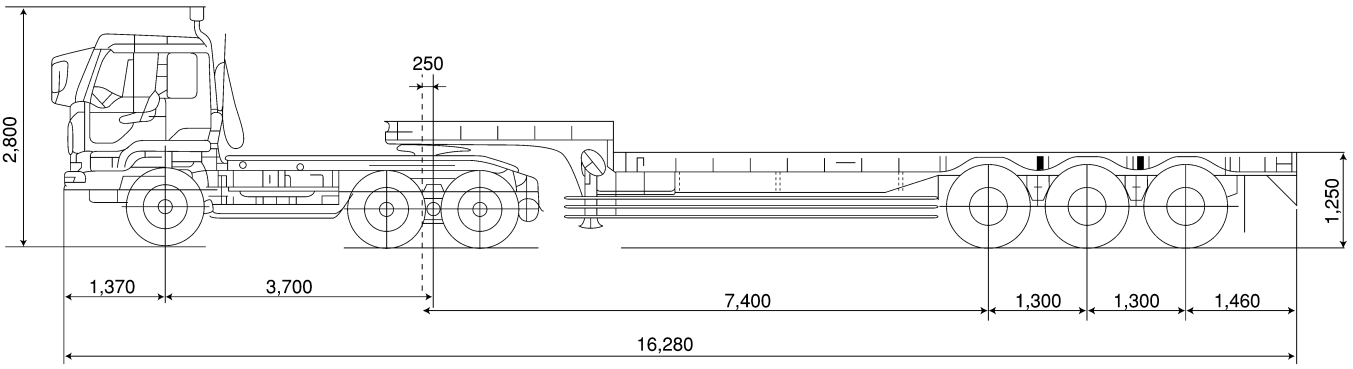

■東急TD302～20型トレーラー（単位㎜）（$\frac{1}{100}$）

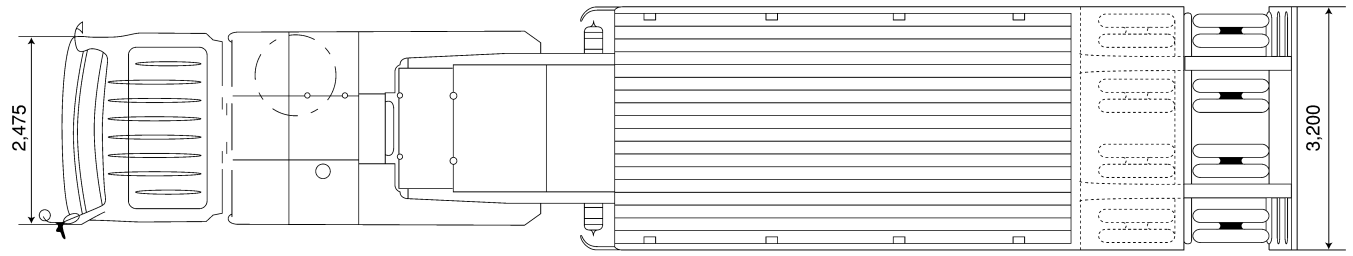

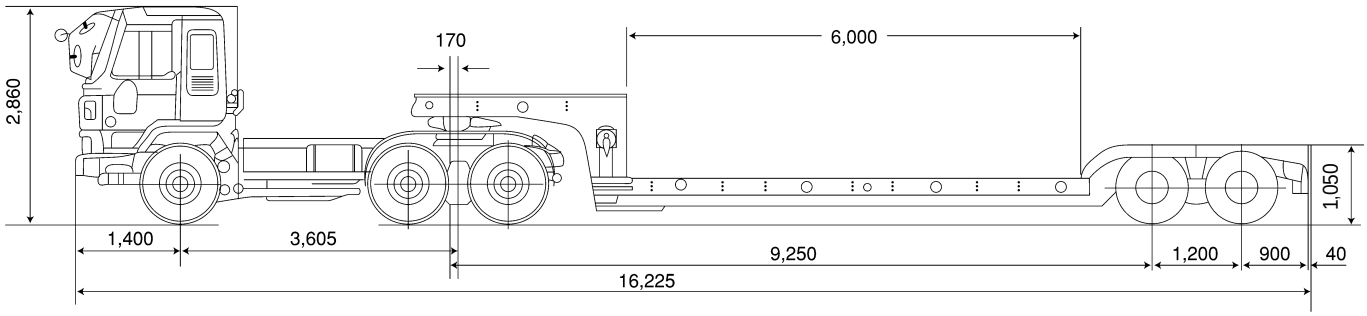

トレーラー（セミトレーラー） 50 ton

■ゴールドホッファー社 STZ-L4型 セミトレーラー台車 （単位mm 1/100）

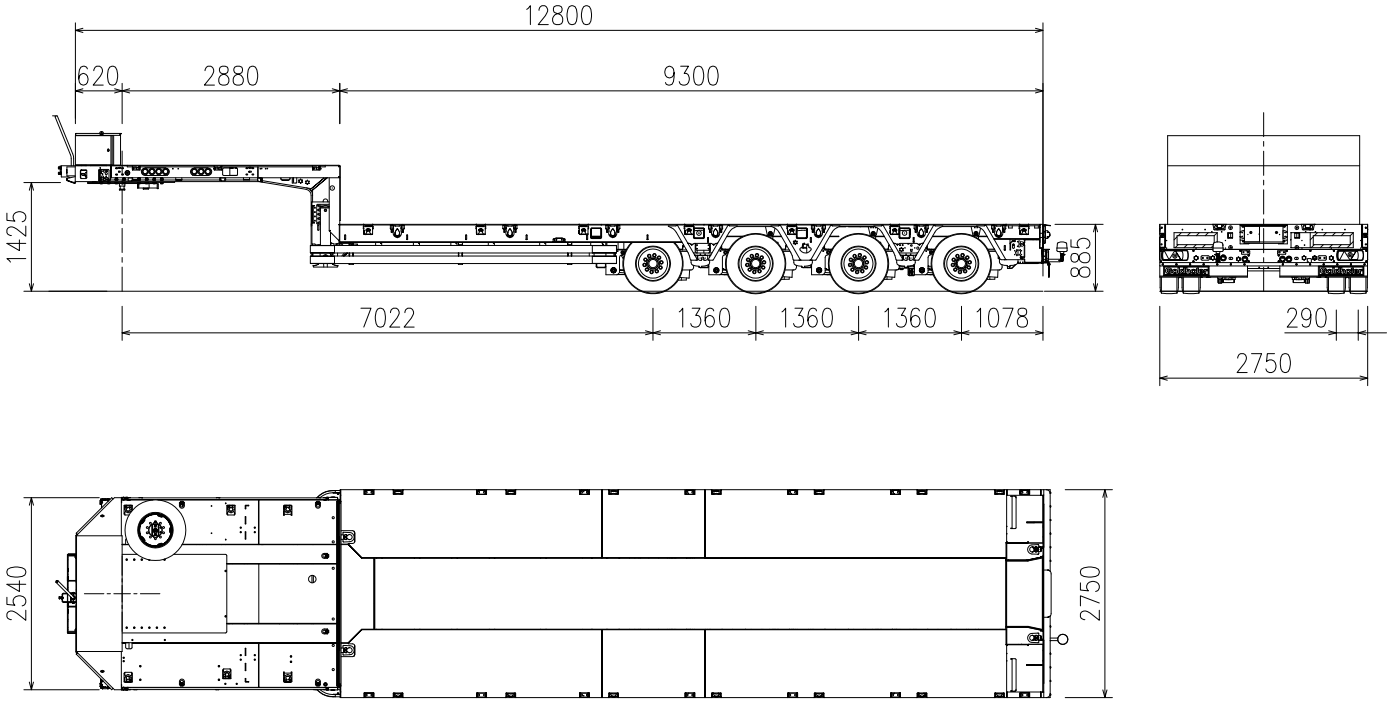

■ゴールドホッファー社 SPZ-L3型 セミトレーラー台車 （単位mm 1/100）

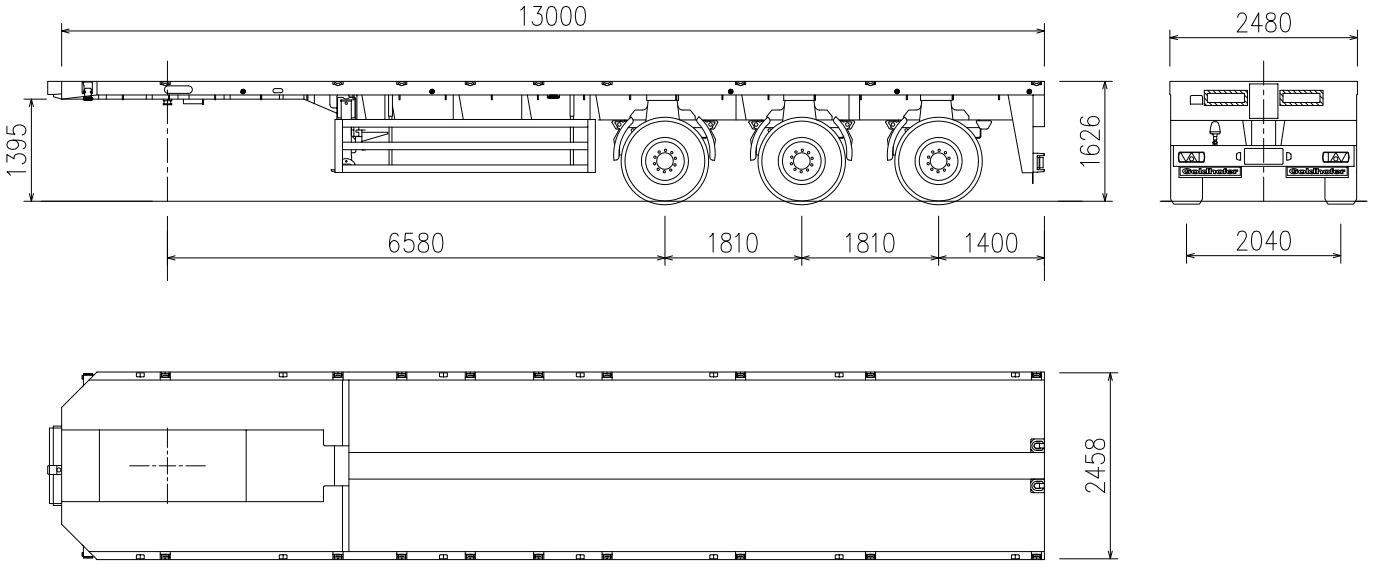

トレーラー（セミトレーラー） 50ton

■コメット社 X54AP/2750型 伸縮セミトレーラー台車 （単位mm 1/100）

■台車縮小時寸法（回送/運搬時）

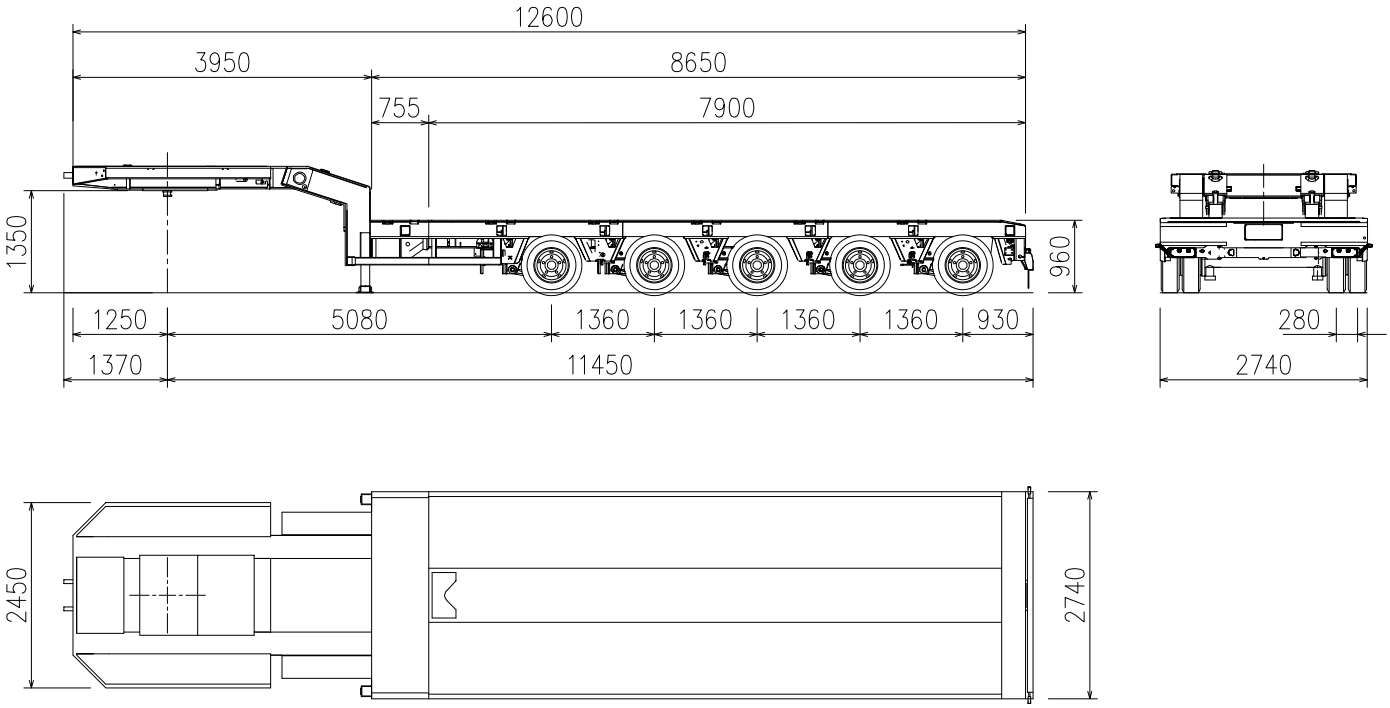

■台車伸長時寸法（長尺物運搬時）

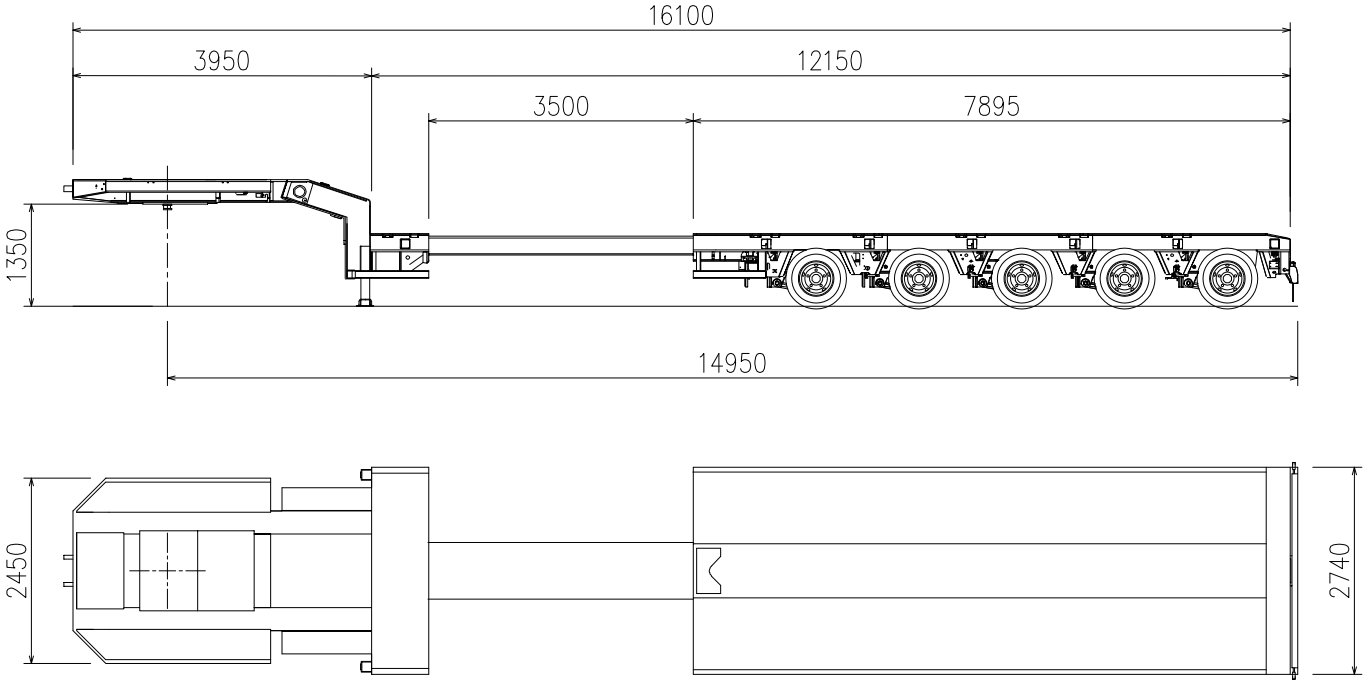

トレーラー（セミトレーラー） 50 ton

■コメット社 X54APG2型 伸縮セミトレーラー台車 （単位mm 1/100）

■台車縮小時寸法（回送/運搬時）

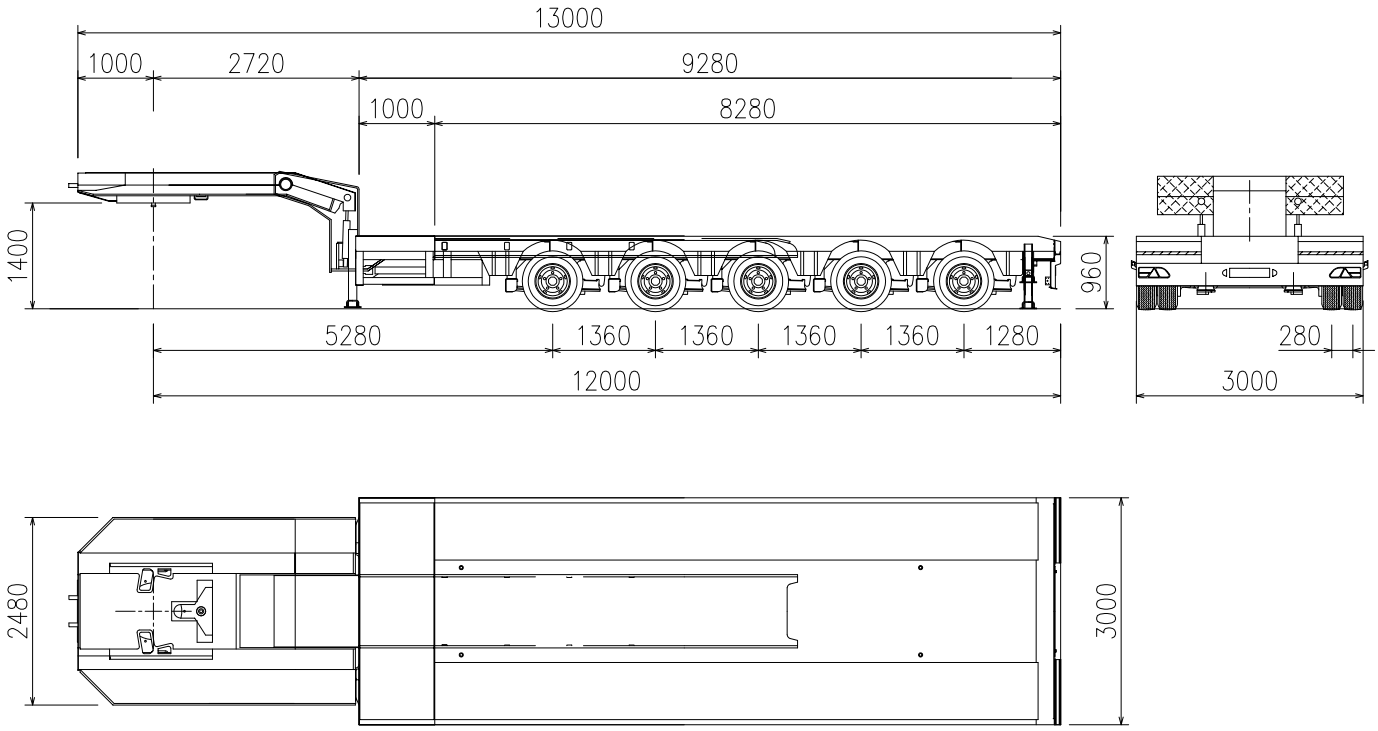

■台車伸長時寸法（長尺物運搬時）

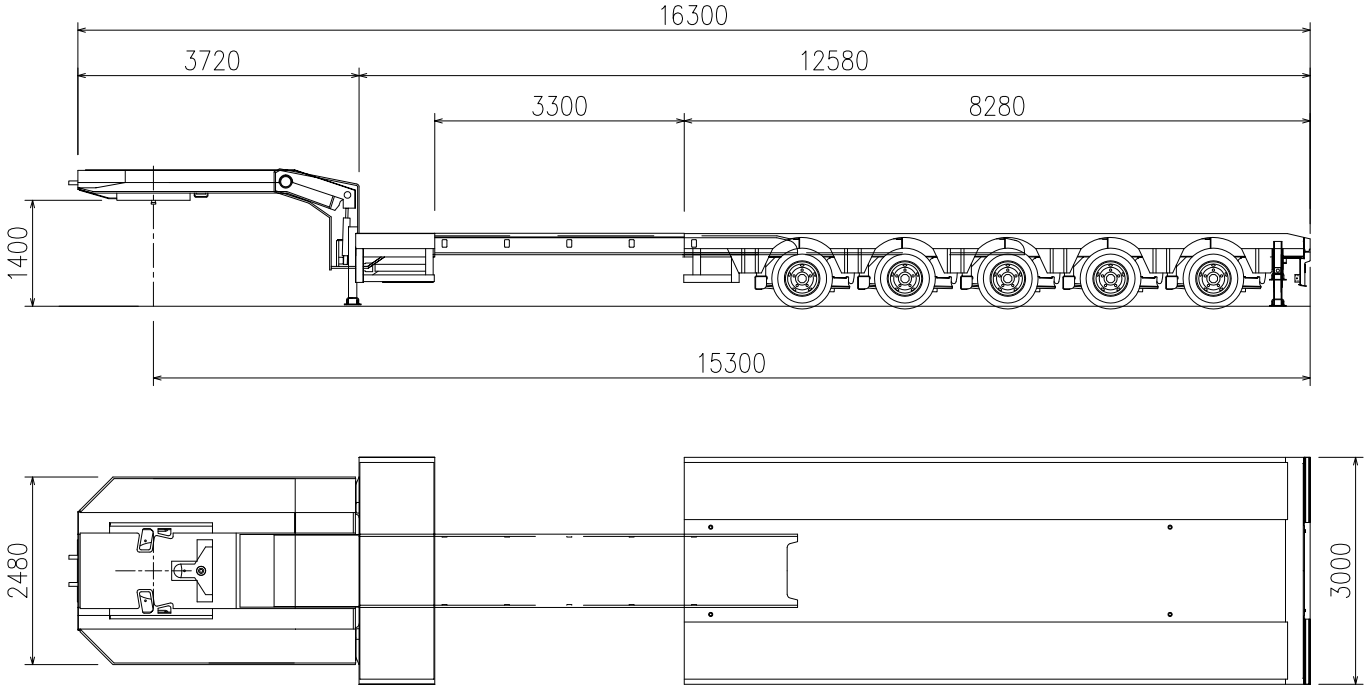

高所作業車　AT-150S（Ⅱ）

■全体図（単位mm）（$\frac{1}{50}$）

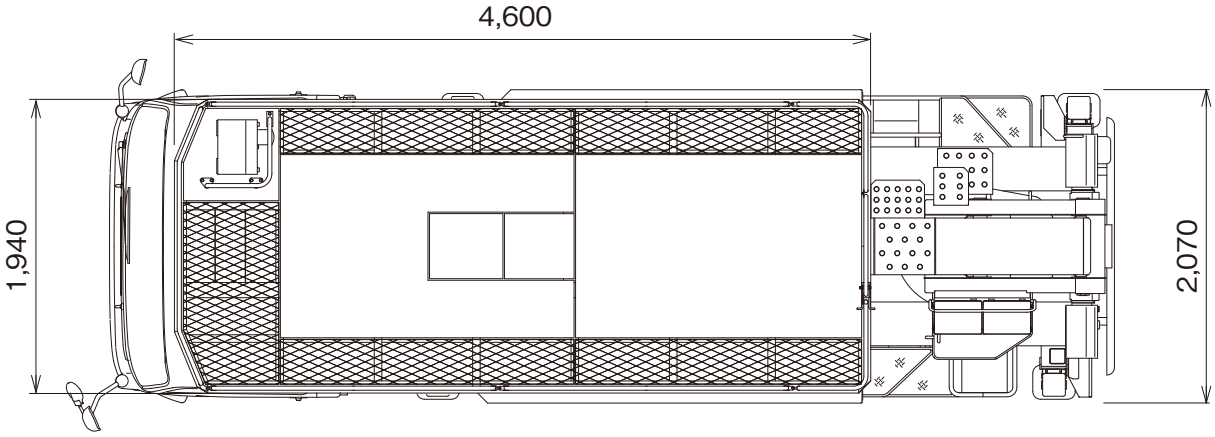

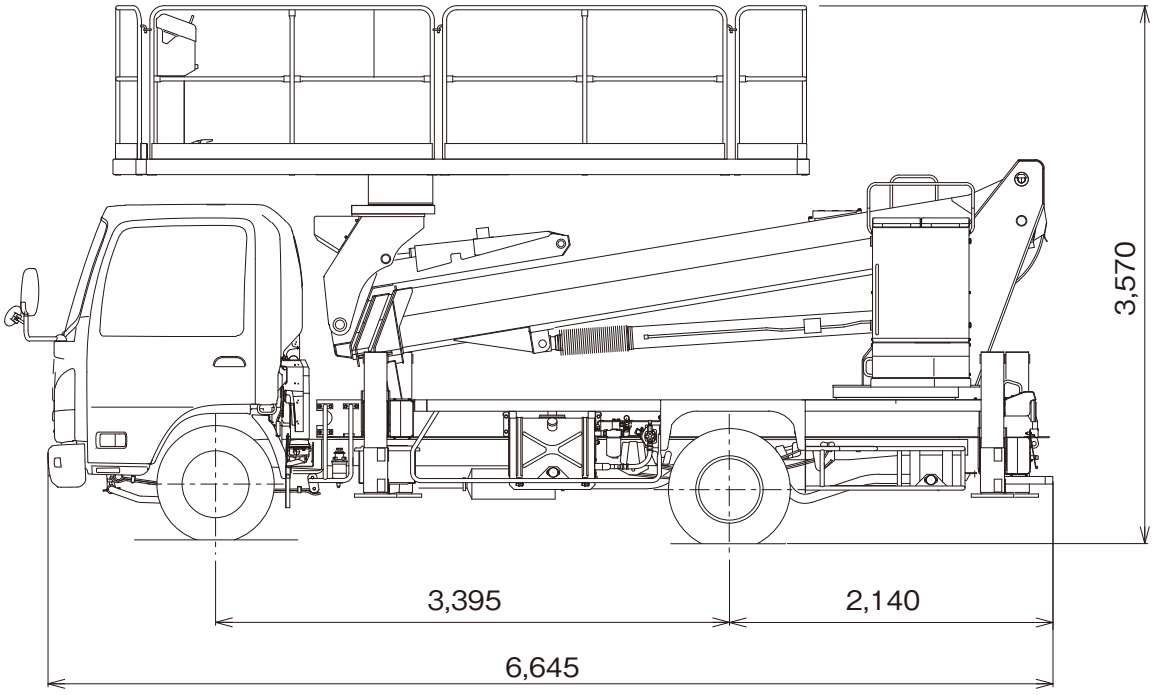

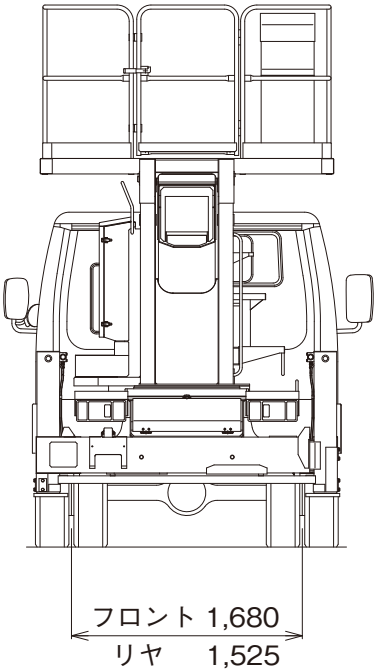

※架装車により異なります。

高所作業車　AT-150S（Ⅱ）

■主要諸元

		AT-150S（Ⅱ）
デッキ	積載荷重	1,000kg
	最大地上高	14.8m
	最大作業半径	10.9m（100kg積載時）
	外寸法(長さ×幅×手すり高さ)	4.6m×1.94m×1.01m
	旋回角度/旋回速度	360°連続／1.0min⁻¹{rpm}
デッキ装置	自動水平装置	複動油圧式シリンダ起伏シリンダ連動式
	旋回装置	油圧モータ駆動ウォーム歯車減速式、ボールベアリング式
ブーム	起伏角度/上げ速度	-17°～79°／46s
	長さ	4.6m～11.3m
	伸ばし速度	6.7m／42s
	旋回角度／速度	360°連続／1.0min⁻¹{rpm}
	形式	3段油圧同時伸縮式、箱形断面溶接構造
	起伏装置	複動油圧シリンダ直押式
	伸縮装置	複動油圧シリンダ直押式及びワイヤロープ式
	旋回装置	油圧モータ駆動ウォーム歯車減速式、ボールベアリング式
アウトリガ		全油圧式H型、箱形断面溶接構造、スライド・ジャッキ各個操作装置付
	張出幅	1.83m／2.59m／3.35m／4.1m
油圧ポンプ		ギヤポンプ
作動油タンク容量		約90L
操作装置	デッキ部	デッキ垂直・水平移動、ブーム旋回、ブーム伸縮、ブーム起伏、デッキ旋回、アクセル、緊急停止、自動格納、非常用ポンプ、デッキ水平調整、音量調整、エンジン始動・停止〔モニタ機能:AMC限界、緊急停止、モーメント表示、AMC電源、AMC異常、ブーム格納位置、デッキ格納位置〕
	旋回台部	ブーム旋回、ブーム伸縮、ブーム起伏、デッキ旋回、デッキ水平調整、自動格納、アクセル、非常用ポンプ、緊急停止、非常スイッチ〔モニタ機能:デッキ旋回角度、ブーム長さ、ブーム旋回角度、ブーム起伏角度、アウトリガ張出幅、作業半径、緊急停止、AMC限界・異常〕
	キャリヤ部	エンジン始動・停止、アクセル、アウトリガ張出・格納〔アウトリガ張出モニタ〕
制御装置		起伏速度制御装置、旋回速度制御装置、デッキ・ブーム自動格納装置、オートアクセル装置（レバー操作に連動）
安全装置		過負荷防止装置（AMC）、音声警報装置、車両・ブーム干渉防止装置、ブーム・デッキ干渉防止装置、フットスイッチ（デッキ部）、操作ボックスガード、操作レバーガード、非常用ポンプ、緊急停止装置（表示灯付）、ジャッキインタロック装置、ブームインタロック装置、アウトリガインジケータ、油圧シリンダロック装置、油圧安全弁、水準器
標準装置		積算計（アワメータ）
標準付属品		盤木、タイヤ歯止め
オプション		デッキ自動運転装置、デッキ車幅飛出防止装置、作業状態表示装置（地上高さ、作業半径、積載可能荷重）、干渉防止解除装置、電源取出（AC100V 10A）、キャブ上デッキ、作業灯（デッキ部）、ジャッキマーカーランプ、排出ガス浄化装置警報、安全ベルト、工具、グリースポンプ、発動発電機（100V、1.6kVA（50Hz/60Hz））、落下物防止ネット「アサガオ」仕様、ヘッドガード仕様
架装対象車		3.5t車級

■作業範囲図

アウトリガ最大張出

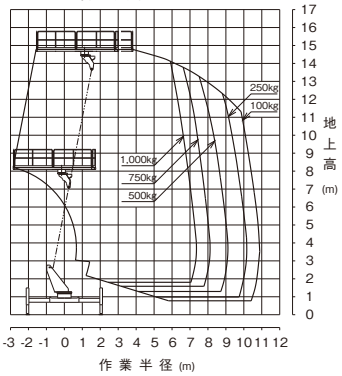

アウトリガ中間2張出

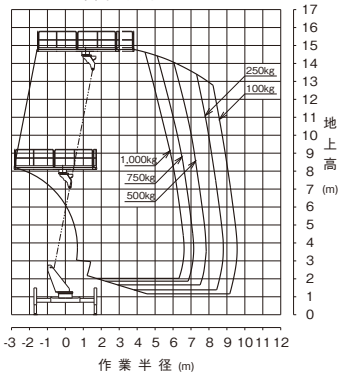

アウトリガ中間1張出

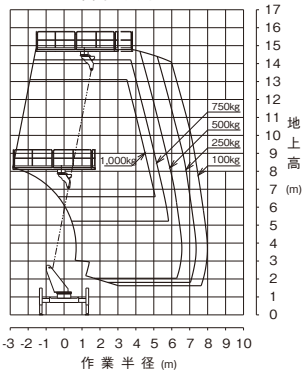

アウトリガ最小張出

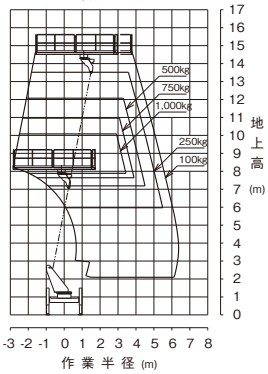

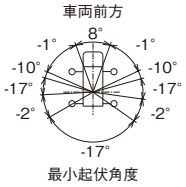

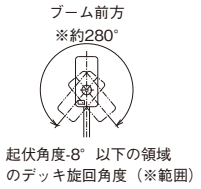

注意
1. 作業範囲は水平堅土上に於けるものでブームのたわみは含んでおりません。
2. 全アウトリガ最大張出時の性能は全周同一です。
3. 本機は、キャブやアウトリガ等とブーム、デッキとの干渉を避けるため、ブーム旋回位置により最小起伏角度が異なります。

※起伏角度 -8° 以下の領域ではデッキ旋回角度の制限があります。

■全体図（単位mm）（$\frac{1}{50}$）

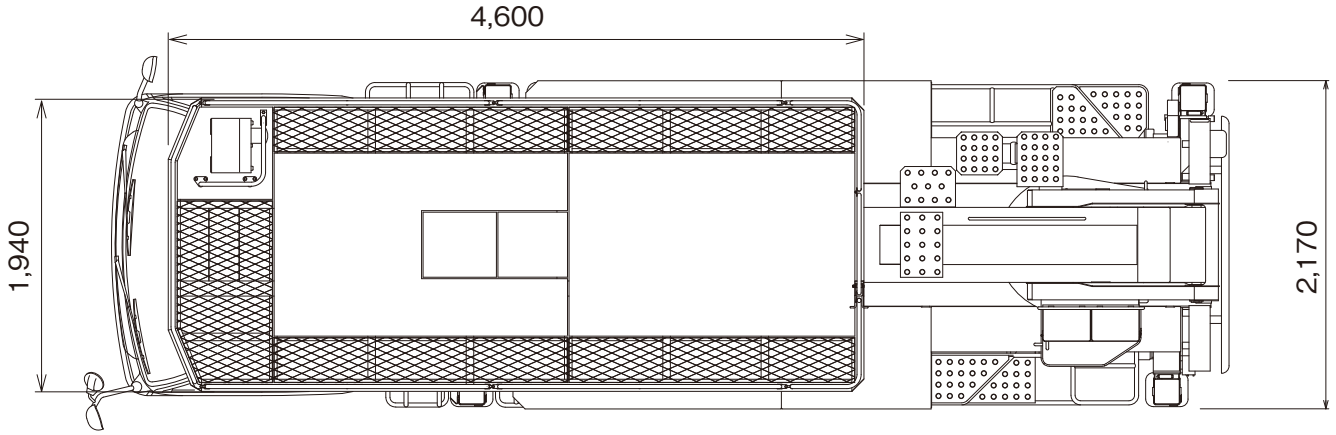

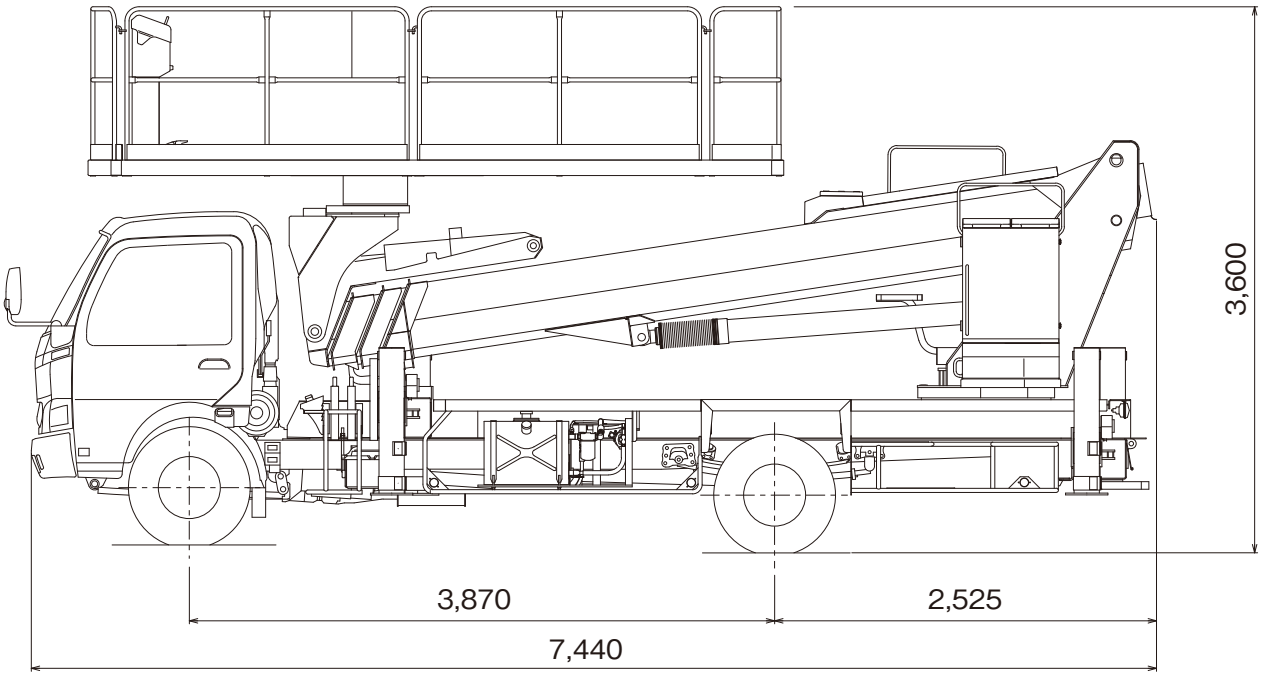

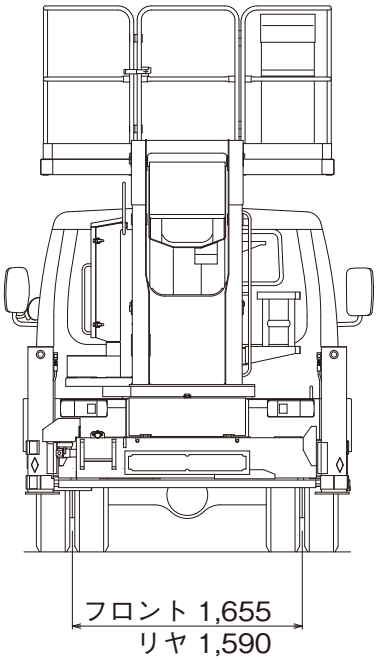

※架装車により異なります。

高所作業車　AT-200S（Ⅱ）

■主要諸元

		AT-200S（Ⅱ）
デッキ	積載荷重	1,000kg
	最大地上高	19.7m
	最大作業半径	11.4m（100kg積載時）
	外寸法(長さ×幅×手すり高さ)	4.6m×1.94m×1.01m
	旋回角度／旋回速度	360°連続／0.9min⁻¹{rpm}
デッキ装置	自動水平装置	複動油圧式シリンダ起伏シリンダ連動式
	旋回装置	油圧モータ駆動ウォーム歯車減速式、ボールベアリング式
ブーム	起伏角度／上げ速度	-17°～79°／61s
	長さ	5.41m～16.21m
	伸ばし速度	10.8m／56s
	旋回角度／速度	360°連続／0.8min⁻¹{rpm}
	形式	4段油圧同時伸縮式、箱形断面溶接構造
	起伏装置	複動油圧シリンダ直押式
	伸縮装置	複動油圧シリンダ直押式及びワイヤロープ式
	旋回装置	油圧モータ駆動ウォーム歯車減速式、ボールベアリング式
アウトリガ		全油圧式H型、箱形断面溶接構造、スライド・ジャッキ各個操作装置付
	張出幅	1.94m／3.0m／4.1m／4.4m
油圧ポンプ		ギヤポンプ
作動油タンク容量		約90L
操作装置	デッキ部	デッキ垂直・水平移動、ブーム旋回、ブーム伸縮、ブーム起伏、デッキ旋回、アクセル、緊急停止、自動格納、非常用ポンプ、デッキ水平調整、音量調整、エンジン始動・停止、〔モニタ機能:AMC限界、緊急停止、モーメント表示、AMC電源、AMC異常、ブーム格納位置、デッキ格納位置〕
	旋回台部	ブーム旋回、ブーム伸縮、ブーム起伏、デッキ旋回、デッキ水平調整、自動格納、アクセル、非常用ポンプ、緊急停止、非常スイッチ〔モニタ機能:デッキ旋回角度、ブーム長さ、ブーム旋回角度、ブーム起伏角度、アウトリガ張出幅、作業半径、緊急停止、AMC限界・異常〕
	キャリヤ部	エンジン始動・停止、アクセル、アウトリガ張出・格納〔アウトリガ張出モニタ〕
制御装置		起伏速度制御装置、旋回速度制御装置、デッキ・ブーム自動格納装置、オートアクセル装置（レバー操作に連動）
安全装置		過負荷防止装置（AMC）、音声警報装置、車両・ブーム干渉防止装置、ブーム・デッキ干渉防止装置、フットスイッチ（デッキ部）、操作ボックスガード、操作レバーガード、非常用ポンプ、緊急停止装置（表示灯付）、ジャッキインタロック装置、ブームインタロック装置、アウトリガインジケータ、油圧シリンダロック装置、油圧安全弁、水準器
標準装置		積算計（アワメータ）
標準付属品		盤木、タイヤ歯止め
オプション		デッキ自動運転装置、デッキ車幅飛出防止装置、作業状態表示装置（地上高さ、作業半径、積載可能荷重）、干渉防止解除装置、電源取出（AC　100V　10A）、キャブ上デッキ、作業灯（デッキ部）、ジャッキマーカーランプ、排出ガス浄化装置警報、安全ベルト、工具、グリースポンプ、発動発電機（100V、1.6kVA（50Hz/60Hz））
架装対象車		3.5t車級

■作業範囲図

アウトリガ最大張出

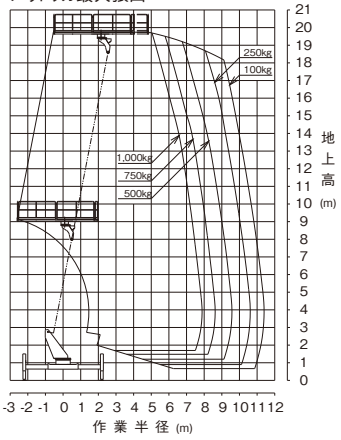

アウトリガ中間2張出

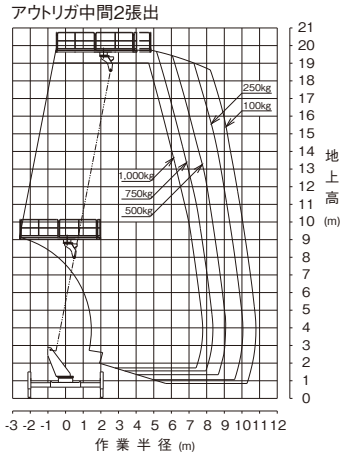

アウトリガ中間1張出

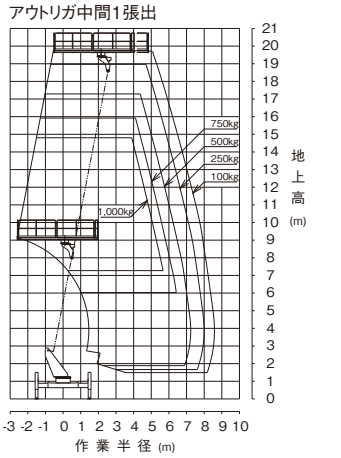

アウトリガ最小張出

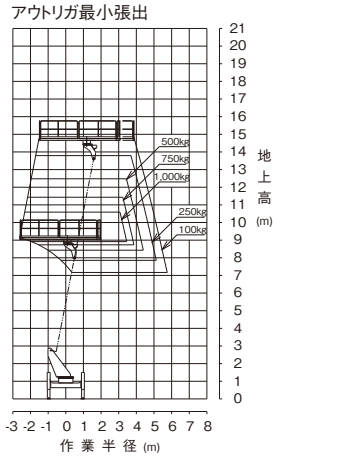

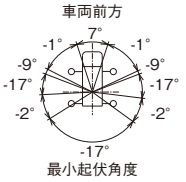

注意

1.作業範囲は水平堅土上に於けるものでブームのたわみは含んでおりません。
2.全アウトリガ最大張出時の性能は全周同一です。
3.本機は、キャブやアウトリガ等とブーム、デッキとの干渉を避けるため、
　ブーム旋回位置により最小起伏角度が異なります。

※起伏角度-6°以下の領域ではデッキ旋回角度の制限があります。

高所作業車	**AT-270TG（Ⅱ）**

■全体図（単位mm）（$\frac{1}{50}$）

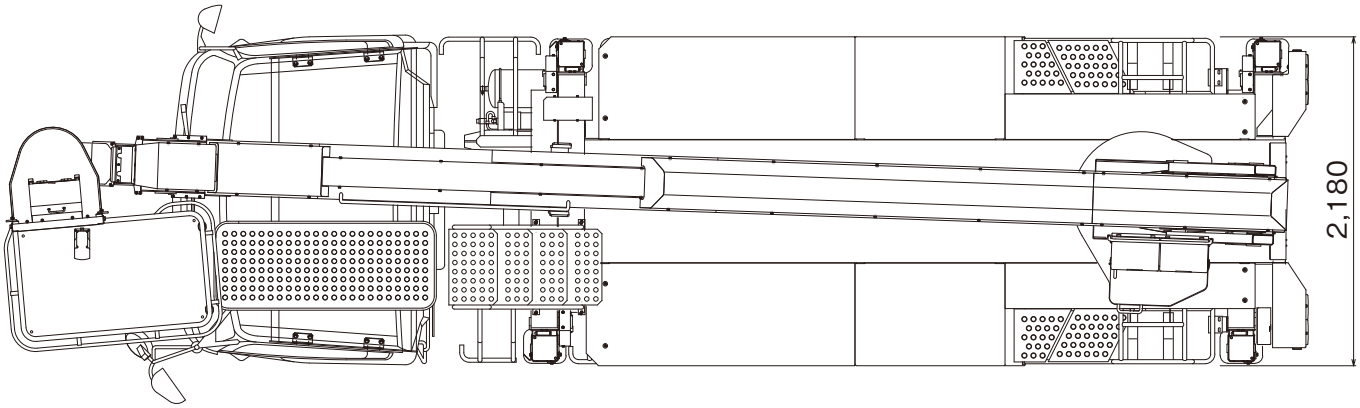

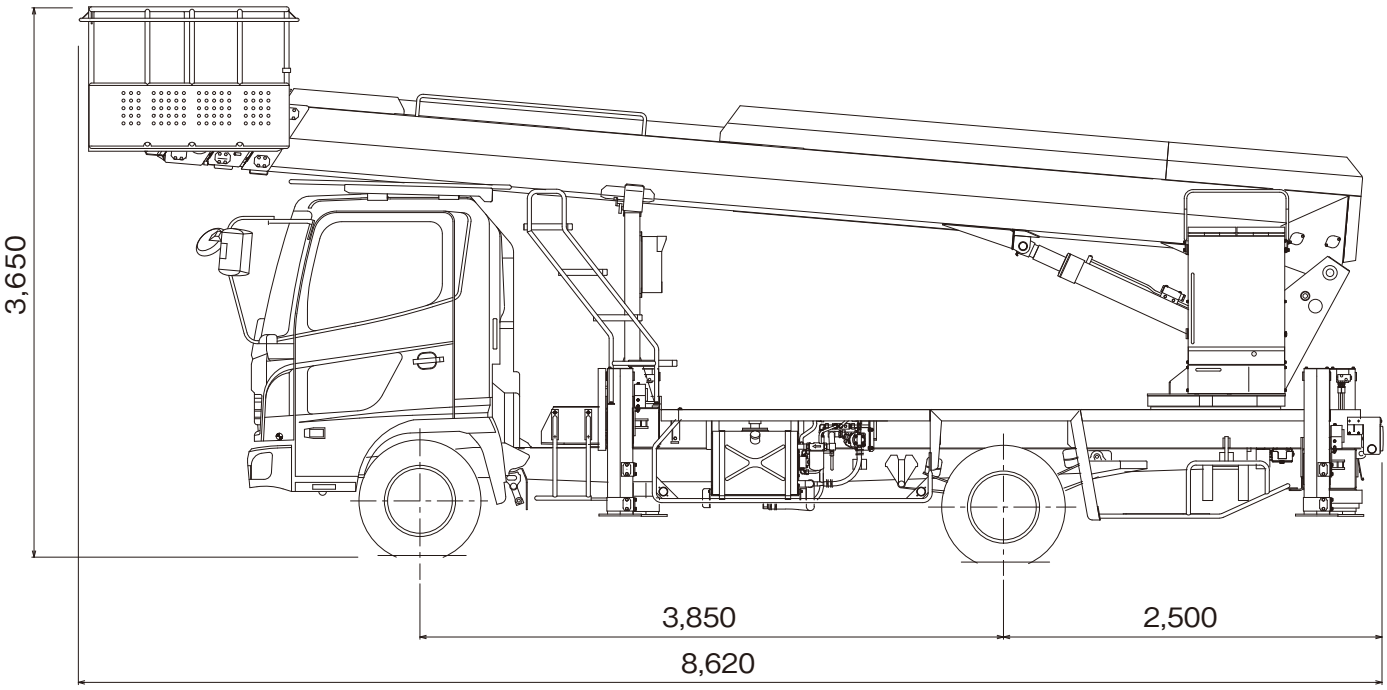

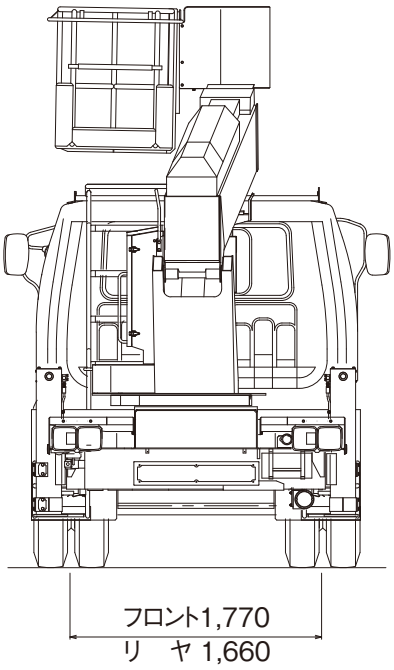

※架装車により異なります。

高所作業車　AT-270TG（Ⅱ）

■主要諸元

		AT-270TG（Ⅱ）
バスケット	積載荷重	200kg又は2名
	最大地上高	27.0m
	最大作業半径	15.4m
	内寸法(長さ×幅×深さ)	0.7m×1.2m×0.9m
	スイング角度	左97°～右103°
バスケット装置	バスケット	パイプ製
	自動水平装置	複動油圧シリンダ上下連動式
	スイング装置	電動モータ駆動歯車減速式
	リモコン装置	電気式(有線)
ブーム	起伏角度／上げ速度	-12°～80°/50s
	長さ	8.0m～25.52m
	伸ばし速度	17.52m/60s
	旋回角度／速度	360°連続／1.0min^{-1}{rpm}
	形式	4段油圧同時伸縮式、箱形断面溶接構造
	起伏装置	複動油圧シリンダ直押式
	伸縮装置	複動油圧シリンダ直押式及びワイヤロープ式
	旋回装置	油圧モータ駆動ウォーム歯車減速式、ボールベアリング式
油圧ポンプ		ギヤポンプ
作動油タンク容量		約110L
アウトリガ		全油圧式H型、箱形断面溶接構造、スライド・ジャッキ各個操作装置付
	張出幅	最大:4.4m、中間2:3.6m、中間1;2.84m、最小:1.94m
最大ジャッキ反力		4,800kg
操作装置	(上部)バスケット部	垂直・水平移動、ブーム旋回、ブーム伸縮、ブーム起伏、バスケットスイング、ブーム自動格納、エンジン始動・停止、アクセル(2速、オートアクセル)、緊急停止、非常用ポンプ、垂直・水平一個別切替 [AMC限界、緊急停止、垂直・水平選択、個別選択の各モニタ]
	旋回台部	ブーム旋回、ブーム伸縮、ブーム起伏、ブーム自動格納、アクセル(2速、オートアクセル)、緊急停止(表示灯付)、非常用ポンプ、非常スイッチ、バスケット水平調整、下部操作スイッチ
	(上部)アウトリガ部	アウトリガ張出・格納、エンジン始動・停止、アクセル(2速、オートアクセル)
制御装置		垂直・水平移動装置、起伏・旋回速度制御装置、緩起動・緩停止装置、ストロークエンドクッション装置、バスケット・ブーム自動格納装置、オートアクセル装置(レバー及びスイッチ操作に連動)
安全装置		AMC(過負荷防止装置、ブーム干渉防止機能付、自己診断機能付)、フットスイッチ(バスケット部)、手すりガード、操作レバーガード、安全ベルト用ロープ掛け、非常用ポンプ、緊急停止装置(表示灯付)、ジャッキインタロック装置、ブームインタロック装置、アウトリガインジケータ、油圧シリンダロック装置、シフトレバーインタロック装置、パーキングブレーキ警報装置、PTO切り忘れ警報装置、油圧安全弁、水準器
装備品		積算計(アワメータ)
標準付属品		盤木(ゴム製)、タイヤ歯止め(樹脂製)
オプション		作業灯(バスケット部)、100V電源取出口(定格100V-10A)、タッチスイッチ、起伏シリンダ用ブーツ、下部比例操作装置、盤木(木製)、安全ベルト、工具、グリースポンプ、黄色マーカランプ、アウトリガ部照明、排出ガス浄化装置警報(バスケット部)
架装対象車		4.0t車クラス

■作業範囲図

積載荷重100kg

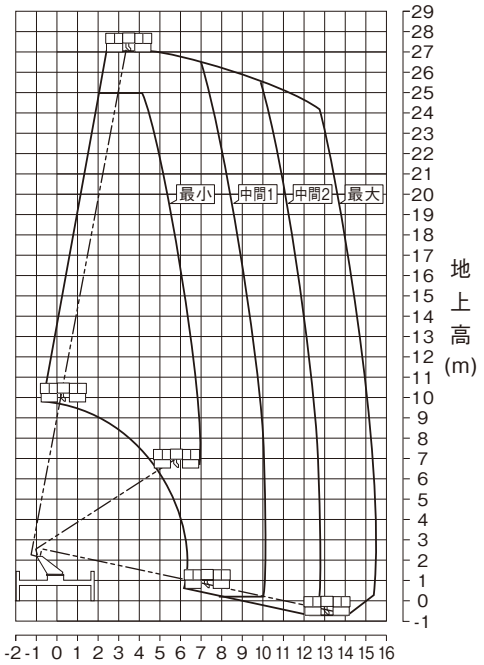

積載荷重200kg

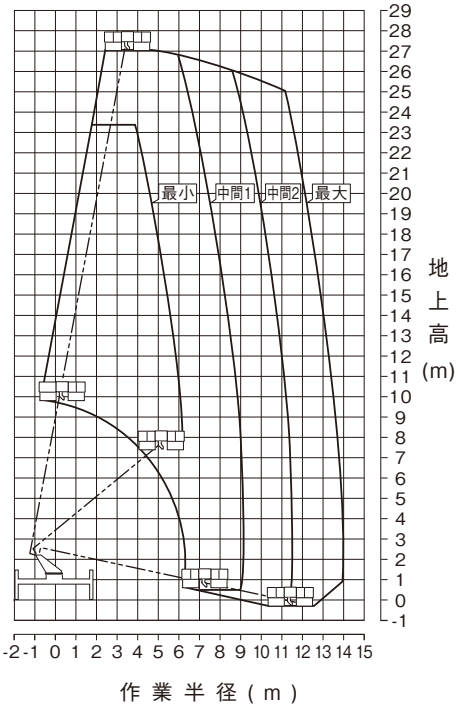

注意
1.作業半径は水平堅土上におけるもので、ブームのたわみは含んでいません。
2.最大、中間2、中間1、最小はアウトリガ張出幅を示します。
3.作業範囲は左右方向におけるもので、前後方向はアウトリガ張出幅最大と同じです。
4.旋回角度によって、作業範囲は下図のように連続的に変化します。